PULSAFEEDER®
A Unit of IDEX Corporation

宾奇（上海）环保科技有限公司
电话：021-56452599
传真：021-33910293
网站：www.binchy.com.cn
www.binchy.com.tw

美 国 帕 斯 菲 达 公 司

www.pulsafeeder.com

PULSA GLM

帕 斯 菲 达 机 械 隔 膜 计 量 泵

帕斯菲达

创建于 1936 年的帕斯菲达，被业界公认为全球流体处理技术和化学品药剂添加的领先者和创新者，并拥有成千上万个成功应用的案例。全系列的产品范围和应用经验使得帕斯菲达能够为各行各业提供便捷高效的解决方案。

Pulsa GLM 系列

GLM 系列机械隔膜计量泵是设计紧凑、坚固、高效而且可靠的隔膜计量泵，它可在复杂苛刻的环境中运行。帕斯菲达 GLM 系列拥有目前行业内最宽广的流量和压力范围，提供多种材质组合和附件，是客户明智的选择。

产品概况

- 最小流量 0.15 升/小时 LPH
- 最大流量 3,840 升/小时 LPH
- 压力达 2.1Mpa
- 精度 +/- 2%
- 冲程调节范围 0-100%，1% 分辨率，每次可 0.5% 调节
- 冲程调节旋钮自动锁定
- 多种连接方式可供选择：软管、螺纹、法兰等
- 输送介质温度范围 0-45°C
- 环境温度范围 0-45°C
- 标准型号处理粘度为 1,000 CPS 以下（输送高粘度介质，有专用型号可选择）
- 最大吸程3米（常温输送清水）
- 可允许的最大入口正压，必须低于泵设计压力的 0.4 公斤以上
  - NEMA(EEMAC)4X, IP56：可户外使用(不包括马达)
  - NEMA 7 Class 1, Div 1 Groups C & D
  - ATEX

材质

- 泵头：PP，PVDF，SUS316S
- 膜片：PTFE 多层复合膜片
- 阀球：陶瓷或不锈钢
- 泵壳：铝合金
- 底座：不锈钢或镀层钢
- 泵头连接器：PP 或铸铁（带 ETFE 涂层）
- 润滑：油浴
- 涂装： 环氧漆

典型应用

- 酸
- 碱聚合物
- 漂白剂
- pH 控制
- 溶剂
- 染料/墨水
- 催化剂
- 清洁剂

及更多

市场/行业

- 自来水/纯水
- 废水处理
- 冷却塔锅炉
- 发电
- 化学
- 石油化工
- 食物和饮料
- 制药
- 采矿业

及更多

规格

型号	流量 L/H (50Hz)	流量 L/H (60Hz)	最大 吐出压力 Mpa	冲程频率 SPM 50Hz	冲程频率 SPM 60Hz	连接方式	电机 功率 KW
DM1A	10	12	1.2	70	88	1/2" BSPT 或 3/8" x 1/2" 插管式连接	0.25
DM1C	15	20		112	140		
DM2A	25	35	1.0	70	88	1/2" BSPT 或 3/8" x 1/2" 插管式连接	0.25
DM2C	50	60		112	140		
DM2E	80	N/A		181	N/A		
DM3C	130	170	0.5	112	140	1" BSPT	0.25
DM3D	180	230		147	184		
DM3E	230	N/A		181	N/A		
DM4B	130	180	1.0	93	117	1" BSPT	0.55
DM4C	180	220		112	140		
DM4D	230	285		147	184		
DM5C	280	340	0.7	112	140	1.5" BSPT	0.55
DM5D	350	450		147	184		
DM5E	450	N/A		181	N/A		
DM6C	420	530	0.5	112	140	1.5" BSPT	0.55
DM6D	550	690		147	184		
DM6E	690	N/A		181	N/A		
DM7A	850	1040	0.5	95	118	1.5"(F)NPT 和 ANSI 1 1/2" 和 DIN 40 法兰	1.1
DM7B	1000	1200		111	139		
DM7C	1300	1500		141	176		
DM7D	1600	1900		175	219		
DM7H	2000	2400	0.5	111	139	1.5"(F)NPT 和 ANSI 1 1/2" 和 DIN 40 法兰	1.5
DM7J	2600	3000		141	176		
DM7K	3200	3800		175	219		

过液端材质表

过液端	型号	泵头	阀导	阀座	阀盘	阀球	密封圈	密封圈座
PP	GLM1 - 6	PP	PVDF	PVDF	PP	陶瓷	Viton 或 EPDM	Viton 或 EPDM
	GLM7		PP	PP				
PVDF	GLM1 - 7	PVDF	PVDF	PVDF	PVDF	陶瓷	Viton 或 EPDM	Viton 或 EPDM
SS	GLM1 - 7	SS	SS	SS	N/A	SS	TFE	N/A

专利的隔膜技术

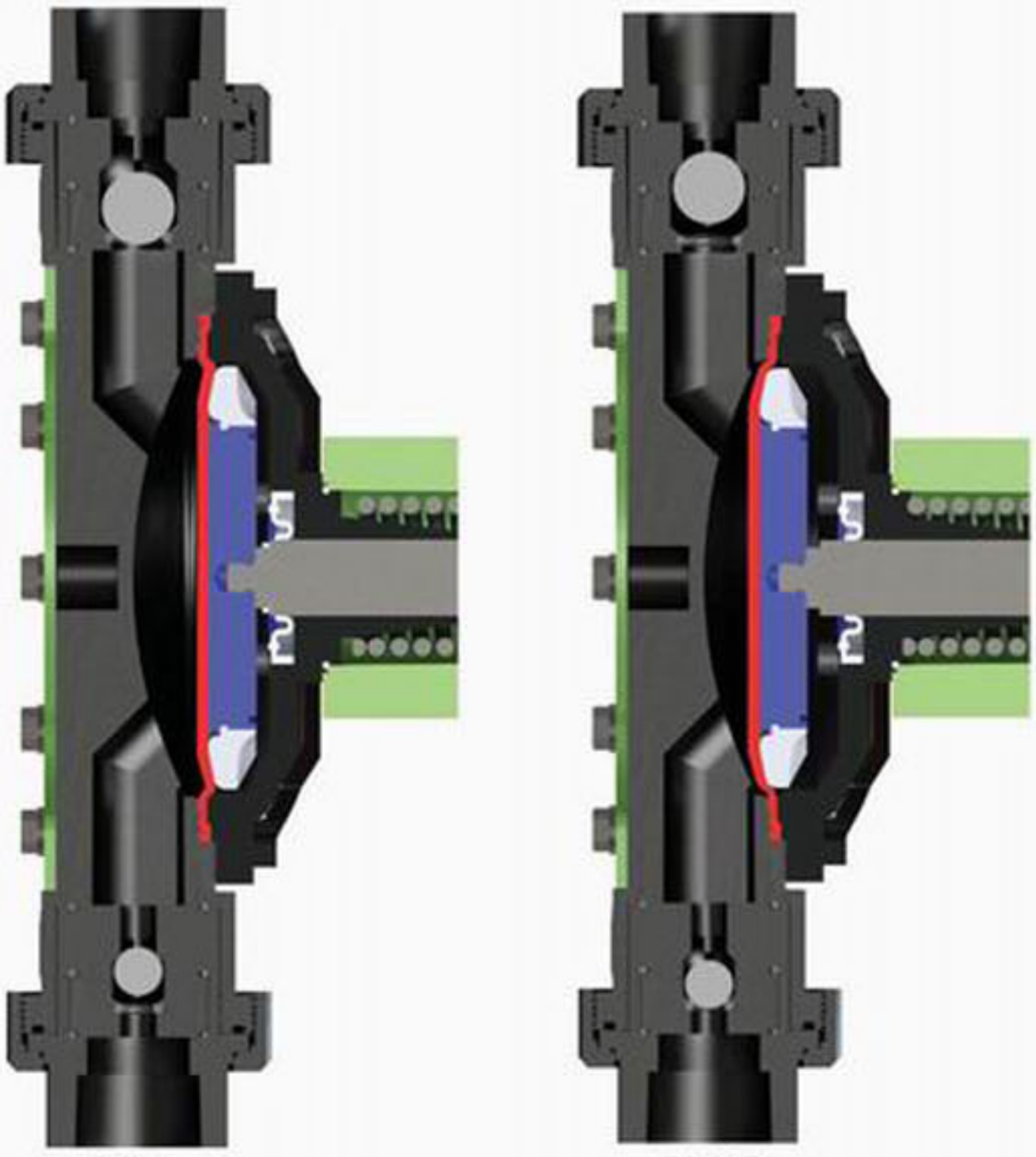

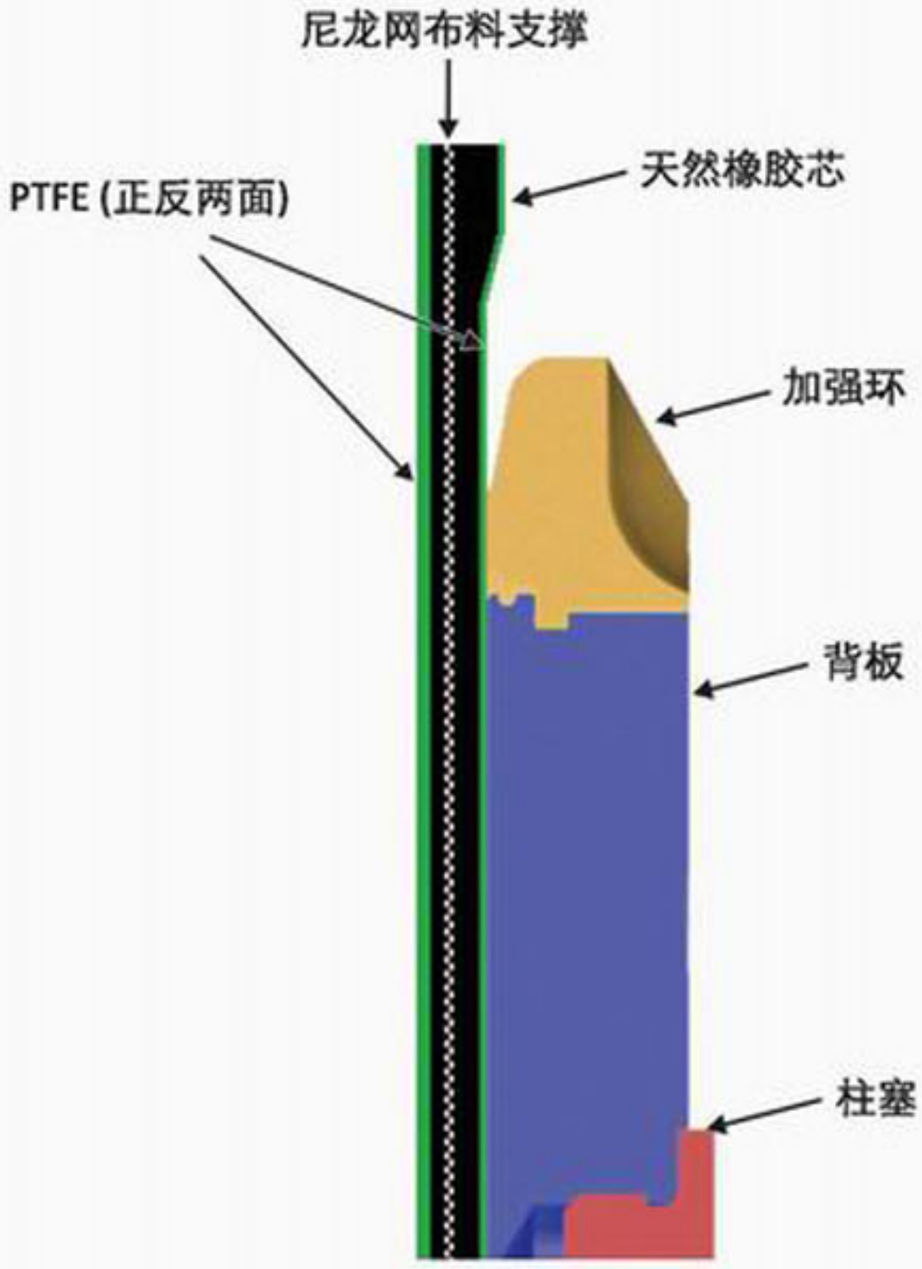

四层高强度膜片，膜片过液面和背面均为 PTFE，具备优秀的耐腐蚀性能。膜片后部的加强环和大面积背板、柱塞，有效避免了膜片在高负载情况下的形变，保证输出的线性精度，实现泵在满负载情况下的连续运行。

泵型号识别

DM_ _ _ _ _ - _ _ _

	代码	选项及描述
流量压力选择 第 1-4 位		参照第 3 页的规格表
电机选项 第 5 位	3 Y	3PH 220/380V(&460V) IEC 电机，TEFC [50/60hz] 无电机(DM1-6 是 IEC71 框号机架，DM7 是 IEC90 框号机架)
液端材质 第 6 位	A E F N P	316SS 过液端，PTFE 隔膜和 PTFE 密封圈，316SS 球阀 PVDF 过液端，PTFE 隔膜和 EPDM 密封圈，陶瓷球阀 PVDF 过液端，PTFE 隔膜和 Viton 密封圈，陶瓷球阀 PP 过液端，PTFE 隔膜和 EPDM 密封圈，陶瓷球阀 PP 过液端，PTFE 隔膜和 Viton 密封圈，陶瓷球阀
连接方式 第 7 位	B T	BSPT - 不适用于 DM 7(英标内螺纹，跟国标相同) 插管式(仅适用于 DM 1 & 2)

	代码	选项
隔膜破裂报警	空白或 X L	无隔膜破裂报警(如果有控制器，不带隔膜破裂报警，则选 X) 压力表和压力开关(多种规格电信号输出)
控制器	空白 A	无控制器 自动冲程控制器

KOPkit 备件包型号识别

KD_ _ _

	代码	选项及描述
泵型号 第 1-3 位	1 2 3 4 5 6 7	所有 DM1 型号 所有 DM2 型号 所有 DM3 型号 所有 DM4 型号 所有 DM5 型号 所有 DM7 型号 所有 DM7 型号(双泵头 H，J，K 需要两套备件包)
液端材质 第 4 位	A E F N P	316SS 过液端，PTFE 密封圈 PVDF 过液端，EPDM 密封圈 PVDF 过液端，Viton 密封圈 PP 过液端，EPDM 密封圈 PP 过液端，Viton 密封圈
隔膜破裂报警 第 5 位	X L	无隔膜破裂报警 压力表和压力开关(多种规格电信号输出)

特点

变速箱

- 结构紧凑、重量轻 — 节省空间，便于操作
- 完全密封型变速箱设计可防止冷凝水和其他外部污染物侵入
- Nema 4X，IP 56，Nema 7，& ATEX(可选工具箱)
- 超大轴承，寿命长，可靠性高
- 采用全防护型轴承，提供额外保护

安装脚

- 平坦、坚固的统一安装脚 — 安装稳定方便
- 安装孔大，向外指向的槽非常方便安装各种螺丝、螺栓或其他配置
- 重心平衡 — 安装或操作前，泵不会倾翻
- 可选配底座

驱动

- 蜗杆上部轴承密封设计 — 延长齿轮和马达寿命，减小噪音，并通过全扭矩输出以实现泵的最大效率
- 蜗杆位置密封设计，防止马达接口处冷凝水渗入
- 马达法兰排液路径设计，有效避免马达安装位置的积液，延长马达寿命
- 专利设计的防卡非金属连接器，预防蜗杆与马达轴抱死，以及运转过程中产生的撞击声，更加平滑安静
- 高效传动蜗杆和齿轮箱，提升运转效率

润滑油润滑

- 在正常或防爆区域(可选 ATEX)油浴润滑，润滑所有内部运动组件，最大程度提高泵的寿命
- 灌油区设计合理，而且通过灌油口可以清晰看到变速箱的内部状况
- 大排油口设计，位置低，易于换油，便于快速检修
- 油窗设计，指示油液位和颜色

过液端

- 泵头标准材质 PVDF，PP，316SS
- 泵头连接器采用铸铁(表面采用 ETFE 涂层设计)和塑料材质
- 有 Hypopump® 泵头可选，输送容易汽化的介质，例如次氯酸钠等，提高输送的精确度和防止气锁
- 有隔膜破裂报警装置可选
- 紧固件和连接件为不锈钢材质，提高在环境中的抗腐蚀性能

接头

- 可选的四螺栓连杆：塑料或金属阀(可拆卸)
- 模块化接头
- 可选法兰连接方式
- 阀门拆卸无需工具，便于出入口阀组件的检查和更换

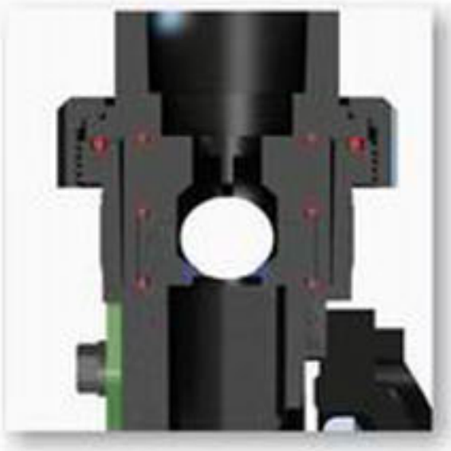

防漏泵头

- 双重隔膜密封设计，有效防止泄漏
- 大尺寸的阀套和接口设计，有效分散载荷
- 泵头补强板有效延长泵头紧固度和紧固时间
- 增加泵头紧固螺栓(数量 8-12)，提高膜片的密封性能

隔膜和密封

- 多层复合膜片，过液面和背面都为 PTFE，保证膜片长寿命的同时，提高耐腐蚀性
- 大尺寸的柱塞轴设计，保证在满负载情况下的连续运行
- 风囊式油封设计，寿命长而且耐用

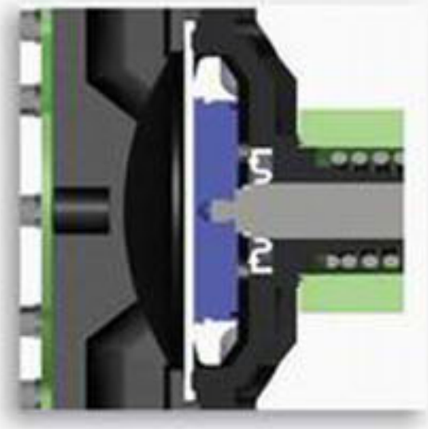

单向阀

- 专利设计的的单向阀和密封圈阀座设计，无紊流，处理含固液体效果更好，自动冲洗流被均匀平滑地导流
- 不会产生涡流和空穴现象(降低阀组件在运行过程中撞击的声音)
- 超大尺寸阀门可以输送更高粘度的介质(对于高粘度泵型)

冲程控制

- 10:1 的调节比(有更高调节比可选)
- 1% 分辨率，每次可 0.5% 调节
- 大号字体，便于阅读
- 0-100% 冲程范围可调(开/关机时皆可调整，可调幅度为一圈)
- 可选的 MPC 速度控制器(参见第 11 页)，调节比为 1000:1
- 可选的自动冲程控制器(参见第 11 页)

冲程锁

- 冲程自动锁定位置－按下解锁，并转动调整冲程
- 有效保证泵在运转过程中流量的稳定
- 大旋钮，便于握持和转动，坚固可靠
- 图示直观，操作简单

检修

- 阀门拆卸无需工具，便于检修
- 多种备件包组合选择，供不同程度的检修保养需要
- 充油和排油口位置，可用作一般情况下对变速箱内部磨损状况的检查
- 油窗，用于检查润滑油的容量和状态
- 不需要特殊工具
- 非金属防卡连接器(已申请专利)，保证长时间使用后马达拆卸的方便，不会带出蜗杆

设计特性	给客户带来的好处	客户节省的费用
坚固设计，20,000 小时以上的运行寿命	泵寿命长	¥¥¥¥
隔膜破裂报警	确保泵受保护，确保运行	¥¥¥
自动冲程锁和调节	准确的化学加药	¥¥¥
防泄漏泵头设计	安全	¥¥¥
无需工具拆装的阀门和接头选择	快速简便的安装和检修	¥¥
多种不同组合的备件包选择	成本最小化的、合适有针对性的维护	¥¥
环氧树脂漆和 TFE 涂层的泵头和泵头连接器	耐受环境的腐蚀	¥¥
Nema 4x，IP56 变速箱(轴承密封)	密封性好，并且保护免受环境损坏	¥¥
油窗	快速维护检查	¥¥
防卡连接器(马达轴和蜗杆之间)	允许便利地拆卸马达	¥¥

流量曲线
(50Hz 情况下)

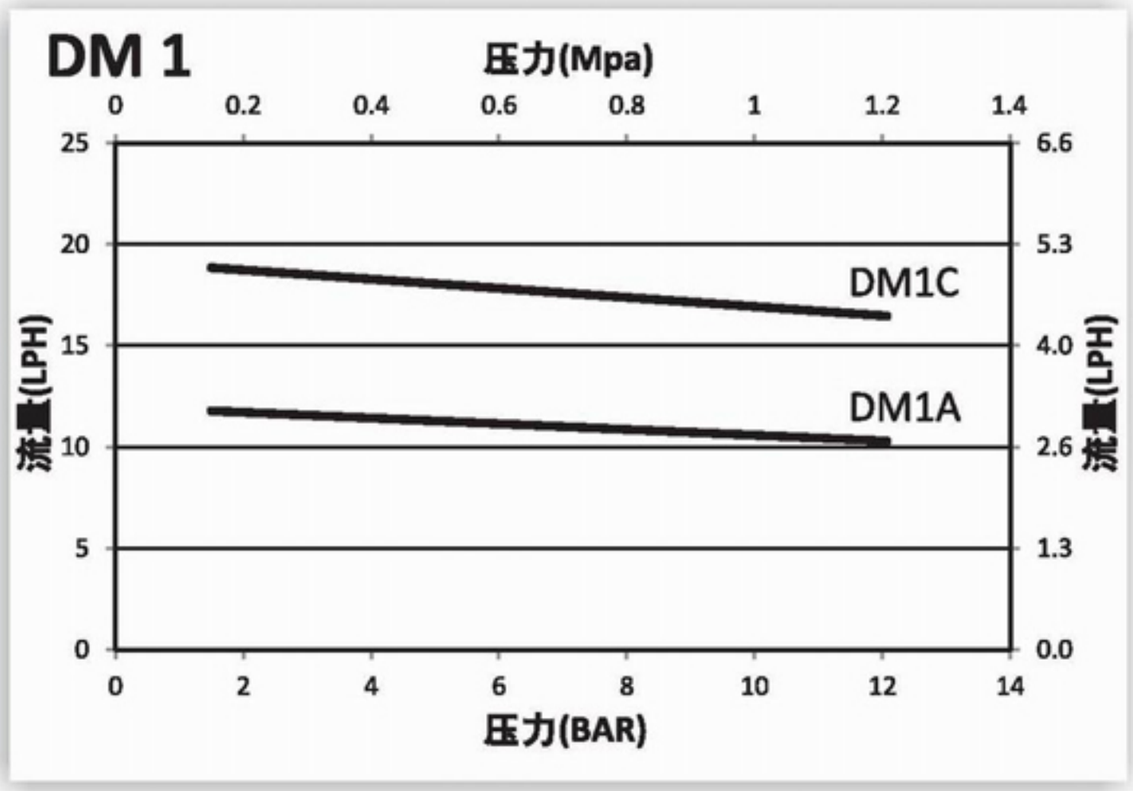

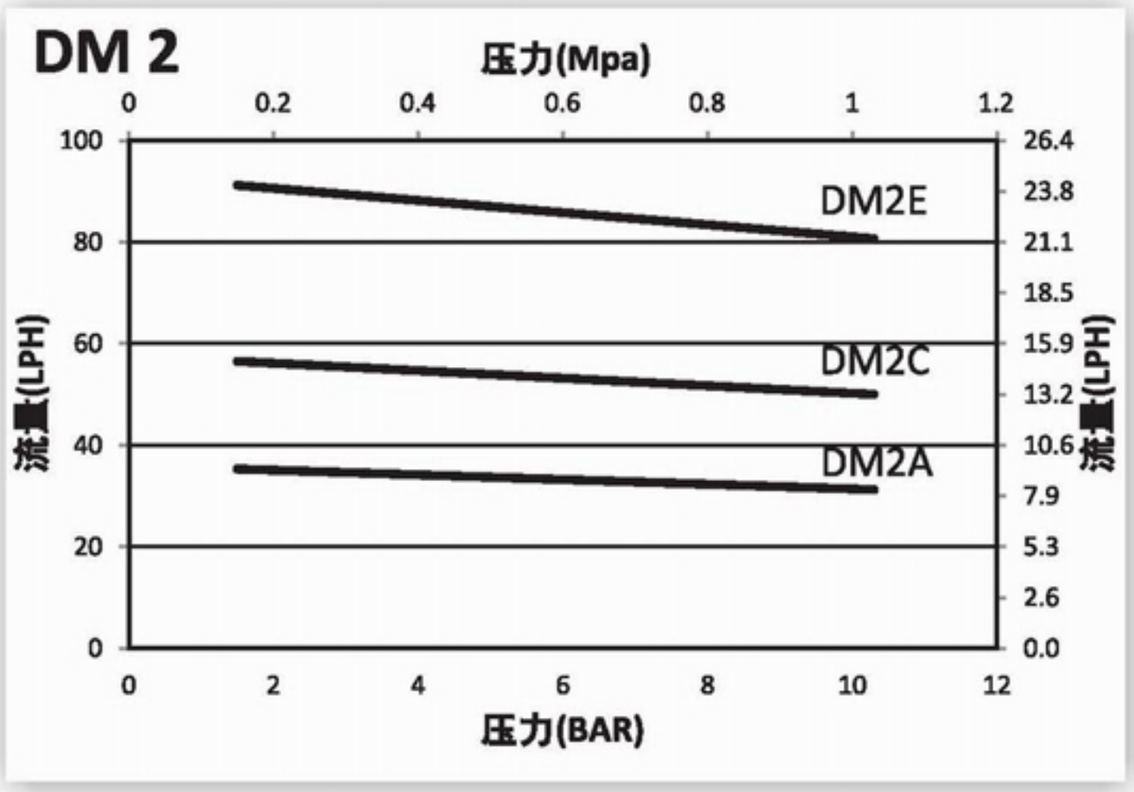

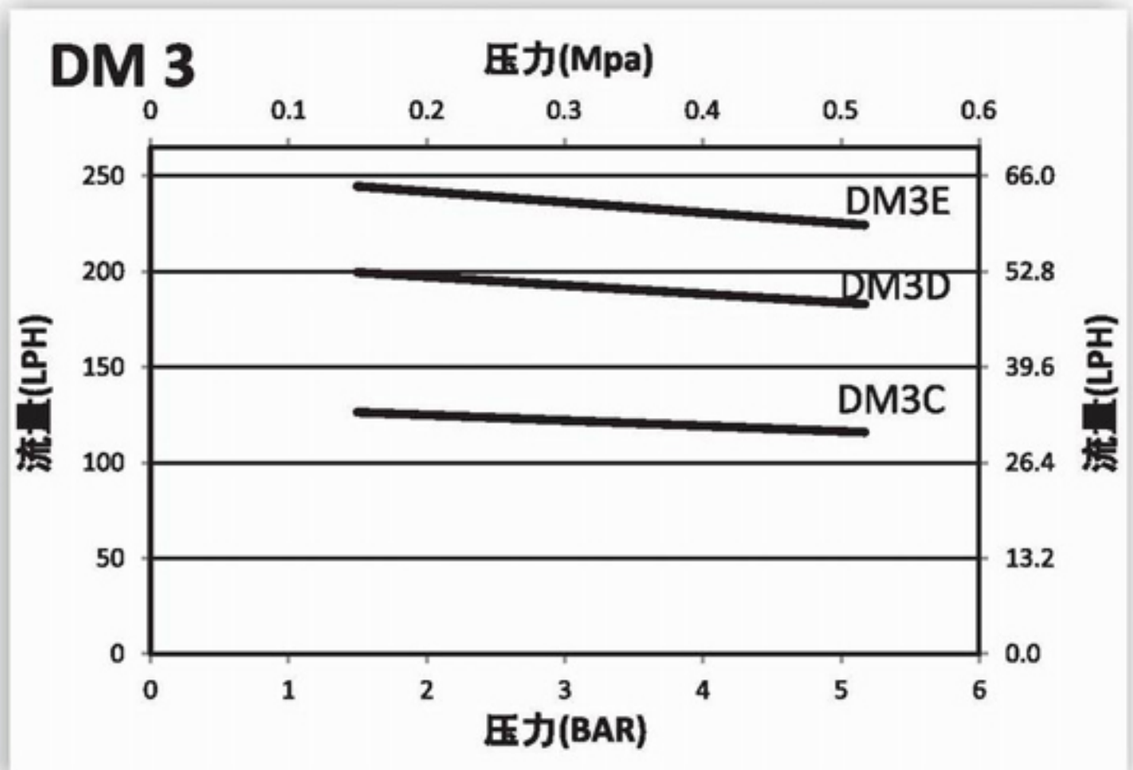

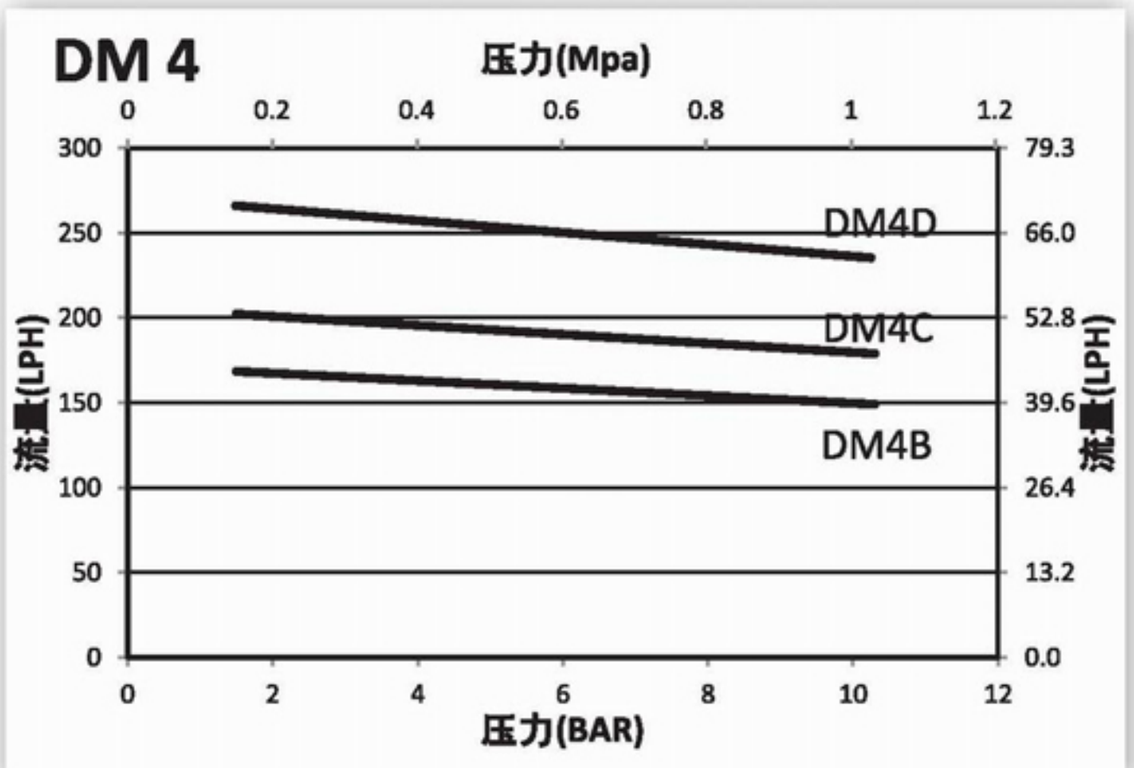

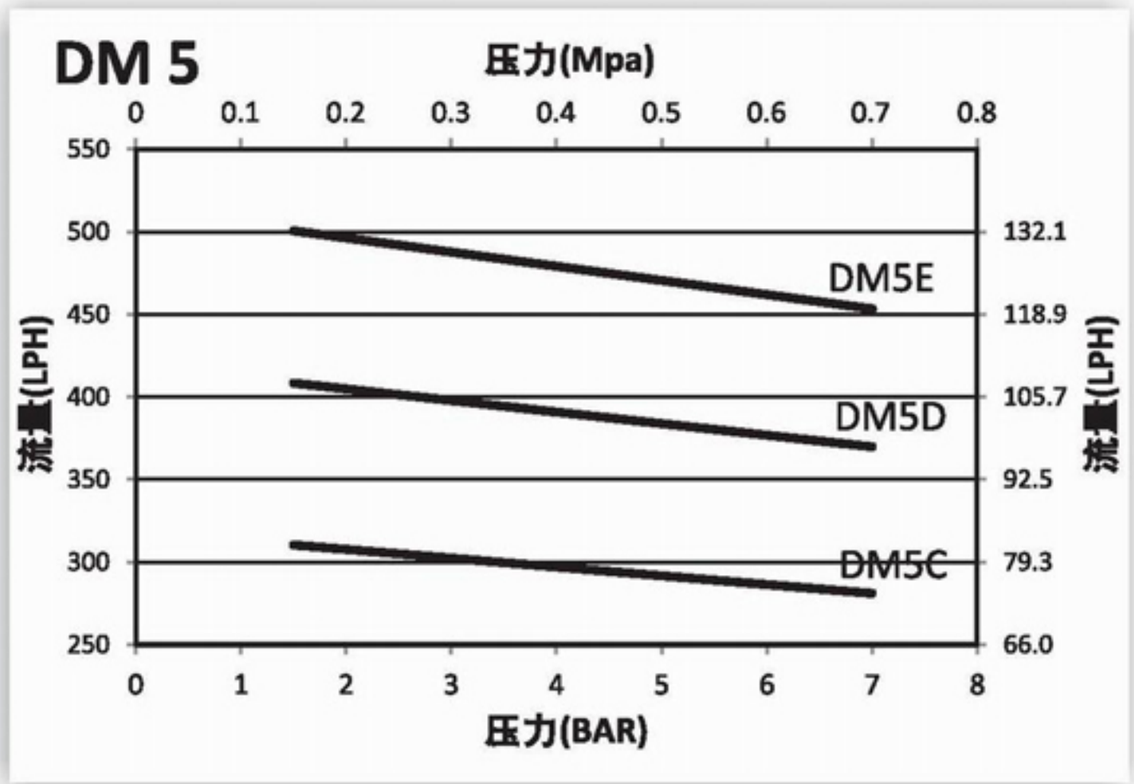

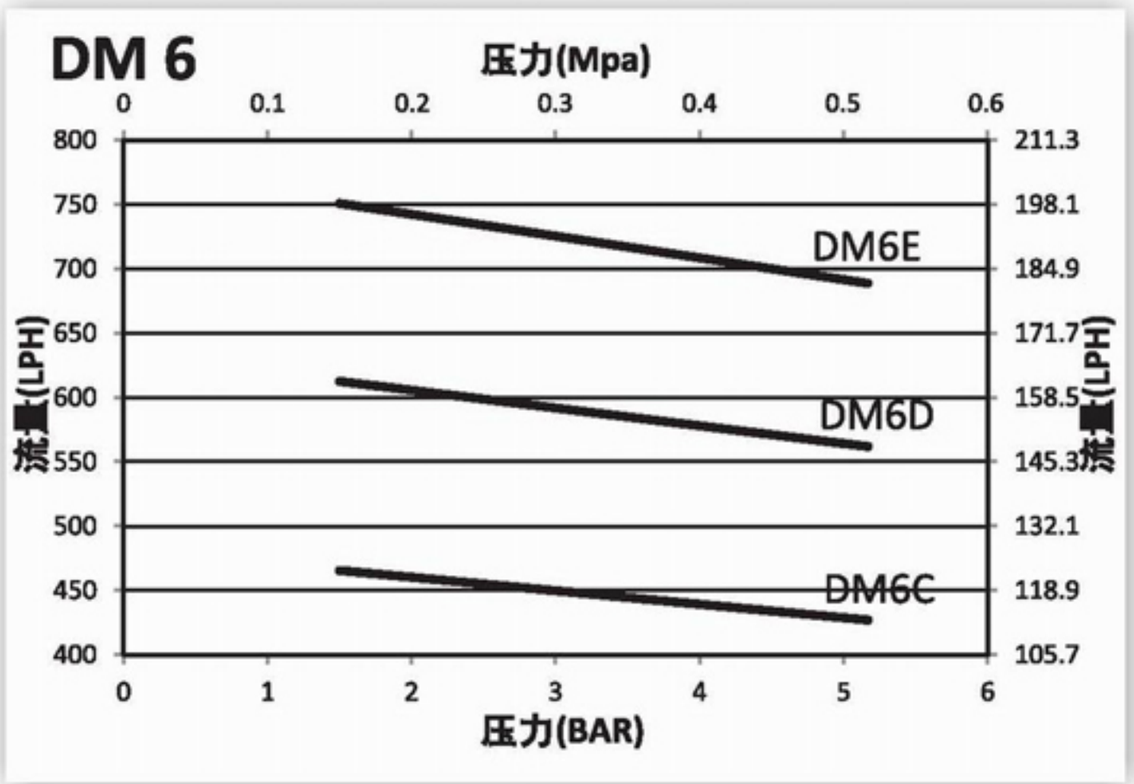

GLM1-6 泵部件

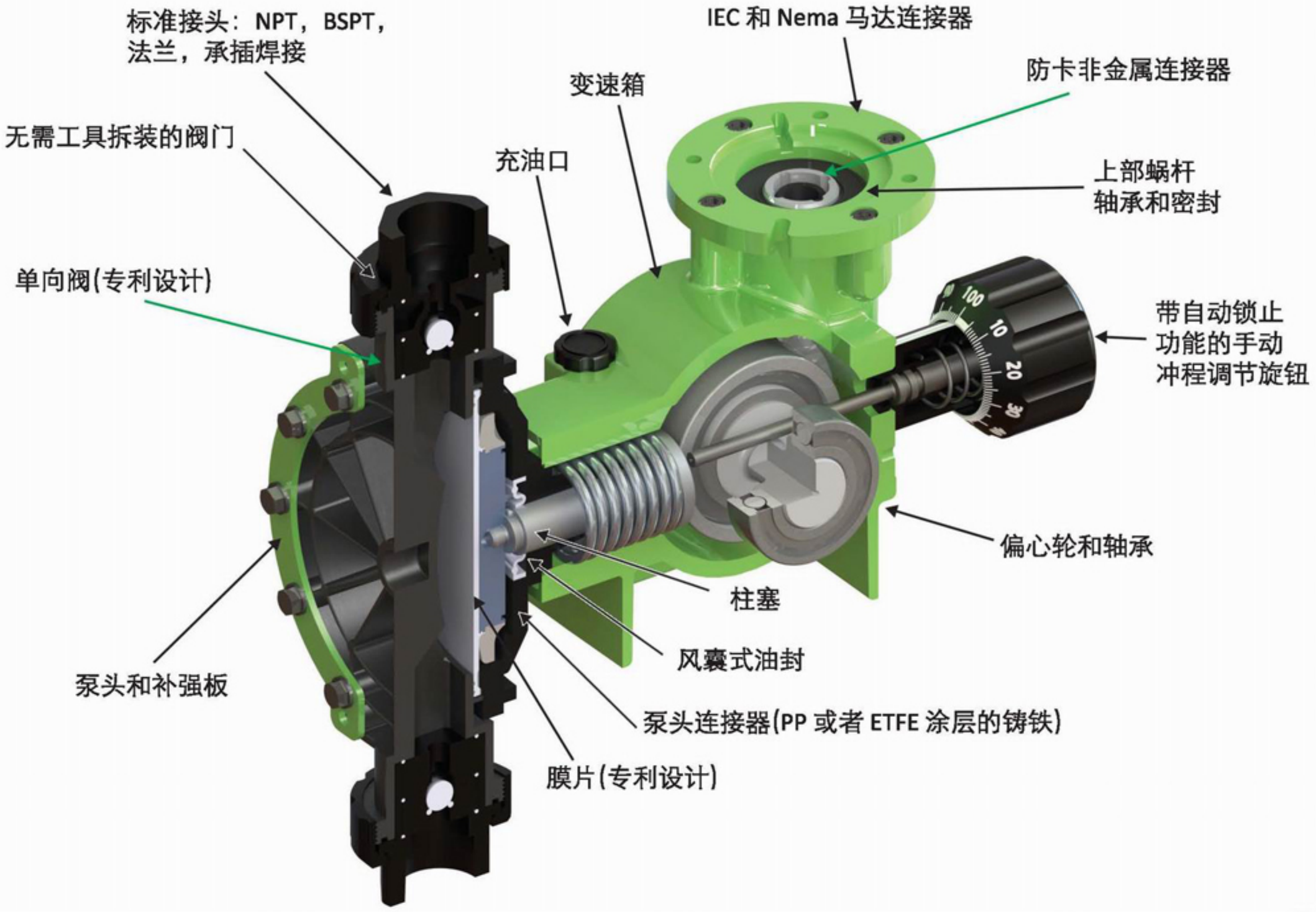

GLM7 泵部件

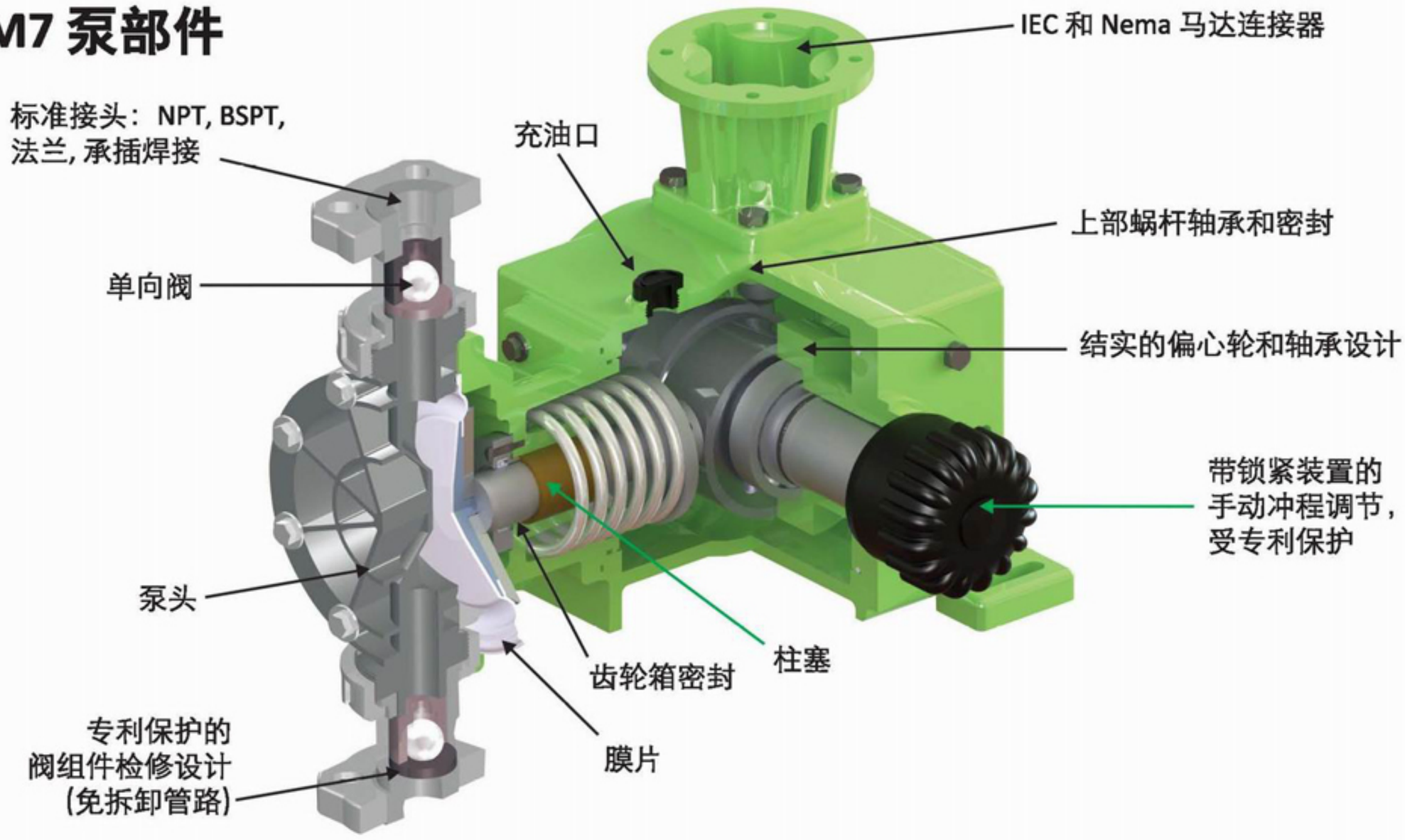

尺寸图

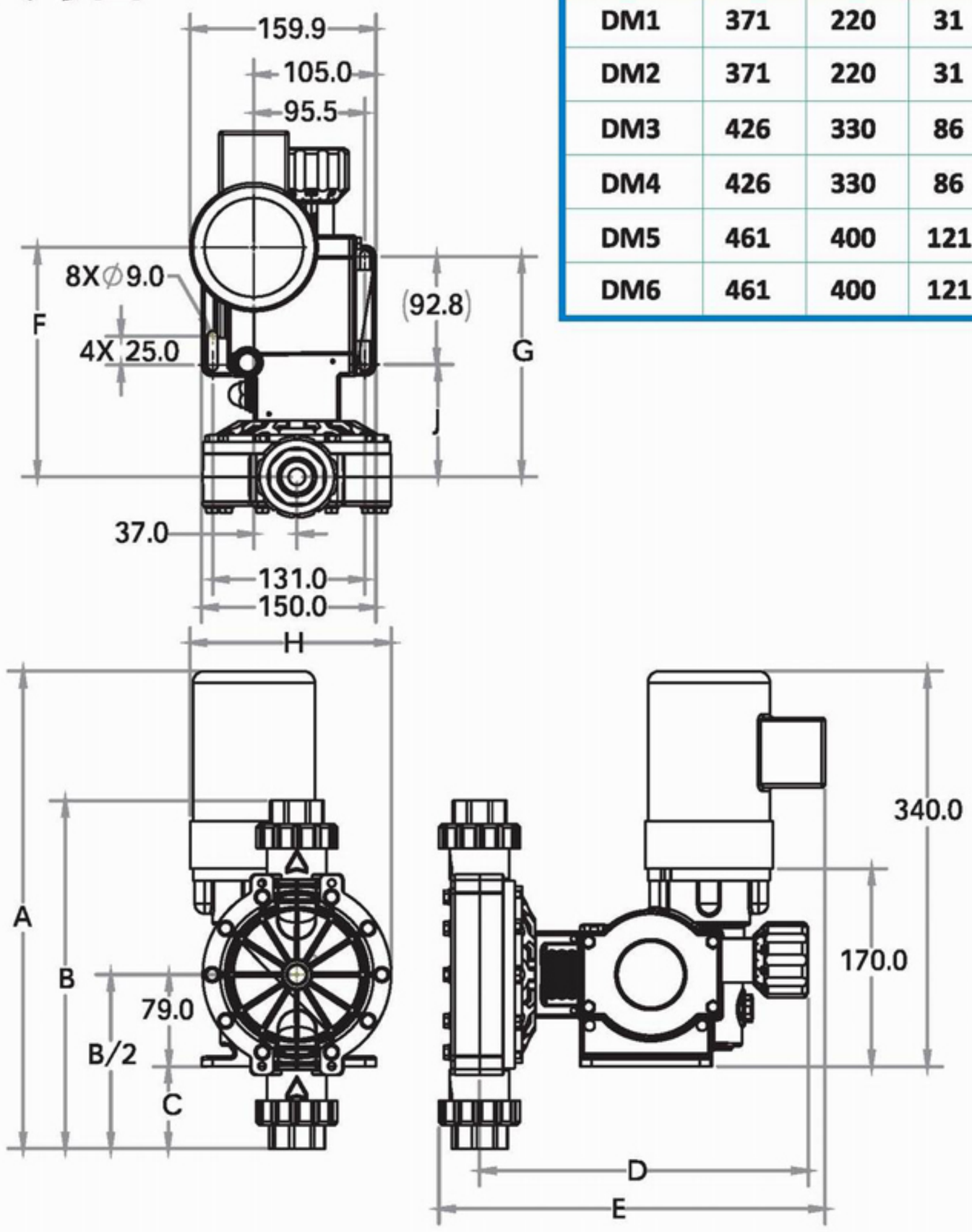

型号	A	B	C	D	E	F	G	H	J
DM1	371	220	31	273	312	187	180	150	87
DM2	371	220	31	273	312	187	180	150	87
DM3	426	330	86	283	332	197	190	173	97
DM4	426	330	86	283	332	197	190	173	97
DM5	461	400	121	287	343	201	194	187	101
DM6	461	400	121	287	343	201	194	187	101

所有尺寸单位为毫米

可选项

隔膜破裂报警装置

保护您的泵和系统，避免由此带来的损失。

隔膜破裂报警装置包含可视性的压力表和带信号输出的压力开关两种型式。

双层的隔膜设计可以防止隔膜失效。

HypoPump®2 专利技术泵头
(输送易汽化介质的专用泵头)

保证在输送易汽化的介质时，泵添加的准确性和连续性。请咨询我们以获得更详细的资料。

控制

泵控制器(MPC)

DM 泵配置 MPC 控制器，可方便地实现计量泵与工艺系统的集成。该控制器的特点为：

- 使用 4-20 mA 输入手持式键盘可自动控制并显示流量，并可同时手动控制行程
- 调节比 1000:1
- 采用 1.5m 电缆将 IP56(NEMA 4X)手持式控制面板连接到泵上
- 也可将手持式控制器安装到距离泵最远 300m 处
- 手持式控制面板可以 LPH 或 GPH 数字显示泵的流量
- 采用数字输入输出来监控和控制
  - 储槽液位
  - 流量核准
  - 远程状态指示(开/关)
  - 报警状态
  - 脉冲输出(行程计数器)
  - 自动/手动状态

冲程控制器

自动冲程控制器

GLM 冲程控制器是一种用于标准应用的经济型 4-20 冲程控制器。其设置简单，有手动和一个外部冲程指示器。此冲程控制器结构紧凑，可与泵一起购买，或后续购买添加到现有的泵上。

- 4-20 输入和输出模拟信号
- 外部机械旁通冲程调节
- 外部冲程位置
- 可选的防爆备选件

还可提供气动执行器

pulsafeeder.com

部件及附件

KOPkit 备件包套件可帮助您减少停机时间，并快速恢复至工作状态。使用 KOPkits 套件进行预防性维护，以确保您的帕斯菲达计量泵持续以良好性能运行。

脉动阻尼器提高了泵的效率，有效消除脉动，并使管流平滑。

安全阀可防止压力过大损坏泵或管件

密闭箱防止泵系统检修时的化学泄漏。

Pulsalube 原装润滑油，可提供最佳润滑效果，延长设备寿命。

宾奇（上海）环保科技有限公司
电话：021-56452599
传真：021-33910293
网站：www.binchy.com.cn
www.binchy.com.tw

GLM - 3/2013/Rev 1

PULSAFEEDER
美国IDEX集团成员之一
2883 Brighton-Henrietta Townline Road
Rochester, NY 14623 美国
电话：+1 585-292-8000
电子邮箱：p@idexcorp.com

ISO 9001 及 ISO 14001 认证公司

IDEX-中国

IDEX - 北京
北京市朝阳区永安东里 16 号
CBD 国际大厦 1701A 室
电话：+86-10-6566-9090

IDEX - 上海
上海市长宁路 1027 号
兆丰广场 3502-3505 室
电话：+86-21-5241-5599

IDEX - 广州
广州市体育西路 103 号
维多利广场 B 塔 1704 室
电话：+86-20-3886-6156

IDEX - 成都
成都市提督街 88 号
四川建行大厦 2413 室
电话：+86-28-8676-7458

E-mail: cschina.idexapg@idexcorp.com