V系列低噪音叶片泵(双泵)

概述

本系列是工业应用而开发的高性能子母叶片泵。适用于注塑机械、橡胶机械、压铸机械、机床等各种液压系统中。其主要特点：

1、子母叶片的结构设计，减少了叶片对定子的冲击，在较高的工作压力和高转速下，性能更稳定，寿命更长。

2、子母叶片结构本身具有低噪音的特性。12叶片的设计、流量脉动很小，噪音更低。

3、多排量的选择，以及泵芯的插装式结构，使用户使用更灵活，维修更方便。

订购码

(F3-)	****V	**	A	**	(F)	-**	*	22	*
前注	系列号	▲排量代号轴端泵	油口连接	▲排量代号盖端泵	安装型式	轴伸形式	油口位置	设计号	旋转方向
无标记：石油系油乳化液水一乙二醇	2520V	10,12,14,15,17,19,21	A-SAE 4-螺栓法兰	2,3,4,5,6,7,8,9,10,11,12,14	无标记-法兰安装型	1-带键直轴	详询销售部	22	（从泵的轴端看）
	3520V	21,25,30,32,35,38,45		2,3,4,5,6,7,8,9,10,11,12,14	F-脚座安装型	86-重型带键直轴			L-逆时针旋转
	3525V	21,25,30,32,35,38,45		10,12,14,15,17,19,21					
F3:磷酸酯液	4520V	42,45,50,57,60,66,75		2,3,4,5,6,7,8,9,10,11,12,14		11-花键轴			R-顺时针旋转
	4525V	42,45,50,57,60,66,75		10,12,14,15,17,19,21					
	4535V	42,45,50,57,60,66,75		21,25,30,32,35,38,45					

▲在1200r/min和0.69MPa（100psi）下的额定排量USgpm

版权所有,侵权必究

外形尺寸

2520V,35**V和452*V

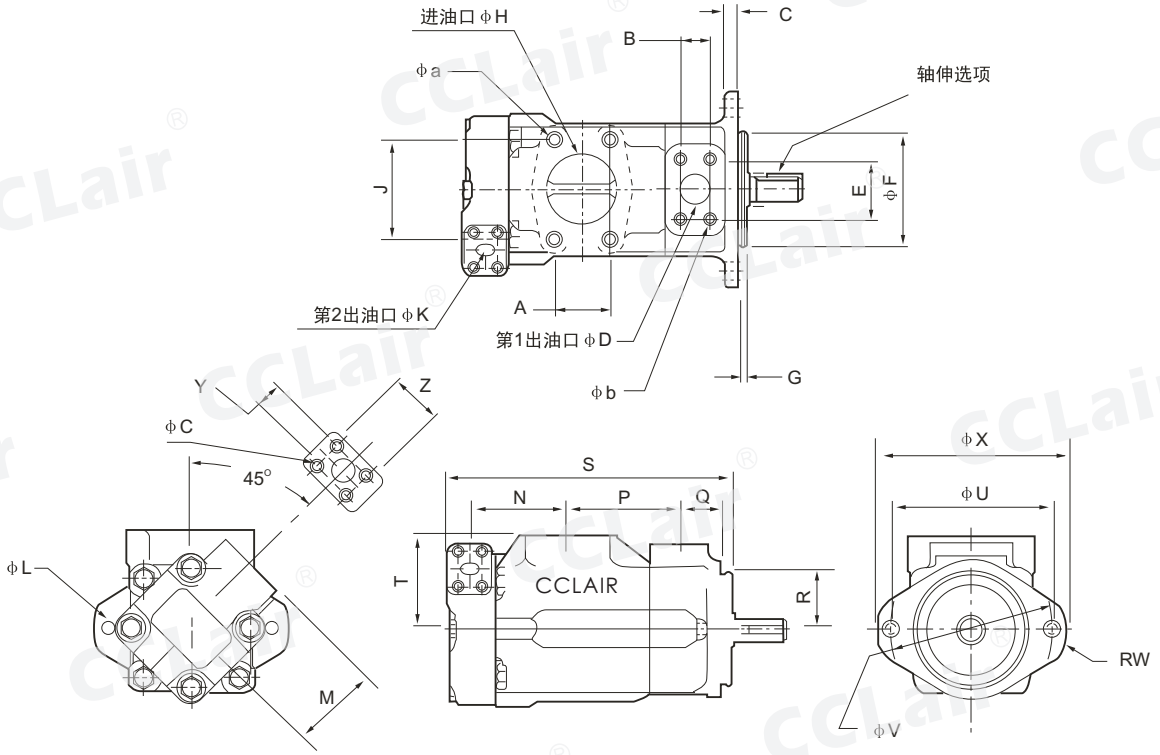

型号	Φa x 全部螺纹深，4孔	Φb x 全部螺纹深，4孔	Φc x 全部螺纹深，4孔
2520V	1/2-13UNC-2B x 23.8深	3/8-16UNC-2B x 20.1深	3/8-15UNC-2B x 20.1深
3520V	5/8-11UNC-2B x 25.4 深	7/16-14UNC-2B x 21.0 深	3/8-15UNC-2B x 20.1 深
3525V	5/8-11UNC-2B x 25.4 深	7/16-14UNC-2B x 21.0 深	3/8-15UNC-2B x 20.1 深
4520V	5/8-11UNC-2B x 25.4 深	1/2-13UNC-2B x 23.8 深	3/8-15UNC-2B x 20.1 深
4525V	5/8-11UNC-2B x 25.4 深	1/2-13UNC-2B x 23.8 深	3/8-15UNC-2B x 20.1 深

型号	A	B	C	D	E	F	G	H	J	K	L	M	N	P	Q
2520V	50.8	26.2	12.7	25.4	52.4	101-6/101.5	9.53	63.5	88.9	19.1	75.2	75.2	88.1	101.6	38.1
3520V	62	30.1	15.9	31.7	58.7	127/126.9	9.53	76.2	106.3	19.1	75.2	75.2	99.6	114.3	38.1
3525V	62	30.1	15.9	31.7	58.7	127/126.9	9.53	76.2	106.3	25.4	74.7	74.7	109.5	114.3	38.1
4520V	69.9	35.7	15.9	38.1	69.9	127/126.9	12.7	88.9	120.6	19.1	75.2	75.2	120	119.4	42.9
4525V	69.9	35.7	15.9	38.1	69.9	127/126.9	12.7	88.9	120.6	25.4	74.7	74.7	136	119.4	42.9

型号	R	S	T	U	V	W	X	Y	Z
2520V	76.2	250	85.3	146.1	120	14	174.7	22.2	47.6
3520V	82.6	273.3	88.9	181	148	16	213	22.2	47.6
3525V	82.6	287.3	88.9	181	148	16	213	26.2	52.4
4520V	93.7	303.5	102.4	181	148	16	213	22.2	47.6
4525V	93.7	325	102.4	181	148	16	213	26.2	52.4

版权所有,侵权必究

外形尺寸

4535V

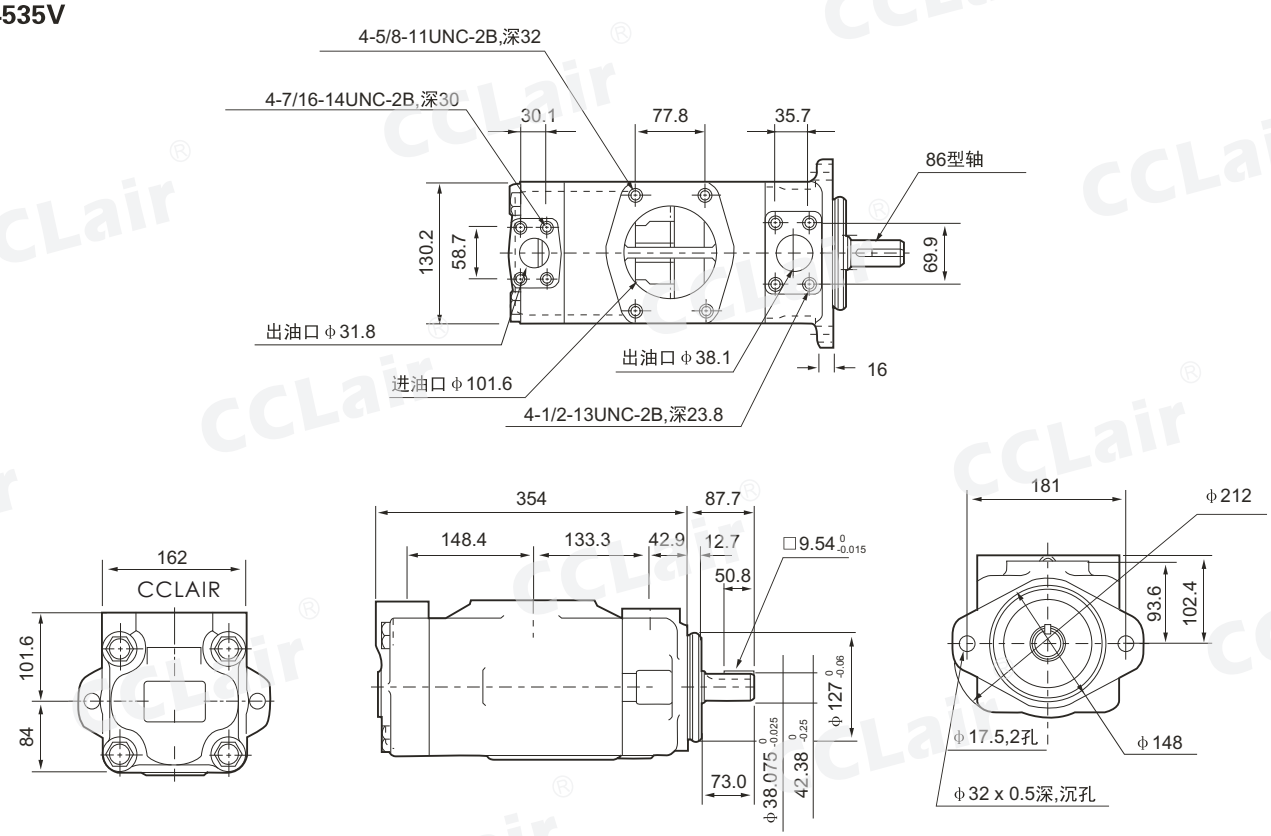

使用与维护

●液压用油

推荐使用40°C时粘度等级为32-68cSt抗磨液压油或带有子母标记SC、SD、SE或SF的汽车曲轴箱油。额定转速和压力下的推荐粘度：最低13cSt、最高54cSt、最低49°C、最高65°C

●冷启动

当使用SAE10W油在860至54cSt范围内工作时，转速和压力应限制在它们各自额定的50%以内，直到系统热起来。油液粘度超过860cSt启动时要特别注意，要使整个系统包括远处的缸和马达都热起来。

●高温运行

在高温运行时，粘度不得低于13cSt,温度不得超过99℃，因为泵芯组件和密封件的期望寿命将缩短。

●噪音数据

各系列单泵的平均噪音值测试条件：

1、静音试验室，转速为1500r/min
2、抗磨液压油，粘度30cSt
3、测试油温45-50°C
4、测试距离，距泵后1m

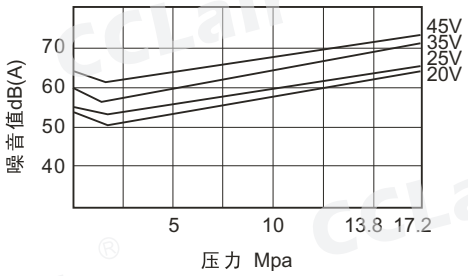

版权所有,侵权必究

VQ系列叶片泵(单泵)

概述

本系列是专为工程机械开发的高压高性能子母叶片泵，适用于工程机械，尤其行走机械的场合。其主要特点:

1、采用液压平衡的子母叶片结构设计，压力更高，最高达到21MPa。

2、采用浮动侧板结构，可以自动补偿间隙，达到压力平衡，实现高转速高压力的优越性能；

3、侧板采用双金属挠性材料，极大提高抗咬合性能，使泵的效果更高，寿命更长。

订购码

(F3-)	25VQ	21	A	(F)	-1	A	20	L
前注	系列号	▲排量代号	油口连接	安装型式	轴伸形式	出油口位置	设计号	旋转方向
无标记: 石油系油乳化液水一乙二醇 F3:磷酸酯液	20VQ	2,3,4,5,6,7,8,9 10,11,12,14	A-SAE 4螺栓法兰	无标记: 法兰安装型 F- 脚座安装型	1-带键直轴 151-花键轴	(从泵的盖端看) A-进口油对侧 B-从进口油逆时针90° C-进口油同侧 D-从进口油顺时针90°	30	(从泵的轴端看) L-逆时针旋转 无标记: 顺时针旋转
	25VQ	10,12,14,15,17, 19,21						
	35VQ	21,25,30,32,35, 38,45			1-带键直轴 86-重型带键直轴		20	
	45VQ	42,45,50,57,60 66,75			11-花键轴			

▲在1200r/min和0.69MPa(100psi)下的额定排量USgpm。

版权所有,侵权必究

性能参数

型号	排量代号	几何排量（ml/r）	最高转速（r/min）	最高压力（Mpa）	典型输出流量 flow（L/min）最高转速及最高压力	典型输出功率（KW）最高转速及最高压力	重量
20VQ	2	7	2700	21	16.4	7.2	11.8
	3	11.7	2700	21	24.4	10.8	
	4	15	2700	21	32.7	14.4	
	5	18	2700	21	42.3	17.9	
	6	19	2700	21	50.6	21.5	
	7	22	2700	21	58.8	23.7	
	8	27	2700	21	56.4	25.1	
	9	30	2700	21	73.4	26.0	
	10	31.5	2700	21	81.7	26.8	
	11	36	2700	21	88.5	27.7	
	12	40	2700	16	96.5	28.4	
	14	45	2700	14	115.4	29.1	
25VQ	10	32.5	2700	21	81.4	35.2	14.5
	12	38.3	2700	21	88.5	41.0	
	14	43.3	2700	21	103.8	46.6	
	15	47.3	2500	21	109.4	48.1	
	17	52.5	2500	21	119.2	51.8	
	19	60	2500	21	133.5	55.2	
	21	65.0	2500	21	146.2	61.9	
35VQ	21	64.0	2500	21	145.5	63.7	22.7
	25	79.2	2500	21	173.1	75.3	
	30	95.0	2500	21	211.5	87.7	
	32	101	2500	21	220.2	92.2	
	35	109	2400	21	230.8	98.5	
	38	118	2400	21	250	104.4	
	45	147	2400	21	271.2	99.8	
45VQ	42	134	2400	17.5	255.8	91.4	34.1
	45	147	2200	17.5	271.2	99.8	
	50	156	2200	17.5	303.8	105.2	
	57	180	2200	17.5	343.7	120.2	
	60	189	2200	17.5	369.2	126.8	
	66	208	2200	17.5	408.7	142.4	
	75	237	2200	14	460	120.2	

性能参数：SAE 10W油液▲82°C(180°F) 泵进口▲0 PSIG（14.7/Psia） 注：出口必须始终高于进口压力。

版权所有,侵权必究

特性曲线

50°C，10W油（26cst）空载

20VQ 输出流量，输入功率

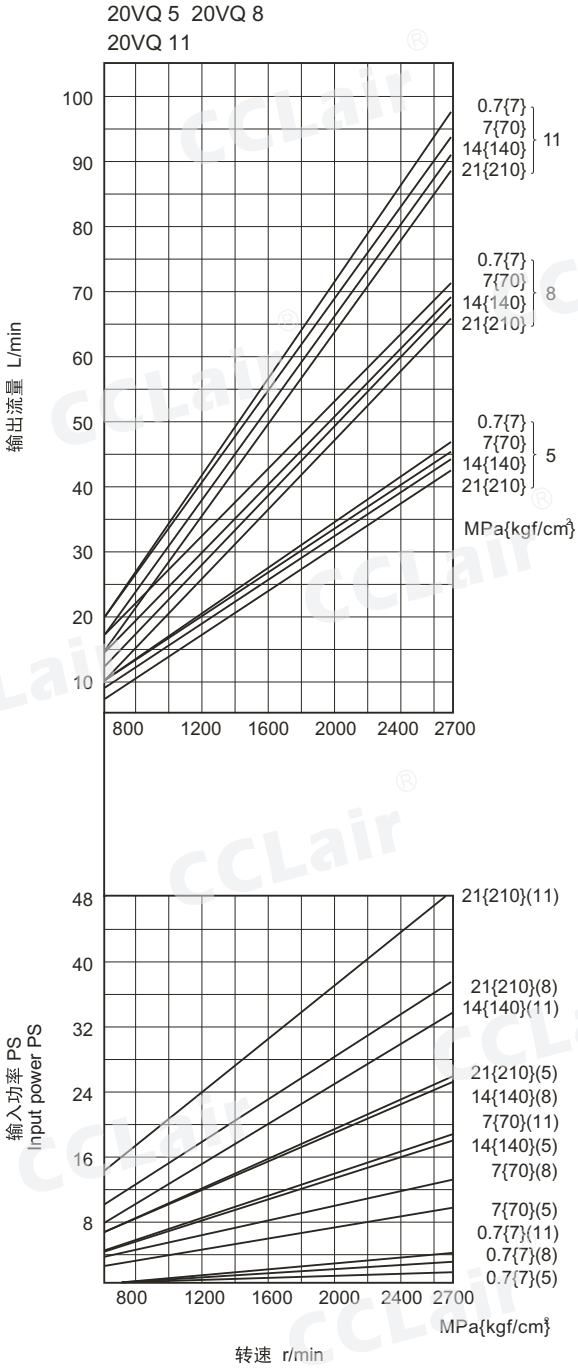

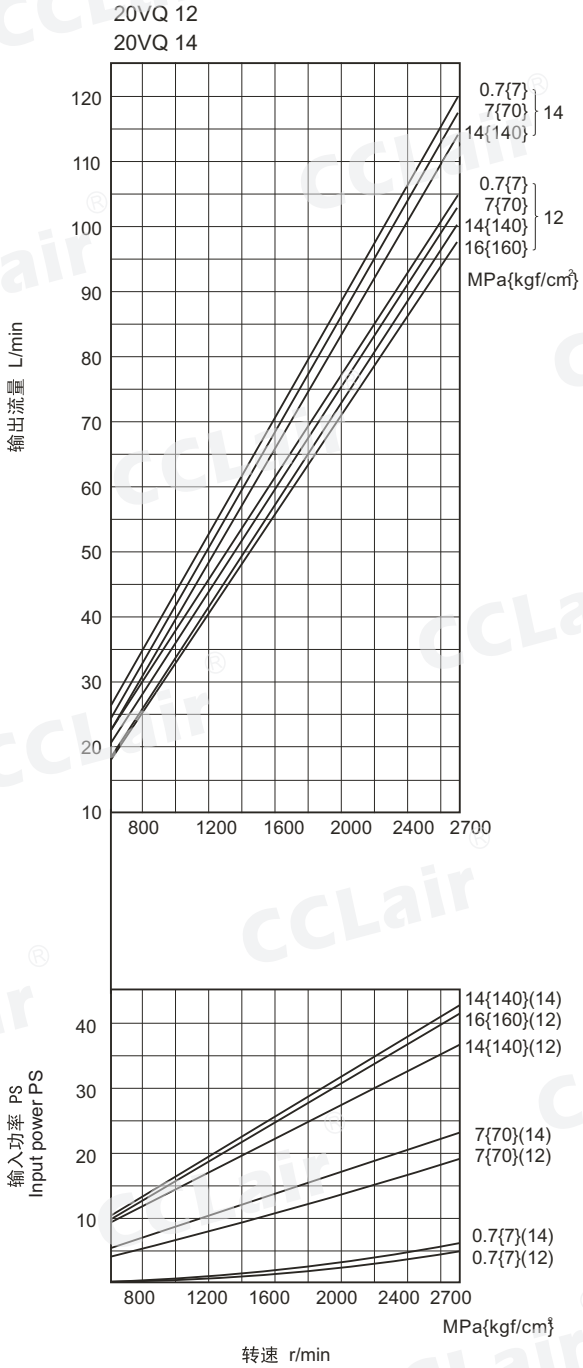

版权所有,侵权必究

特性曲线

50°C　10W油（26cst）进油口压力0MPa

25VQ 输出流量，输入功率

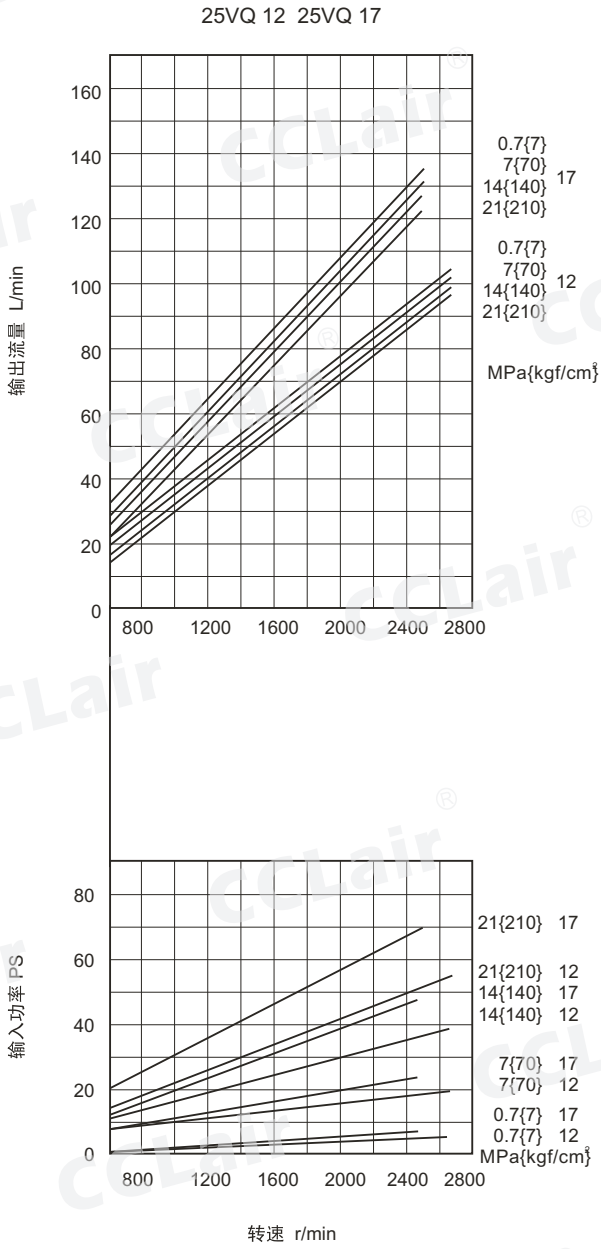

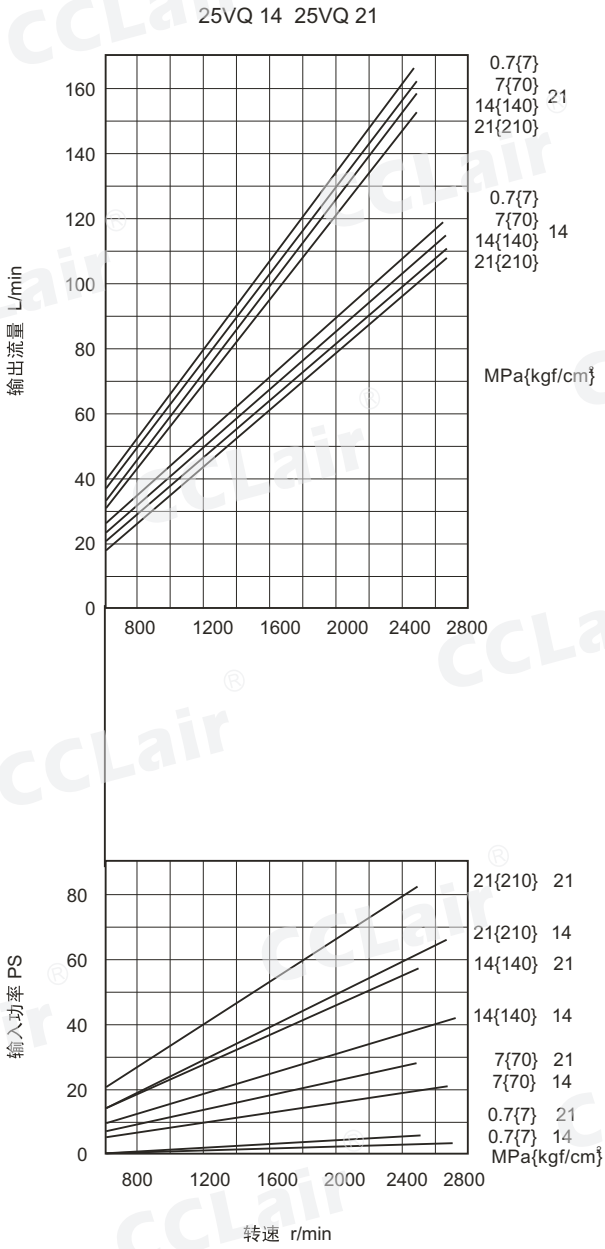

版权所有,侵权必究

特性曲线

50°C，10W油（26cst）进油口压力0MPa

45VQ 输出流量，输入功率

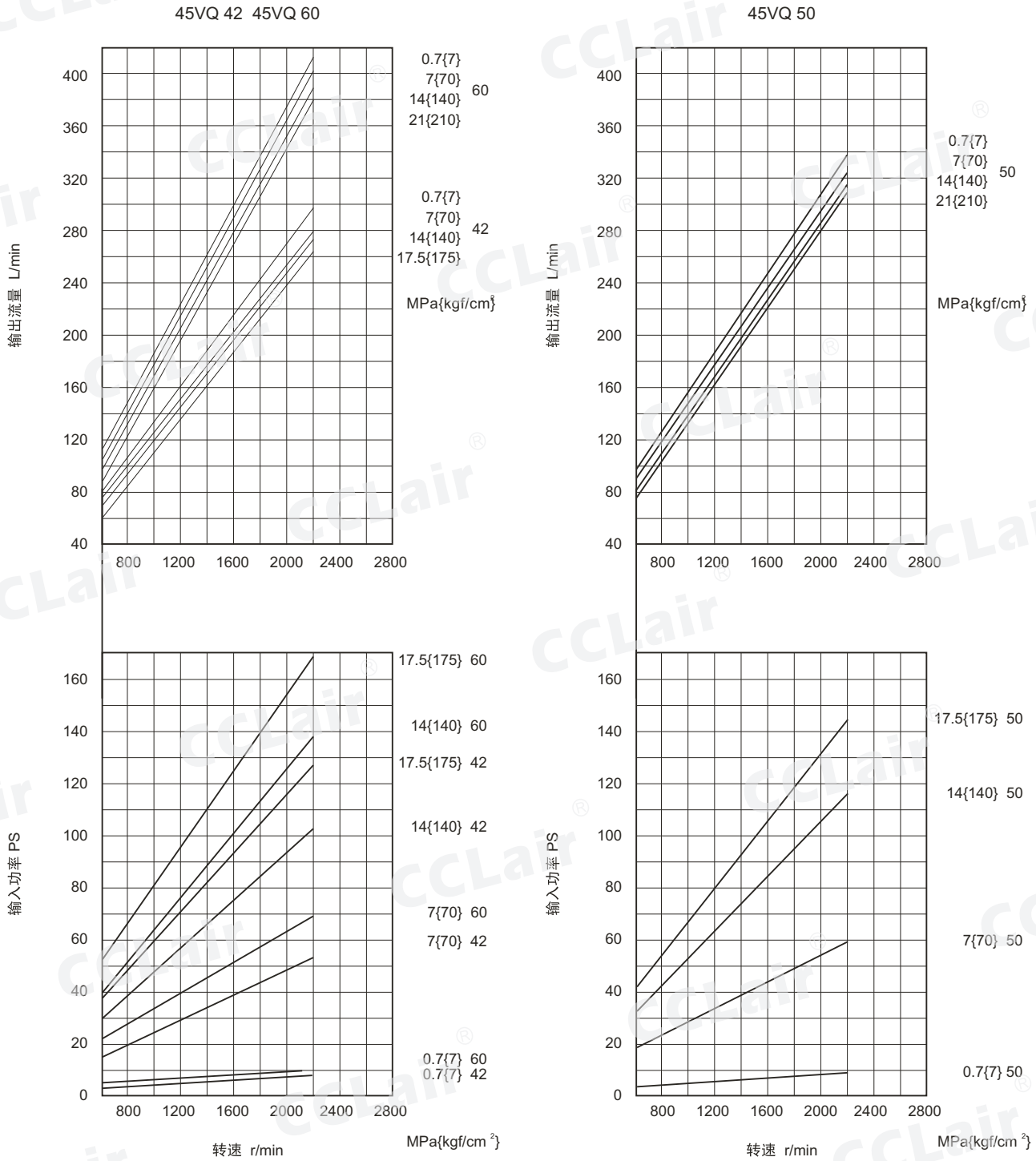

版权所有,侵权必究

特性曲线

50°C，10W油（26cst）空载

35VQ 输出流量，输入功率

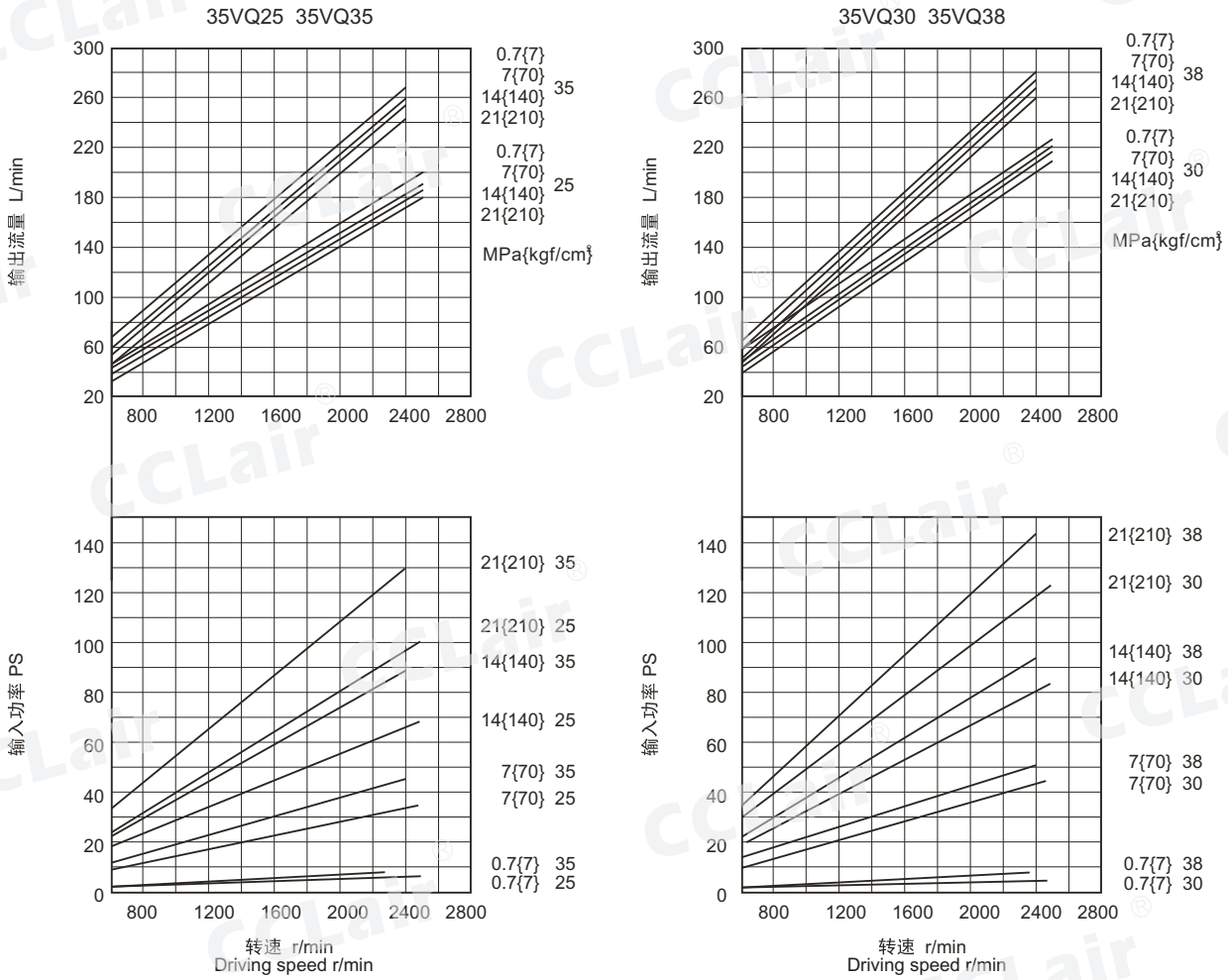

使用与维护

●液压用油

推荐使用40℃ 时粘度等级为32-68cSt抗磨液压油或带有子母标记SC、SD、SE或SF的汽车曲轴箱油。额定转速和压力下的推荐粘度：最低13cSt、最高54cSt、最低49℃ 、最高65℃

●冷启动

当使用SAE10W油在860至54cSt范围内工作时，转速和压力应限制在它们各自额定的50%以内，直到系统热起来。油液粘度超过860cSt启动时要特别注意，要使整个系统包括远处的缸和马达都热起来。

●高温运行

在高温运行时，粘度不得低于13cSt,温度不得超过99℃ ，因为泵芯组件和密封件的期望寿命将缩短。

版权所有,侵权必究

外形尺寸

20VQ法兰安装 20VQ

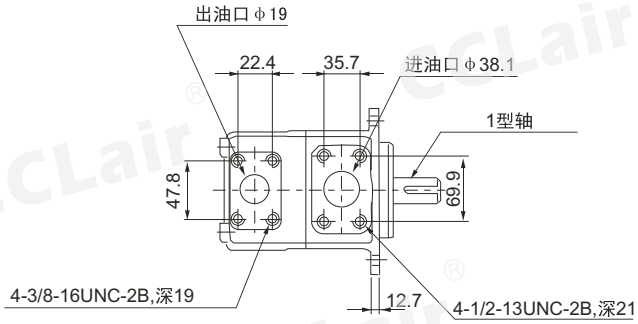

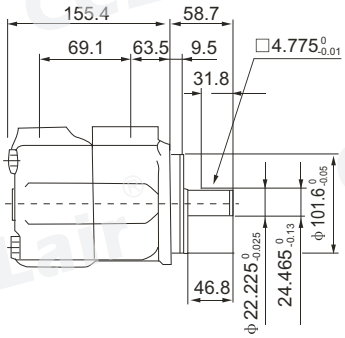

20VQ脚座安装 20VQ

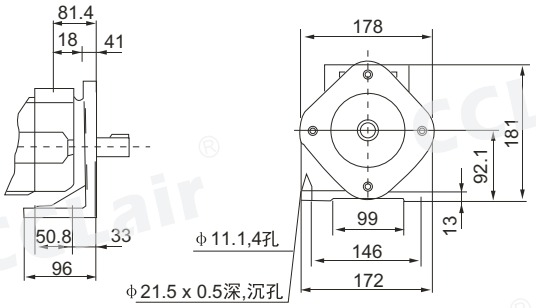

其余尺寸请参照法兰安装型

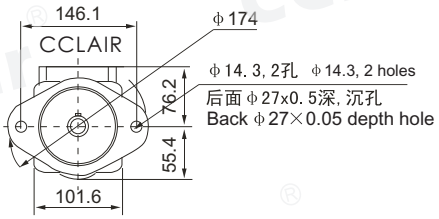

25VQ法兰安装

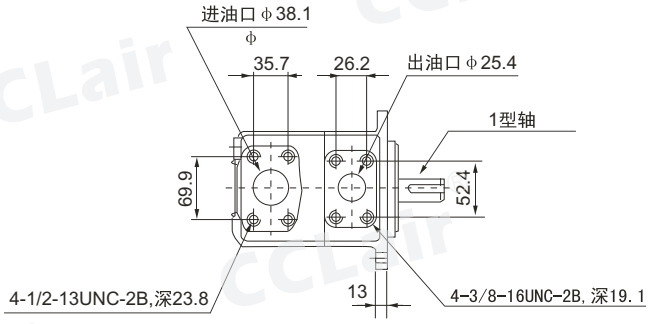

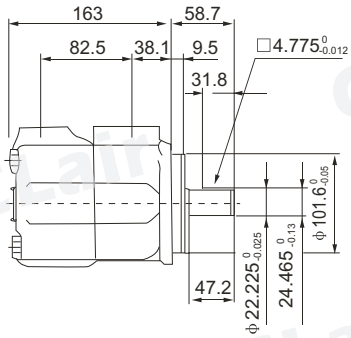

25VQ脚座安装 25VQ

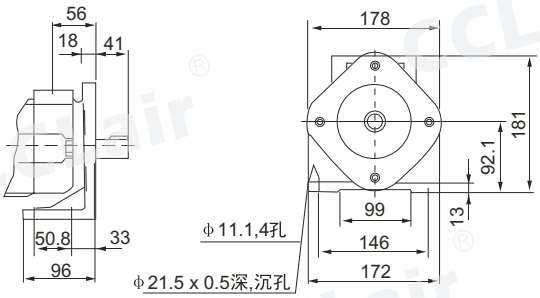

其余尺寸请参照法兰安装型

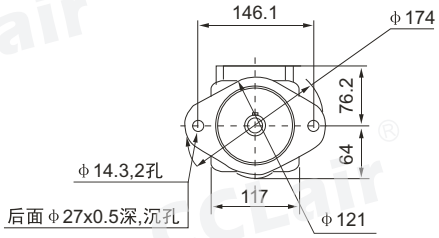

版权所有,侵权必究

外形尺寸

35VQ法兰安装

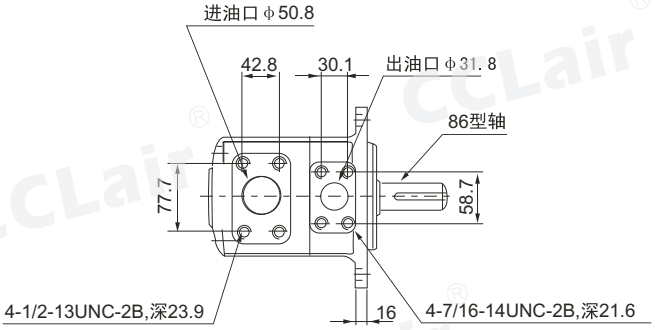

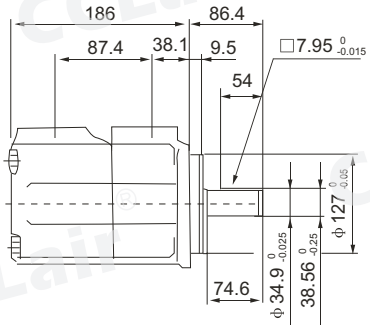

35VQ脚座安装 35VQ

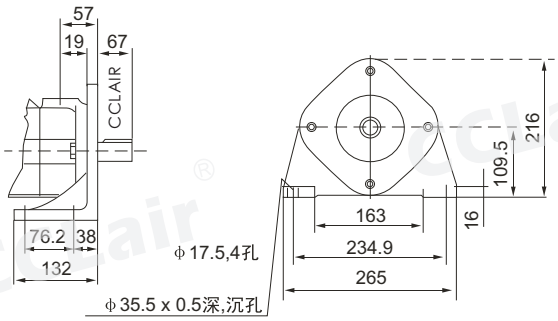

其余尺寸请参照法兰安装型

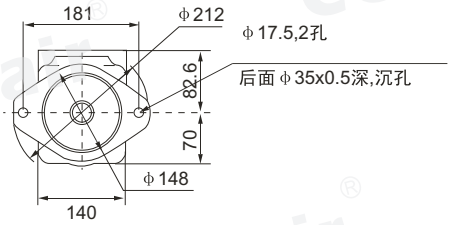

45VQ法兰安装 45VQ

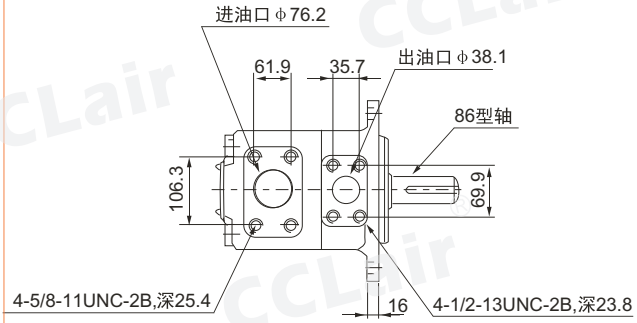

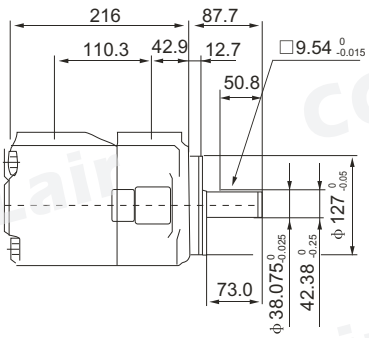

45VQ脚座安装 45VQ

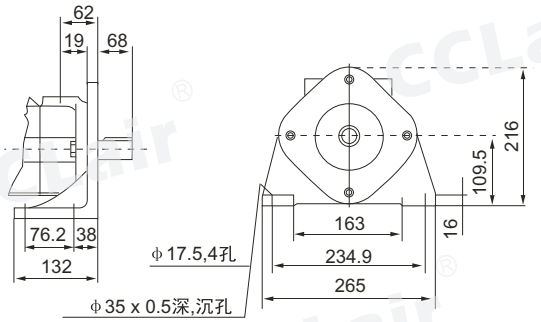

其余尺寸请参照法兰安装型

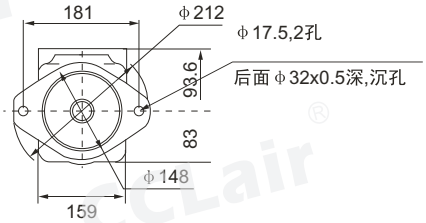

版权所有,侵权必究

VQ系列叶片泵(双泵)

概述

本系列是专为工程机械开发的高压高性能子母叶片泵，适用于工程机械，尤其行走机械的场合。其主要特点:

1、采用液压平衡的子母叶片结构设计，压力更高，最高达到21MPa。

2、采用浮动侧板结构，可以自动补偿间隙，达到压力平衡，实现高转速高压力的优越性能；

3、侧板采用双金属挠性材料，极大提高抗咬合性能，使泵的效果更高，寿命更长。

订购码

(F3-)	****VQ	**	A	**	(F)	-*	*	20	*
前注	系列号	▲排量代号	油口连接	▲排量代号盖端泵	安装型式	轴伸形式	油口位置	设计号	旋转方向
无标记: 石油系油乳化液水一乙二醇 F3:磷酸酯液	2520VQ	10,12,14,15,17,19,21	A-SAE 4螺栓法兰	2,3,4,5,6,7,8,9,10,11,12,14	无标记: 法兰安装型 F- 脚座安装型	1-带键直轴 86-重型带键直轴 11-花键轴	见下表	20	(从泵的轴端看) 无标记: 顺时针旋转 L-逆时针旋转
	3520VQ	21,25,30,32,35,38,45		2,3,4,5,6,7,8,9,10,11,12,14					
	3525VQ	21,25,30,32,35,38,45		10,12,14,15,17,19,21					
	4520VQ	42,45,50,57,60,66,75		2,3,4,5,6,7,8,9,10,11,12,14					
	4525VQ	42,45,50,57,60,66,75		10,12,14,15,17,19,21					
	4535VQ	42,45,50,57,60,66,75		21,25,30,32,35,38,45					

▲在1200r/min和0.69MPa(100psi)下的额定排量USgpm。

版权所有,侵权必究

油口位置表(从泵的盖端看)

●2520VQ
●3520VQ
●3525VQ
●4520VQ
●4525VQ

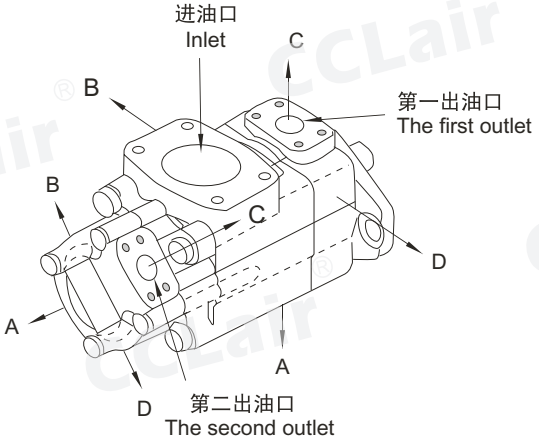

●4535VQ

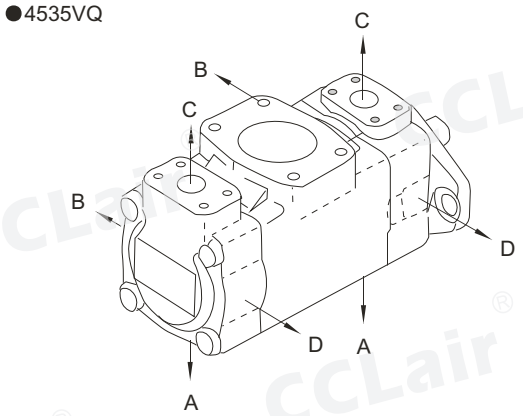

油口位置		所有系列（除4535VQ外）	4535VQ
第一出油口在进油口对侧	AA	第二出油口在进油口逆时针转135°	第二出油口在进油口对侧
	AB	第二出油口在进油口逆时针转45°	第二出油口在进油口逆时针转90°
	AC	第二出油口在进油口顺时针转45°	第二出油口在进油口同侧
	AD	第二出油口在进油口顺时针转135°	第二出油口在进油口顺时针转90°
第一出油口从进油口逆时针转90°。	BA	第二出油口在进油口逆时针转135°	第二出油口在进油口对侧
	BB	第二出油口在进油口逆时针转45°	第二出油口在进油口逆时针转90°
	BC	第二出油口在进油口顺时针转45°	第二出油口在进油口同侧
	BD	第二出油口在进油口顺时针转135°	第二出油口在进油口顺时针转90°
第一出油口在进油口同侧	CA	第二出油口在进油口逆时针转135°	第二出油口在进油口对侧
	CB	第二出油口在进油口逆时针转45°	第二出油口在进油口逆时针转90°
	CC	第二出油口在进油口顺时针转45°	第二出油口在进油口同侧
	CD	第二出油口在进油口顺时针转135°	第二出油口在进油口顺时针转90°
第一出油口从进油口顺时针转90°。	DA	第二出油口在进油口逆时针转135°	第二出油口在进油口对侧
	DB	第二出油口在进油口逆时针转45°	第二出油口在进油口逆时针转90°
	DC	第二出油口在进油口顺时针转45°	第二出油口在进油口同侧
	DD	第二出油口在进油口顺时针转135°	第二出油口在进油口顺时针转90°

版权所有,侵权必究

外形尺寸

2520VQ法兰安装

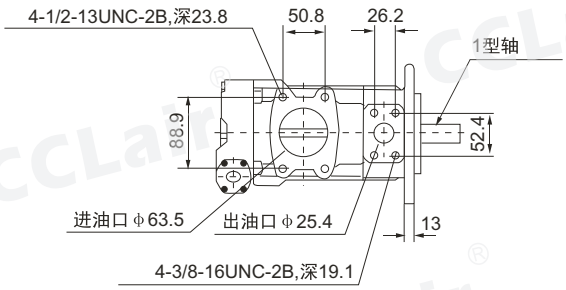

2520VQ脚座安装

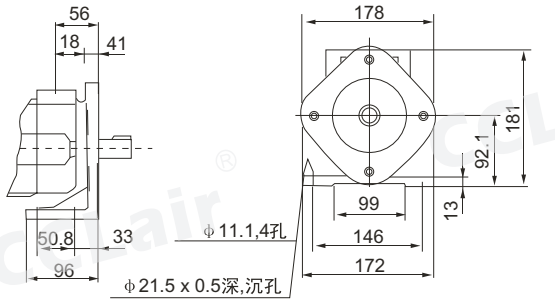

其余尺寸请参照法兰安装型

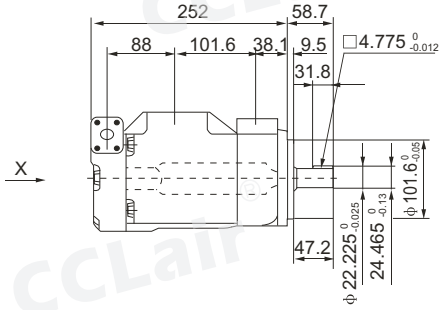

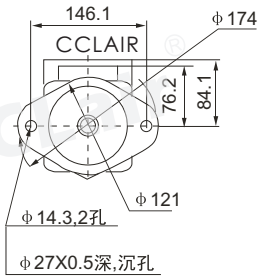

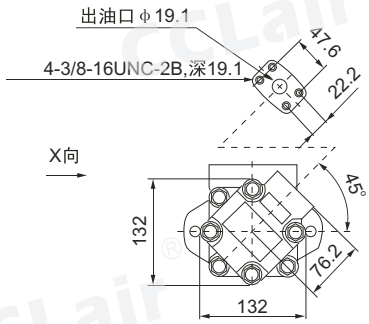

3520VQ法兰安装

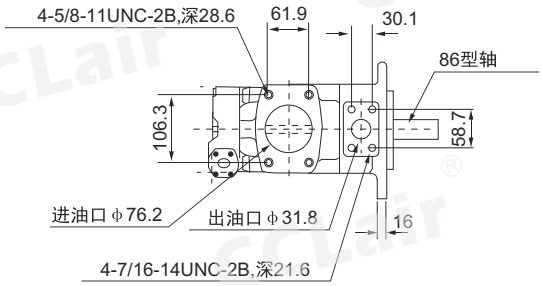

3520VQ脚座安装

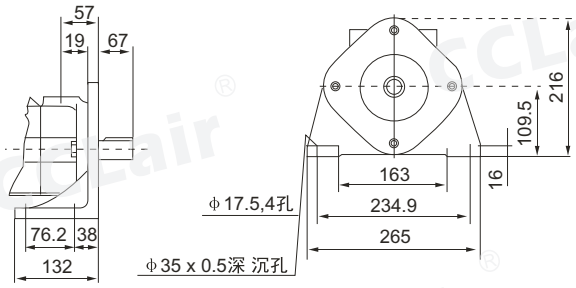

其余尺寸请参照法兰安装型

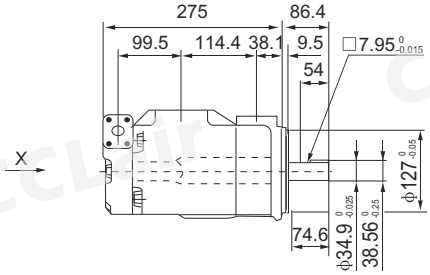

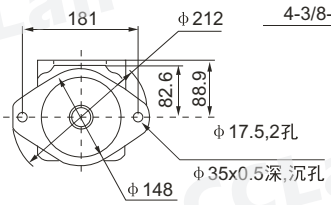

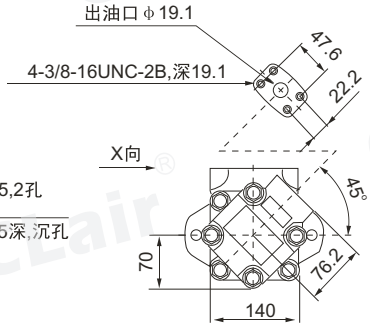

版权所有,侵权必究

外形尺寸

3525VQ法兰安装

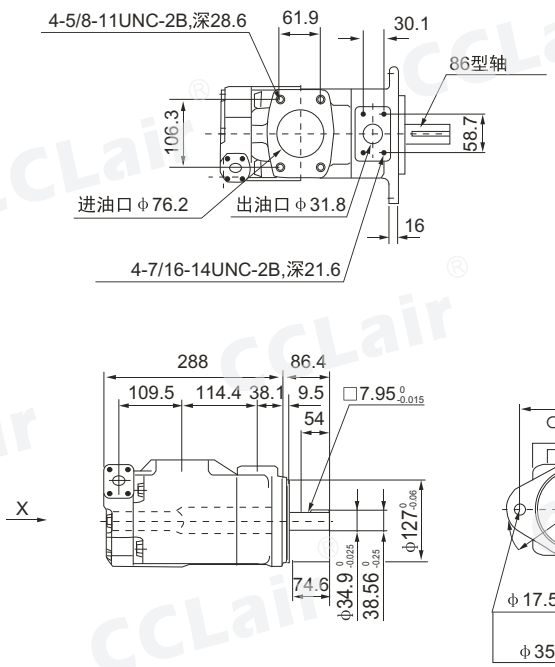

3525VQ脚座安装

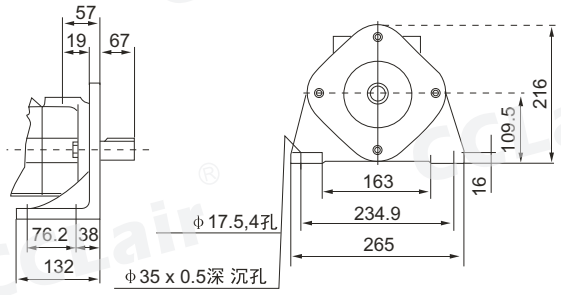

其余尺寸请参照法兰安装型

4520VQ法兰安装型

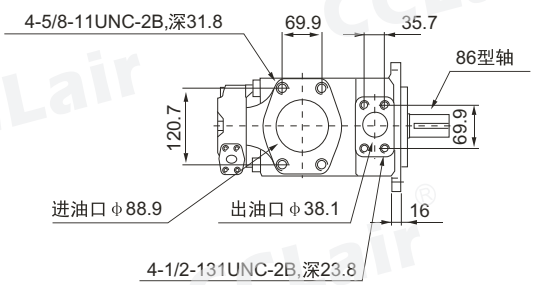

4520VQ脚座安装型

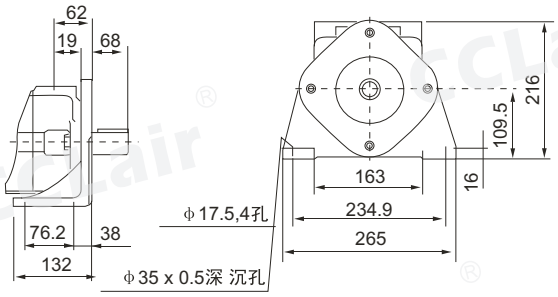

其余尺寸请参照法兰安装型

版权所有,侵权必究

SQP系列叶片泵(单泵)

概述

本系列是专为低噪音工况而开发的高压高性能子母叶片泵。适用于塑料机械、压铸机械、机床以及工程机械等要求噪音较低的液压系统中。其主要特点:

1、泵芯使用v系列子母叶片泵泵芯，完全互换，使用更灵活方便。

2、增加了脉动衰减结构的设计，极大降低了压力的脉动，使噪音更低，音质更流畅。

3、使用加厚的外壳设计，增加了泵的强度和抗震性，同时消音性能更优越。

订购码

(F3-)	SQP2	-21	-86	C	(F)	(LH)	-18
前注、油液相容性	泵壳号	▲排量代号	轴伸形式	出油口位置	安装型式	旋转方向	设计号
无标记-使用抗磨液压油或磷酸脂液 F11使用水乙二醇液 F3- 使用油包水乳化液	SQP1	2,3,4,5,6,7,8,9 10,11,12,14	1带键直轴 86-重型带键直轴	（从泵的盖端看） A-进口油对侧 B-从进口油逆时针90° C-进口油同侧 D-从进口油顺时针90°	无标记法兰安装 F: 脚座安装型	（从泵的盖端看） LH-逆时针旋转 无标记 顺时针旋转	15
	SQP2	10,11,12,14,15,17, 19,21					18
	SQP3	21,25,30,32,35, 38,45					
	SQP4	42,45,50,57,60 66,75					

▲在1200r/min和0.69MPa（100psi）下的额定排量USgpm.

噪音数据

测试条件ISO VG32、(50℃)，距离1m

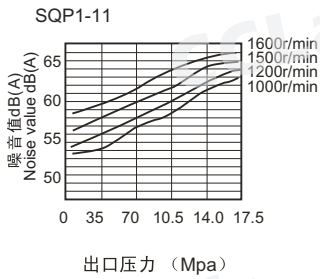

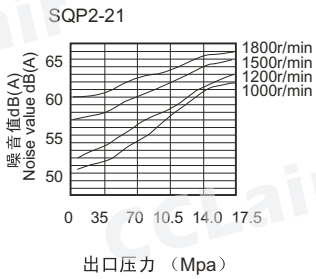

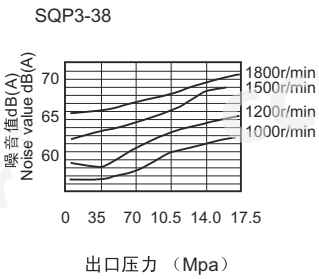

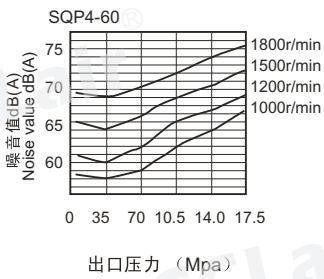

版权所有,侵权必究

性能参数

泵壳号	●排量代号	几何排量（mL/r）	SQP 使用抗磨液压油或磷酸酯液 最高压力（Mpa）	SQP 使用抗磨液压油或磷酸酯液 最高转速（r/min）	F11-SQP 使用水乙二醇液 最高压力（Mpa）	F11-SQP 使用水乙二醇液 最高转速（r/min）	F3-SQP 使用油包水乳化液 最高压力（Mpa）	F3-SQP 使用油包水乳化液 最高转速（r/min）	最低转速（r/min）
SQP1	2	7.5	13.8	1800	13.8	1200	13.8	1200	600
	3	10.2							
	4	12.8	17.2		15.7				
	5	16.7							
	6	19.2							
	7	22.9							
	8	26.2							
	9	28.8							
	10	31.0							
	11	35.0							
	12	37.9	15.7		15.7				
	14	44.2	13.8		13.8				
SQP2	10	32.5	17.2	1800	17.2	1200	13.8	1200	600
	12	38.3							
	14	43.3							
	15	46.7							
	17	52.5							
	19	59.2							
	21	65.0							
SQP3	21	66.7	17.2	1800	17.2	1200	13.8	1200	600
	25	79.2							
	30	95.0							
	32	100							
	35	109							
	38	118							
	45	140							
SQP4	42	134	17.2	1800	17.2	1200	13.8	1200	600
	45	140							
	50	156							
	57	178							
	60	189							
	66	207							
	75	237							

●在1200r/min和0.69MPa(100psi)下的额定排量USgpm。▲0.5秒内，允许超过最高压力10%的瞬时压力。

版权所有,侵权必究

性能参数

特定转速下的典型流量，测试条件：50℃，空载，26cSt下的10W液压油

泵壳号	转 速	输出流量L/min				输入功率KW			
	r/min	0.69MPa	6.9MPa	13.8MPa	17.2MPa	0.69MPa	6.9MPa	13.8MPa	17.2MPa
SQP1-2	1000	7.5	6.0	4.5		0.2	1.2	2.1	
	1200	9.5	8.5	6.5		0.3	1.5	2.5	
	1500	11.2	9.3	7.5		0.3	1.8	3.2	
	1800	13.5	11.2	9.0		0.4	2.2	3.8	
SQP1-3	1000	10.2	8.8	7.4		0.3	1.5	3.1	
	1200	12.5	11.0	9.5		0.4	1.8	3.7	
	1500	15.3	13.7	12.1		0.5	2.3	4.7	
	1800	18.4	16.9	15.3		0.5	2.7	5.6	
SQP1-4	1000	12.8	12.3	10.8	10.0	0.4	1.8	3.7	4.5
	1200	16.0	15.0	13.5	13.0	0.5	2.2	4.4	5.5
	1500	19.2	17.7	16.2	15.7	0.6	2.7	5.6	6.9
	1800	23.1	21.3	19.5	19.0	0.7	3.2	6.7	8.3
SQP1-5	1000	16.7	15.7	14.7	14.2	0.4	2.8	4.8	6.0
	1200	20.0	19.0	18.0	17.5	0.5	3.2	5.8	7.2
	1500	25.0	24.0	23.0	22.5	0.6	3.9	7.3	9.0
	1800	30.0	29.0	28.0	27.5	0.6	4.2	8.6	10.7
SQP1-6	1000	19.2	18.2	17.0	16.2	0.4	3.0	5.5	6.6
	1200	23.0	22.0	20.5	20.0	0.5	3.5	6.5	7.9
	1500	28.5	27.5	26.0	25.0	0.6	4.3	8.1	9.8
	1800	34.5	33.5	32.0	31.0	0.7	5.2	9.7	11.8
SQP1-7	1000	22.9	21.4	19.9	18.9	0.5	3.4	6.2	7.6
	1200	27.5	26.0	24.5	23.5	0.6	4.0	7.4	9.1
	1500	34.4	32.9	31.4	30.4	0.7	5.0	9.2	11.3
	1800	41.3	39.8	38.3	37.3	0.8	5.9	11.0	13.6
SQP1-8	1000	26.2	24.2	22.7	21.2	0.5	3.9	6.7	8.3
	1200	31.5	29.5	28.0	26.5	0.6	4.5	8.0	10.0
	1500	39.4	37.4	35.9	34.4	0.8	5.5	10.0	12.5
	1800	47.2	45.2	43.7	42.2	0.8	6.6	11.8	14.8
SQP1-9	1000	28.8	26.8	25.3	23.8	0.5	4.2	7.0	8.6
	1200	34.5	32.5	31.5	30.0	0.6	5.0	8.5	10.5
	1500	43.2	41.2	39.7	38.2	0.8	5.9	10.4	12.9
	1800	51.8	49.8	48.3	46.8	0.9	7.1	12.3	15.3
SQP1-10	1000	31	29	26.5	25.5	0.6	4.8	9.1	11.3
	1200	37.2	35.2	32.7	31.7	0.8	5.7	11.0	13.7
	1500	46.5	44.5	42.0	41.0	0.9	6.8	13.7	17
	1800	55.8	53.6	51.5	50.1	1.0	8.3	16.2	20.3
SQP1-11	1000	35.0	33.0	30.5	29.5	0.7	4.9	9.2	11.4
	1200	42.0	40.0	37.5	36.5	0.8	5.7	11.0	13.7
	1500	52.5	50.5	48.0	47.0	1.0	6.9	13.8	17.1
	1800	63.2	61.0	58.5	57.5	1.0	8.3	16.2	20.3
SQP1-12	1000	37.9	36.4	34.4		0.7	5.6	10.4	
	1200	45.5	44.0	42.0		0.9	6.5	12.5	
	1500	56.9	55.4	53.4		1.1	7.9	15.6	
	1800	68.2	66.7	64.7		1.1	9.4	18.4	
SQP1-14	1000	44.2	42.7	40.7		1.0	6.6	12.2	
	1200	53.0	51.5	49.5		1.1	7.8	14.6	
	1500	66.0	64.0	62.0		1.3	9.6	18.2	
	1800	79.5	77.5	75.5		1.4	11.5	21.7	

版权所有,侵权必究

性能参数

特定转速下的典型流量，测试条件：50℃，空载，26cSt下的10W液压油

泵壳号	转 速 r/min	输出流量L/min				输入功率KW			
		0.69MPa	6.9MPa	13.8MPa	17.2MPa	0.69MPa	6.9MPa	13.8MPa	17.2MPa
SQP2-10	1000	32.5	29.5	26.0	24.5	0.9	4.9	9.3	11.3
	1200	39.0	36.0	32.5	31.0	1.0	5.8	11.1	13.5
	1500	48.8	45.8	42.3	40.8	1.2	7.2	13.8	16.8
	1800	58.5	55.5	52.0	50.5	1.3	8.5	16.5	20.1
SQP2-12	1000	38.3	35.9	33.3	31.8	1.0	5.7	10.9	13.4
	1200	46.0	43.6	41.0	39.5	1.1	6.5	13.0	16.0
	1500	57.5	55.1	52.5	51.0	1.3	8.3	16.1	19.9
	1800	69.0	66.6	64.0	62.5	1.4	9.8	19.3	23.8
SQP2-14	1000	43.3	40.2	36.8	35.8	1.2	6.4	12.2	15.1
	1200	52.0	48.5	45.5	44.5	1.3	7.5	14.5	18.0
	1500	65.0	61.9	58.5	57.5	1.5	9.4	18.0	22.4
	1800	78.0	74.9	71.5	70.5	1.7	11.1	21.5	26.7
SQP2-15	1000	46.7	43.7	40.7	39.2	1.2	6.8	13.0	15.9
	1200	56.0	53.0	50.0	48.5	1.3	8.0	15.5	19.0
	1500	70.0	67.0	64.0	62.5	1.5	9.9	19.3	23.6
	1800	84.0	81.0	78.0	76.5	1.7	11.8	23.0	28.3
SQP2-17	1000	52.5	49.7	46.5	44.5	1.4	7.4	14.3	17.6
	1200	63.0	60.6	57.0	55.0	1.5	9.0	17.0	21.0
	1500	78.8	76.0	72.8	70.8	1.7	10.8	21.1	26.1
	1800	94.5	91.7	88.5	86.5	1.9	12.9	25.1	31.2
SQP2-19	1000	59.2	56.2	53.2	50.2	1.5	8.5	16.0	20.1
	1200	71.0	68.0	65.0	62.0	1.7	10.0	19.0	24.0
	1500	88.7	85.7	82.7	79.7	1.9	12.3	24.1	29.8
	1800	106.5	103.7	100.7	97.7	2.2	14.7	28.2	35.7
SQP2-21	1000	65.0	62.2	59.0	57.0	1.6	9.2	17.6	21.8
	1200	78.0	75.0	72.0	70.0	1.8	11.0	21.0	26.0
	1500	97.5	94.7	91.5	89.5	2.1	13.4	26.1	32.3
	1800	117	114	111	109	2.3	16.0	31.1	38.6

版权所有,侵权必究

性能参数

特定转速下的典型流量，测试条件：50℃，空载，26cSt下的10W液压油

泵壳号	转速r/min	输出流量L/min				输入功率KW			
	r/min	0.69MPa	6.9MPa	13.8MPa	17.2MPa	0.69MPa	6.9MPa	13.8MPa	17.2MPa
SQP3-21	1000	66.7	60.7	54.7	51.7	1.6	8.9	16.8	20.6
	1200	80.0	74.0	68.0	65.0	1.8	10.5	20.0	24.5
	1500	100	94.0	88.0	85.0	2.0	12.9	24.8	30.4
	1800	120	114	108.0	105.0	2.3	15.4	30.5	36.4
SQP3-25	1000	79.2	73.5	67.2	54.2	1.8	10.7	20.5	25.1
	1200	95.0	89.0	83.0	80.0	2.0	12.5	24.5	30.0
	1500	119	113	107.0	104.0	2.3	15.7	30.4	37.3
	1800	142	136	130.0	127.0	2.6	18.7	36.4	44.6
SQP3-30	1000	95.0	86.4	81.0	78.0	1.8	12.6	24.7	30.5
	1200	114	107	100	97.0	2.0	15.0	29.5	36.5
	1500	142	136	128	125	2.4	18.6	36.7	45.5
	1800	171	164	157	154	2.7	22.2	44.0	54.5
SQP3-32	1000	100	92.0	85.0	82.0	2.1	13.5	26.0	32.2
	1200	120	112	105	102	2.3	16.0	31.0	38.5
	1500	150	142	135	132	2.7	19.8	38.6	47.9
	1800	180	172	165	162	3.1	23.6	46.1	57.4
SQP3-35	1000	109	103	95.2	92.2	2.2	14.2	27.6	34.3
	1200	131	124	117	114	2.5	17.0	33.0	41.0
	1500	164	157	150	147	2.9	20.9	41.0	51.0
	1800	196	189	182	179	3.3	24.9	50.4	61.1
SQP3-38	1000	118	111	102	99.3	2.7	15.5	29.8	36.9
	1200	142	134	126	123	3.0	18.5	35.5	44.0
	1500	177	170	161	158	3.4	22.7	44.0	54.7
	1800	213	205	197	194	3.9	27.0	52.6	65.4
SQP3-45	1000	140	131	121	116	2.9	17.9	35.4	43.7
	1200	168	159	149	144	3.2	21.2	42.2	52.2
	1500	210	201	190	185	3.7	26.2	53.5	64.9
	1800	252	243	233	228	4.2	31.2	62.7	77.7
SQP4-42	1000	134	125	115	110	2.7	17.7	35.2	43.5
	1200	161	152	142	137	3.0	21.0	42.0	52.0
	1500	201	192	182	177	3.5	26.0	52.3	64.7
	1800	241	232	222	217	4.0	31.0	62.5	77.5
SQP4-45	1000	140	131	121	116	2.9	17.9	35.4	43.7
	1200	168	159	149	144	3.2	21.2	42.2	52.2
	1500	210	201	190	185	3.7	26.2	53.5	64.9
	1800	252	243	233	228	4.2	31.2	62.7	77.7
SQP4-50	1000	156	147	137	132	3.1	20.2	39.4	49.3
	1200	187	178	168	163	3.5	24.0	47.0	59.0
	1500	234	225	215	210	4.0	29.7	58.5	73.4
	1800	280	271	261	256	4.7	35.4	69.9	87.9
SQP4-57	1000	178	168	157	151	3.8	22.9	45.1	53.7
	1200	213	203	192	186	4.3	27.3	55.2	65.8
	1500	269	259	248	242	5.0	3.6	66.3	82.5
	1800	320	10	299	292	5.7	39.3	75.5	97.3
SQP4-60	1000	189	178	166	160	4.0	24.4	46.9	58.6
	1200	227	216	204	198	4.5	29.0	56.0	70.0
	1500	284	273	261	255	5.2	35.8	69.6	87.1
	1800	340	329	317	311	5.9	42.7	83.2	104
SQP4-66	1000	207	195	182	174	4.4	26.7	51.4	62.9
	1200	248	236	223	215	4.9	31.6	61.2	76.0
	1500	310	298	285	277	5.6	39.0	76.0	94.6
	1800	372	60	347	339	5.4	46.7	91.0	113.3
SQP4-75	1000	237	223	208	200	5.0	30.5	58.7	73.2
	1200	284	269	255	247	5.6	36.1	70.0	87.3
	1500	355	340	326	318	5.5	44.5	86.9	108.0
	1800	426	411	397	389	7.3	53.5	104.1	130.0

版权所有,侵权必究

外形尺寸

SQP1法兰安装型

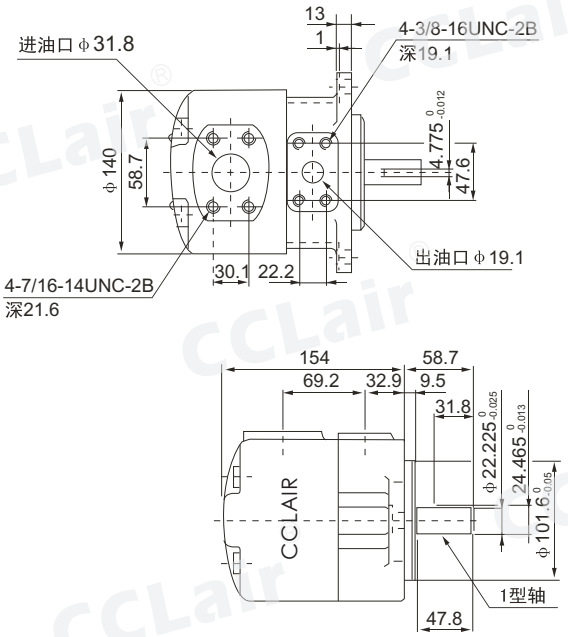

SQP1脚座安装型

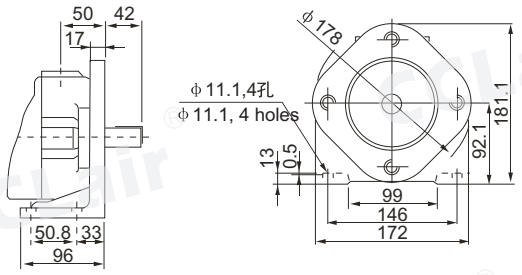

其余尺寸请参照法兰安装型

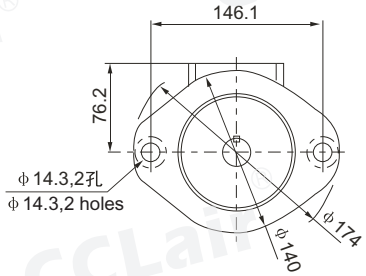

SQP2法兰安装型

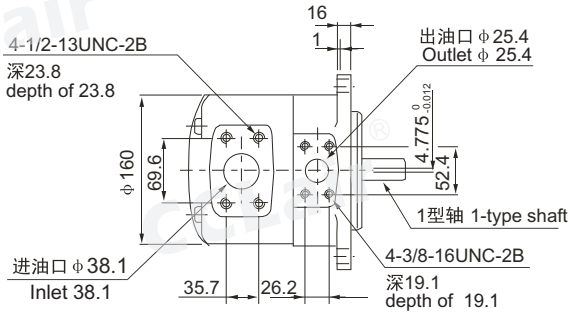

SQP2脚座安装型

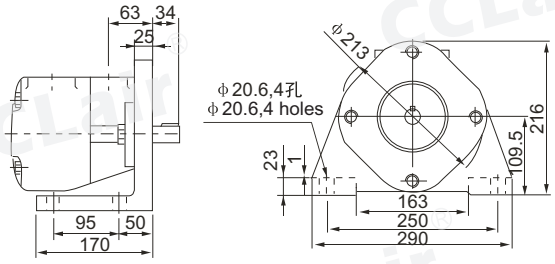

其余尺寸请参照法兰安装型

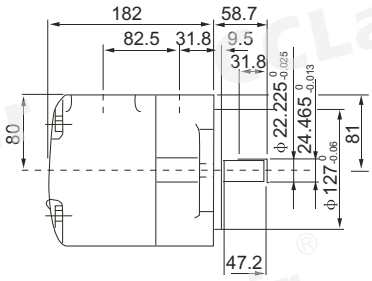

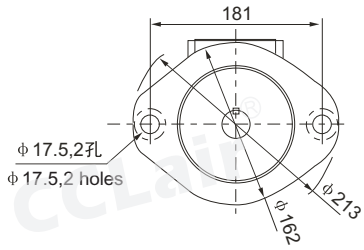

版权所有,侵权必究

外形尺寸

SQP3法兰安装型

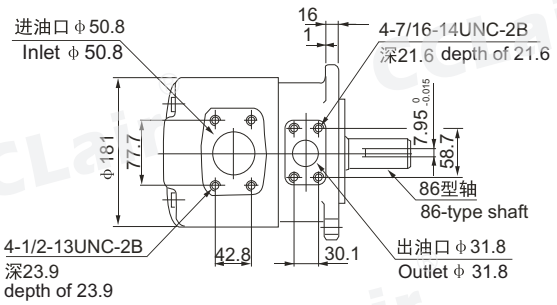

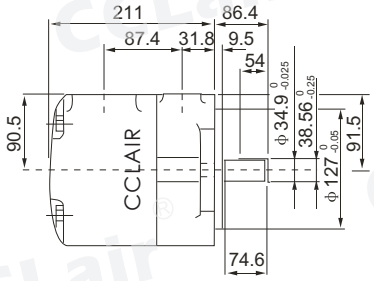

其它轴伸尺寸请参见53页
Please refer to shaft sizes in page 53 for rest sizes

SQP3脚座安装型

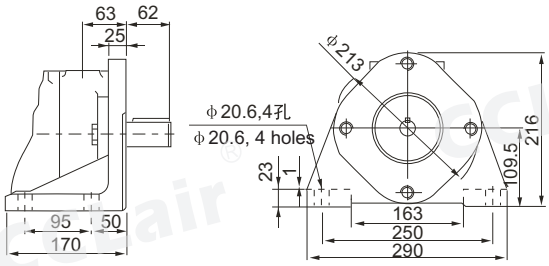

其余尺寸请参照法兰安装型
Please refer to Flange mounting for rest sizes

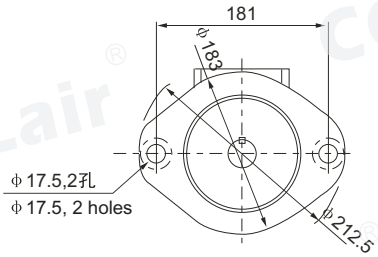

SQP4 法兰安装型

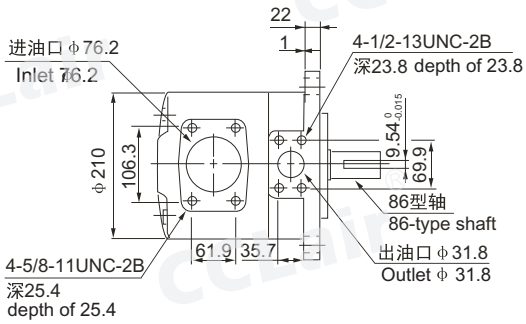

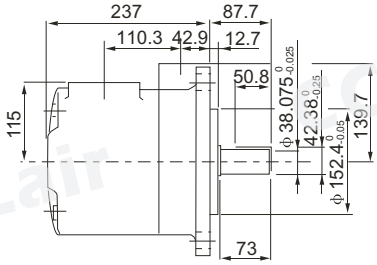

其它轴伸尺寸请参见53页
Please refer to shaft sizes in page 53 for rest sizes

SQP4 脚座安装型

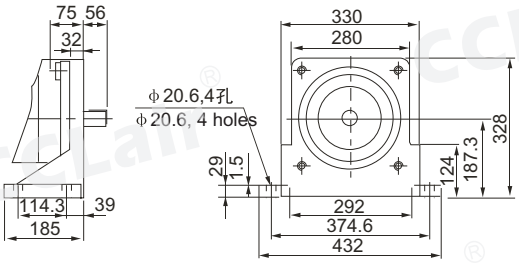

其余尺寸请参照法兰安装型
Please refer to Flange mounting for rest sizes

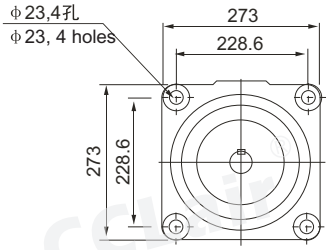

版权所有,侵权必究

SQP系列叶片泵(双联泵)

概述

本系列是专为低噪音工况而开发的高压高性能子母叶片泵。适用于塑料机械、压铸机械、机床以及工程机械等要求噪音较低的液压系统中。其主要特点:

1、泵芯使用v系列子母叶片泵泵芯，完全互换，使用更灵活方便。

2、增加了脉动衰减结构的设计，极大降低了压力的脉动，使噪音更低，音质更流畅。

3、使用加厚的外壳设计，增加了泵的强度和抗震性，同时消音性能更优越。

订购码

(F3)	SQP32	35	17	86	CD	(F)	-(LH)	18
前注	系列号	▲排量代号轴端泵	▲排量代号盖端泵	轴伸形式	油口位置	安装型式	旋转方向	设计号
无标记- 使用抗磨液压油或磷酸脂液 F11- 使用水乙二醇液 F3- 使用油包水乳化液	SQP21	10,12,14,15,17,19,21	2,3,4,5,6,7,8,9,10,11,12,14	1-带键直轴 86-重型带键直轴	见下表	无标记- 法兰安装型 F- 脚座安装型	（从泵的轴端看） LH-逆时针旋转 无标记 逆时针旋转	18
	SQP31	21,25,30,32,35,38,45	2,3,4,5,6,7,8,9,10,11,12,14					
	SQP32	21,25,30,32,35,38,45	10,12,14,15,17,19,21					
	SQP41	42,45,50,57,60,66,75	2,3,4,5,6,7,8,9,10,11,12,14					
	SQP42	42,45,50,57,60,66,75	10,12,14,15,17,19,21					
	SQP43	42,45,50,57,60,66,75	21,25,30,32,35,38,45					

▲在1200r/min和0.69MPa(100psi)下的额定排量USgpm。

版权所有,侵权必究

性能参数

油口位置

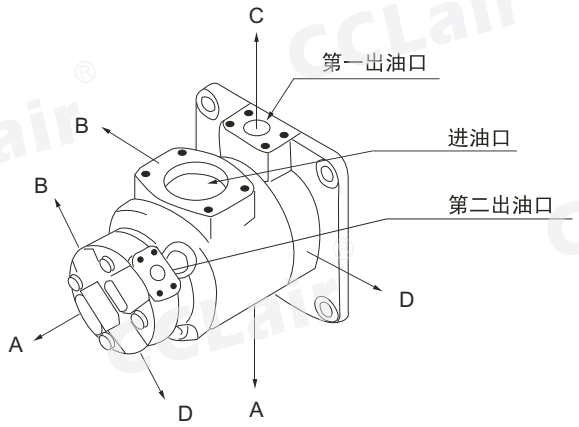

SQP43

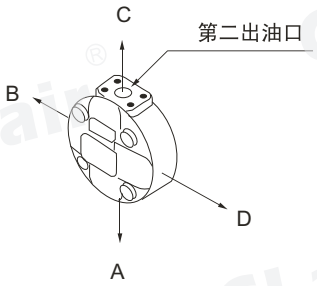

油口位置		所有系列（除SQP43 外）	SQP43
第一出油口在进油口对侧	AA	第二出油口在进油口逆时针转135°	第二出油口在进油口对侧
	AB	第二出油口在进油口逆时针转45°	第二出油口在进油口逆时针转90°
	AC	第二出油口在进油口顺时针转45°	第二出油口在进油口同侧
	AD	第二出油口在进油口顺时针转135°	第二出油口在进油口顺时针转90°
第一出油口从进油口逆时针转90°。	BA	第二出油口在进油口逆时针转135°	第二出油口在进油口对侧
	BB	第二出油口在进油口逆时针转45°	第二出油口在进油口逆时针转90°
	BC	第二出油口在进油口顺时针转45°	第二出油口在进油口同侧
	BD	第二出油口在进油口顺时针转135°	第二出油口在进油口顺时针转90°
第一出油口在进油口同侧	CA	第二出油口在进油口逆时针转135°	第二出油口在进油口对侧
	CB	第二出油口在进油口逆时针转45°	第二出油口在进油口逆时针转90°
	CC	第二出油口在进油口顺时针转45°	第二出油口在进油口同侧
	CD	第二出油口在进油口顺时针转135°	第二出油口在进油口顺时针转90°
第一出油口从进油口顺时针转90°	DA	第二出油口在进油口逆时针转135°	第二出油口在进油口对侧
	DB	第二出油口在进油口逆时针转45°	第二出油口在进油口逆时针转90°
	DC	第二出油口在进油口顺时针转45°	第二出油口在进油口同侧
	DD	第二出油口在进油口顺时针转135°	第二出油口在进油口顺时针转90°

版权所有,侵权必究

技术参数

泵壳号	轴端泵（第一出油口）			盖端泵（第二出油口）			最高转速	最低转速
	●排量代号	几何排量（ml/r）	最大压力（Mpa）	●排量代号 codes	几何排量（ml/r）	最大压力（Mpa）	（r/min）	（r/min）
SQP21	10	32.5	▲17.2 F3=16.9 F11=15.7	2	7.5	▲13.8 F3=6.9 F11=13.8	1800 F3=1200 F11=1200	600
	12	38.3						
	15	43.3		3	10.2			
	15	46.7		4	12.8	▲17.2 F3=6.9 F11=13.8		
	17	52.5						
	19	59.2		5	16.7	▲20.7 F3=6.9 F11=15.7		
	21	65.0						
SQP31	21	66.7	▲17.2 F3=16.9 F11=15.7	6	19.2			
	25	79.2						
	30	95.0		7	22.9			
	32	100						
	35	109		8	26.2			
	38	118						
	45	140		9	28.8			
SQP41	42	134	▲17.2 F3=16.9 F11=15.7	10	31.0			
	45	140						
	50	156		11	35.0			
	57	178						
	60	189		12	37.9	▲15.7 F3=6.9 F11=13.8		
	66	207						
	75	237		14	44.2	▲13.8 F3=6.9 F11=13.8v		
SQP32	21	66.7	▲17.2 F3=16.9 F11=15.7	10	32.5	▲17.2 F3=6.9 F11=15.7	1800 F3=1200 F11=1200	600
	25	79.2						
	30	95.0		12	38.3			
	32	100						
	35	109		14	43.3			
	38	118						
	45	140		15	46.7			
SQP42	42	134	▲17.2 F3=16.9 F11=15.7					
	45	140		17	52.5			
	50	156						
	57	178		19	59.2			
	60	189						
	66	207		21	65.0			
	75	237						
SQP43	42	134	▲17.2 F3=16.9 F11=15.7	21	66.7	▲17.2 F3=6.9 F11=15.7	1800 F3=1200 F11=1200	600
	45	140		25	79.2			
	50	156		30	95.0			
	57	178		32	100			
	60	189		35	109			
	66	207		38	118			
	75	237		45	140			

●在1200r/min和0.69Mpa（100psi）下的额定排量USgpm. ▲0.5秒内，允许超过最高压力10%的瞬时压力。

版权所有,侵权必究

性能参数

泵壳号	流量及功率特性		重量kg
	轴端泵	盖端泵	
SQP21	数据与SQP2相同	数据与SQP1相同	31.5kg
SQP31	数据与SQP3相同		46kg
SQP32	数据与SQP3相同	数据与SQP2相同	48kg
SQP41	数据与SQP4相同	数据与SQP1相同	74kg
SQP42		数据与SQP2相同	80kg
SQP43		数据与SQP3相同	88.5kg

噪音数据

测试条件：ISO VG32（50℃）距离泵盖1m

SQP21-17-8

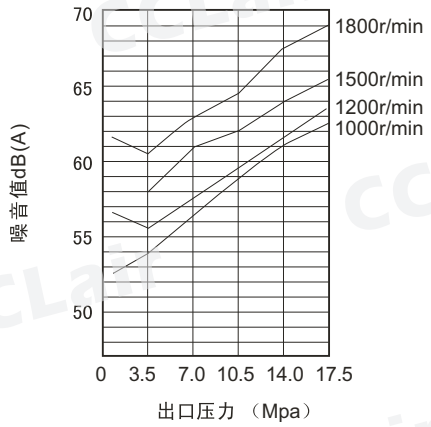

SQP43-50-35

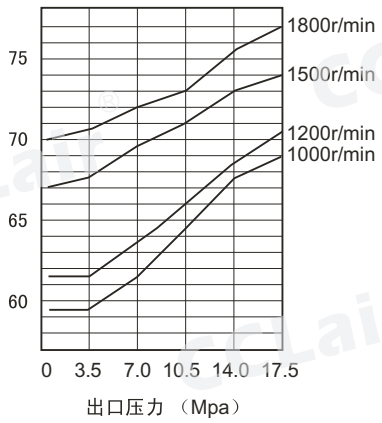

SQP32-35-17

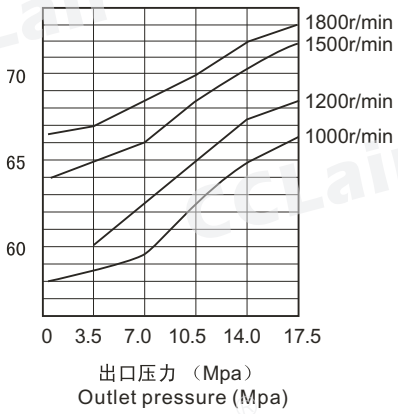

噪音数据

●液压用油

推荐使用40℃时粘度等级为32-68cSt抗磨液压油或带有子母标记SC、SD、SE或SF的汽车曲轴箱油。额定转速和压力下的推荐粘度：最低13cSt、最高54cSt、最低49℃、最高65℃

●冷启动

当使用SAE10W油在860至54cSt范围内工作时，转速和压力应限制在它们各自额定的50%以内，直到系统热起来。油液粘度超过860cSt启动时要特别注意，要使整个系统包括远处的缸和马达都热起来。

●高温运行

在高温运行时，粘度不得低于13cSt,温度不得超过99℃，因为泵芯组件和密封件的期望寿命将缩短。

版权所有,侵权必究

外形尺寸

SQP21法兰安装型

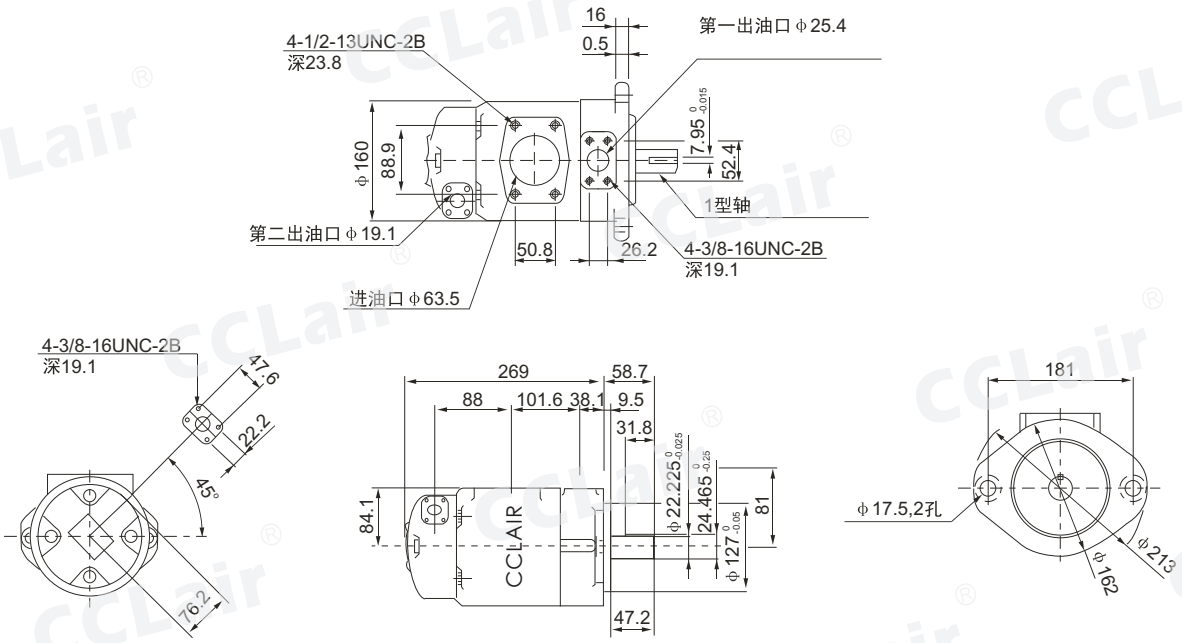

SQP31 法兰安装型

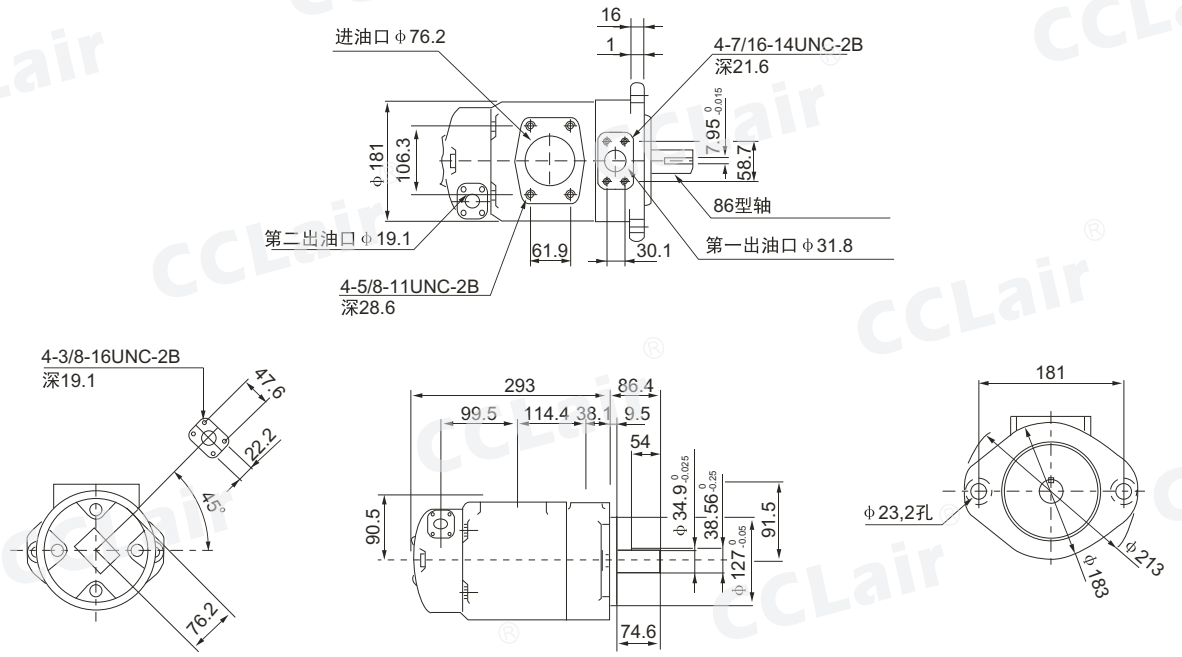

版权所有,侵权必究

外形尺寸

SQP32法兰安装型

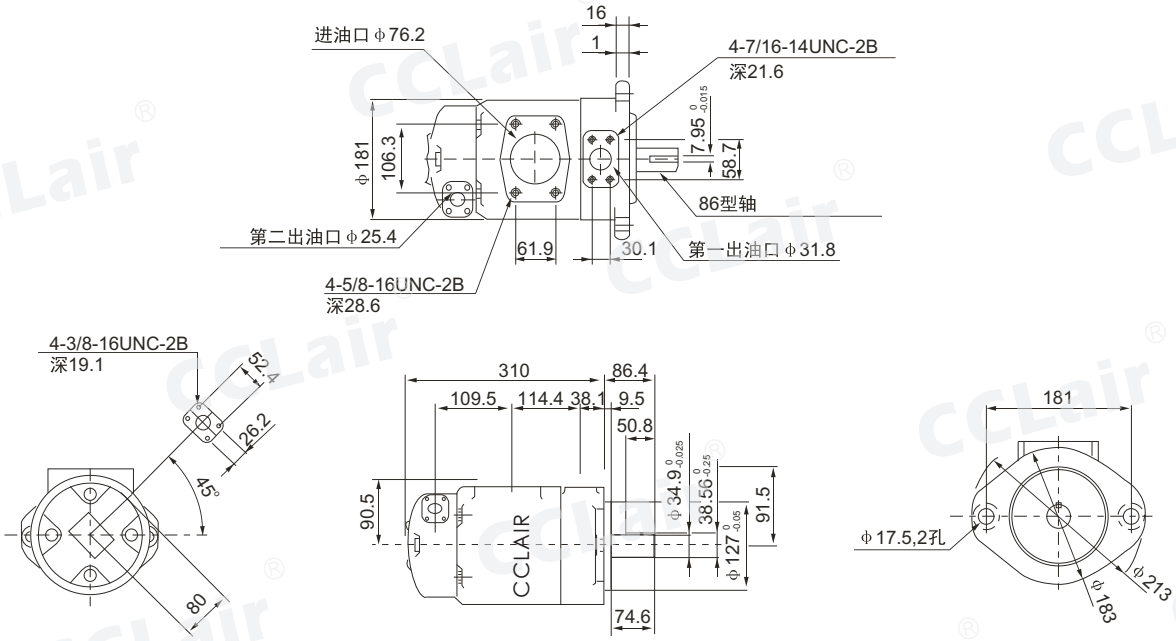

SQP41 法兰安装型

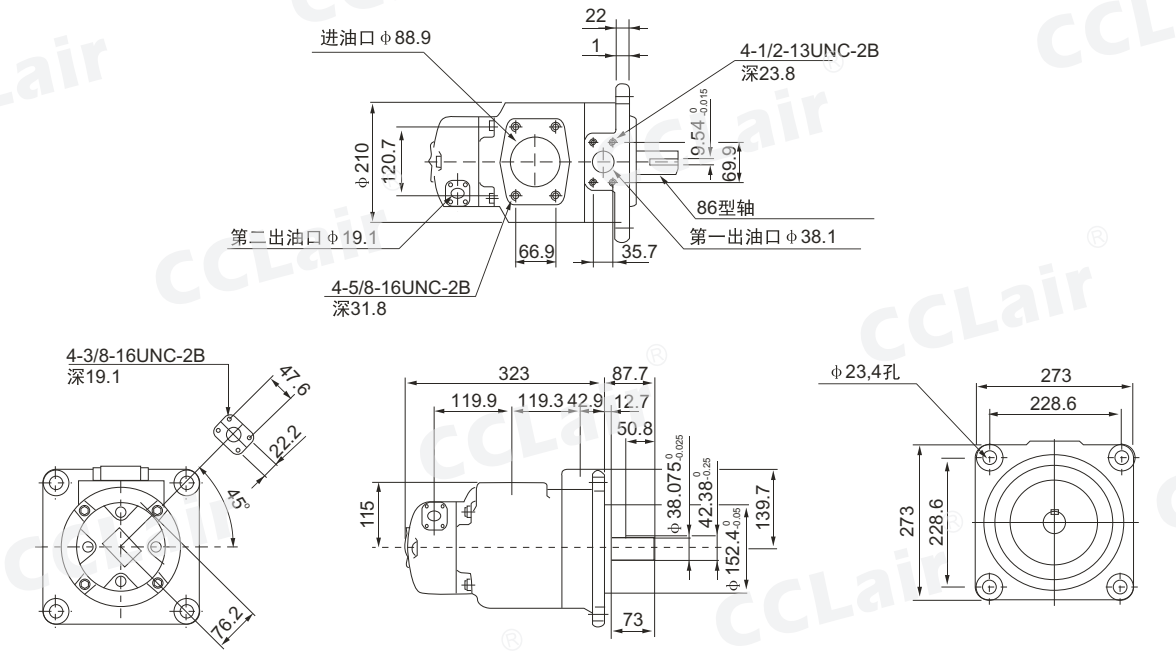

版权所有,侵权必究

外形尺寸

SQP42法兰安装型

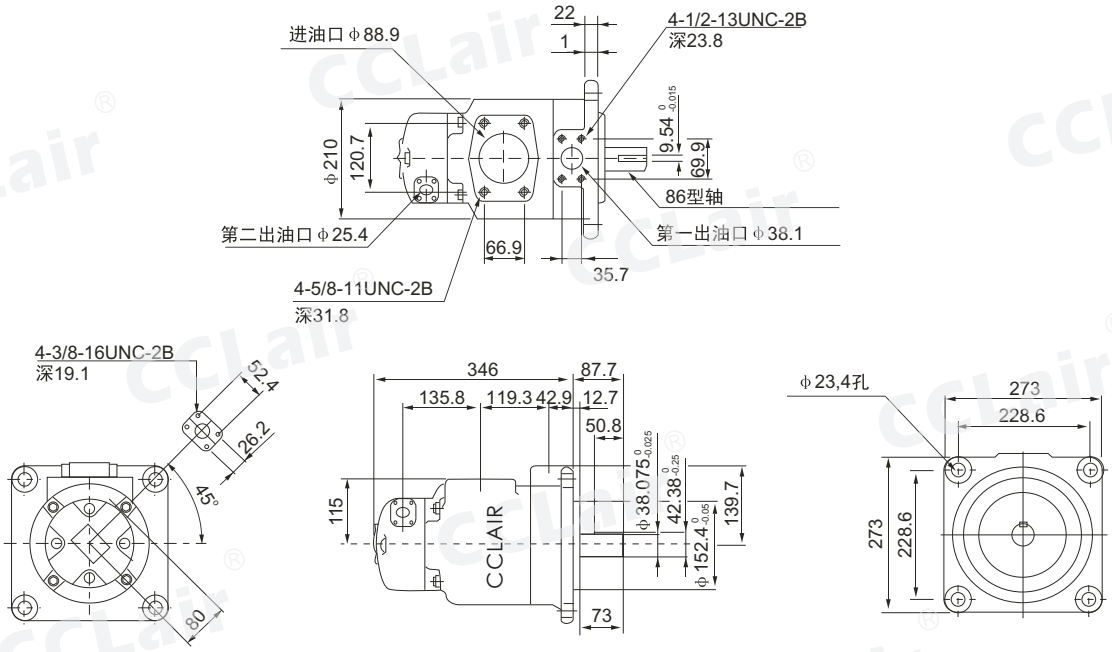

SQP43 法兰安装型

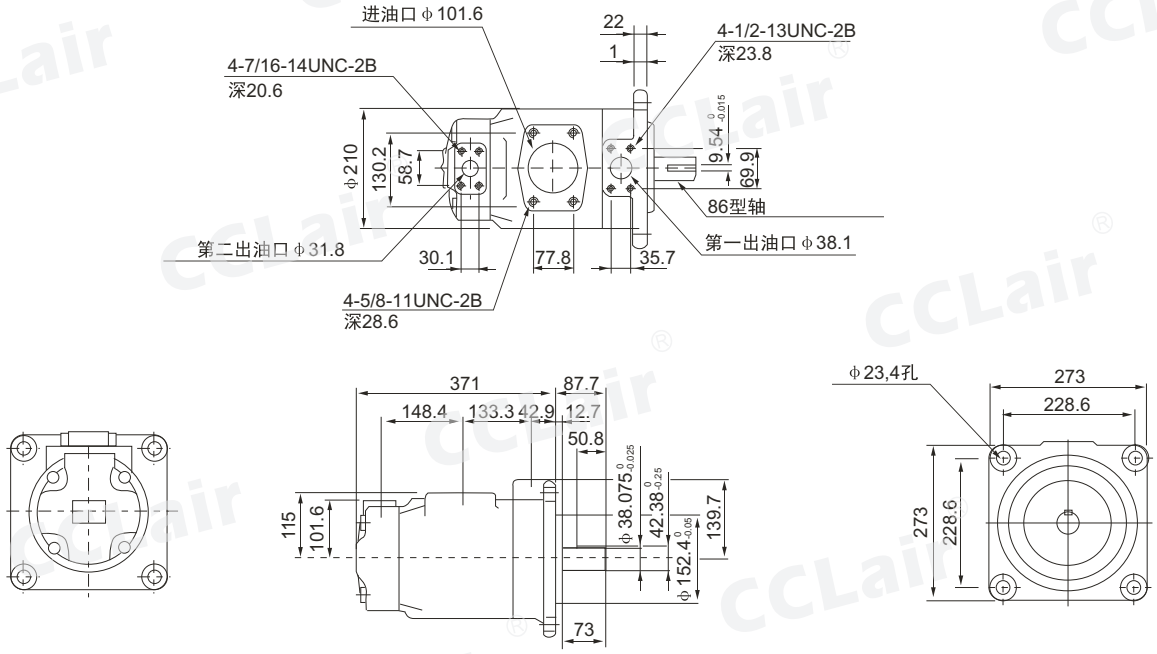

版权所有,侵权必究

YB1系列叶片泵

概述

YB1型叶片泵系列广泛用于起重运输车辆、塑料机械、金属切削机床，也适用于工程机械、行走机械、压铸机、打包机、人造板机械及一般工业设备的液压系统中。本系列叶片泵采用整体式结构，能自动补偿轴向间隙，径向力平衡，且易损件为组合件。因为输出流量脉动小，噪声低、工作可靠、维修方便、使用寿命长。该泵一般为正转泵，可根据需要安装成反转泵。

性能参数

型号规格	YB1-2.5	YB1-4	YB1-6.3	YB1-10	YB1-12.5	YB1-16	YB1-20	YB1-25	YB1-31.5	YB1-40	YB1-50	YB1-63	YB1-80	YB1-100
公称排量(mL/r)	2.5	4	6.3	10	12.5	16	20	25	31.5	40	50	63	80	100
转速(r/min)	1500				1000									
额定压力(MPa)	6.3													
驱动功率(KW)	0.7	1	1.3	2	1.7	2.1	2.5	3.1	4.2	5.3	6.3	8.2	10	12.4
重量(kg)	5.5				9.5				16			22		

双联泵规格表

型号规格	前泵排量	后泵排量	型号规格	前泵排量	后泵排量
CP11	2.5、4、6.3、10	2.5、4、6.3、10	CP33	31.5、40、50	31.5、40、50
CP21	12.5、16、20、25	2.5、4、6.3、10	CP41	50、63、80、100	2.5、4、6.3、10
CP22	12.5、16、20、25	12.5、16、20、25	CP42	50、63、80、100	12.5、16、20、25
CP31	31.5、40、50	2.5、4、6.3、10	CP43	50、63、80、100	31.5、40、50
CP32	31.5、40、50	12.5、16、20、25	CP44	50、63、80、100	50、63、80、100

版权所有,侵权必究

外形尺寸

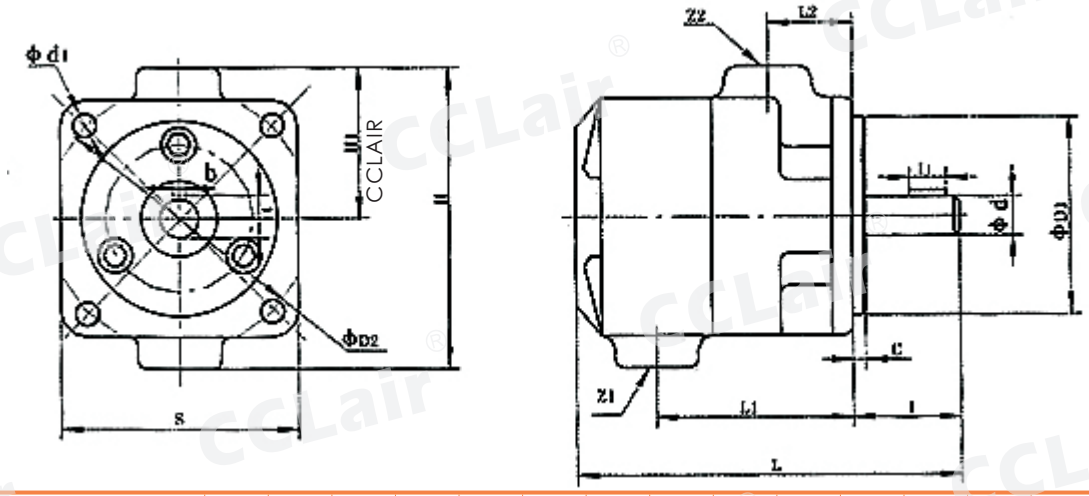

规格型号	L	L1	L2	l	l1	S	H	H1	D1	D2	d	d1	c	t	b	Z1	Z2
YB1-2.5、4、6.3、10	153	80	36	41	16	90	114	57	75	100	15	9	5	17	5	Z3/8”	Z1/4”
YB1-12.5、16、20、25	186	98	38	50	20	110	145	73	90	128	20	11	5	22	5	Z1”	Z3/4”
YB1-31.5、40、50	211	109	44	55	25	130	170	85	90	150	25	14	5	28	8	Z1”	Z1”
YB1-50、63、80、100	227	118	49	55	28	150	200	100	90	175	30	14	5	33	8	Z11/4”	Z1”

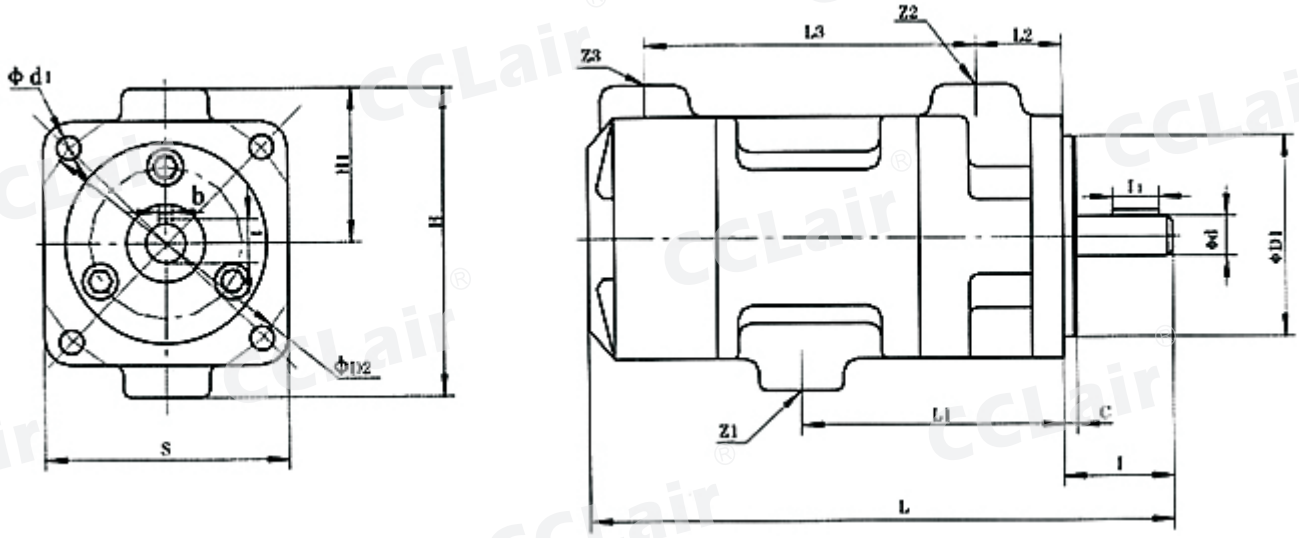

规格型号	L	L1	L2	L3	l	l1	S	D1	D2	d	d1	t	b	Z1	Z2	Z3
YB1-2.5-10/2.5-10	226	98	36	124	41	16	90	75	100	15	9	17	5	Z3/4”	Z1/4”	Z1/4”
YB1-12.5-25/2.5-10	259	114	38	146	50	20	110	90	128	20	11	22	5	Z1”	Z3/4”	Z1/4”
YB1-12.5-25/12.5-25	279	1232	38	168	50	20	110	90	128	20	11	22	5	Z1”	Z3/4”	Z3/4”
YB1-31.5-50/2.5-10	284	128	44	160	55	25	130	90	150	25	14	28	8	Z11/4”	Z1”	Z1/4”
YB1-31.5-50/12.5-25	304	135	44	182	55	25	130	90	150	25	14	28	8	Z11/4”	Z1”	Z3/4”
YB1-31.5-50/31.5-50	321	142	44	196	55	25	130	90	150	25	14	28	8	Z11/4”	Z1”	Z1”
YB1-50-100/2.5-10	300	138	49	171	55	28	150	90	175	30	14	33	8	Z11/2”	Z1”	Z1/4”
YB1-50-100/12.5-25	321	146	49	194	55	28	150	90	175	30	14	33	8	Z11/2”	Z1”	Z3/4”
YB1-50-100/31.5-50	338	153	49	208	55	28	150	90	175	30	14	33	8	Z2”	Z1”	Z1”
YB1-50-100/63-100	352	158	49	218	55	28	150	90	175	30	14	33	8	Z2”	Z1”	Z1”

版权所有,侵权必究

YBD系列叶片泵

概述

YBD型叶片泵系列广泛用于起重运输车辆、塑料机械、金属切削机床，也适用于工程机械、行走机械、压铸机、打包机、人造板机械及一般工业设备的液压系统中。本系列叶片泵采用整体式结构，能自动补偿轴向间隙，径向力平衡，且易损件为组合件。因为输出流量脉动小，噪声低、工作可靠、维修方便、使用寿命长。该泵一般为正转泵，可根据需要安装成反转泵。

性能参数

型号规格	YB-D2.5	YB-D4	YB-D6.3	YB-D10	YB-D12.5	YB-D16	YB-D20	YB-D25	YB-D31.5	YB-D40	YB-D50	YB-D63	YB-D80	YB-D100
公称排量(mL/r)	2.5	4	6.3	10	12.5	16	20	25	31.5	40	50	63	80	100
转速(r/min)	1000													
额定压力(MPa)	10													
驱动功率(KW)	1	1.5	2.2	3.3	2.7	3.3	4	5	6.7	8.4	10	13	15.8	19.7
重量(kg)	5.5				9.5				16			22		

双联泵规格表

型号规格	前泵排量	后泵排量	型号规格	前泵排量	后泵排量
DP21	16、20、25	4、6.3、10	DP41	63、80、100	4、6.3、10
DP31	31.5、40、50	4、6.3、10	DP42	63、80、100	16、20、25
DP32	31.5、40、50	16、20、25	DP43	63、80、100	31.5、40、50

版权所有,侵权必究

外形尺寸

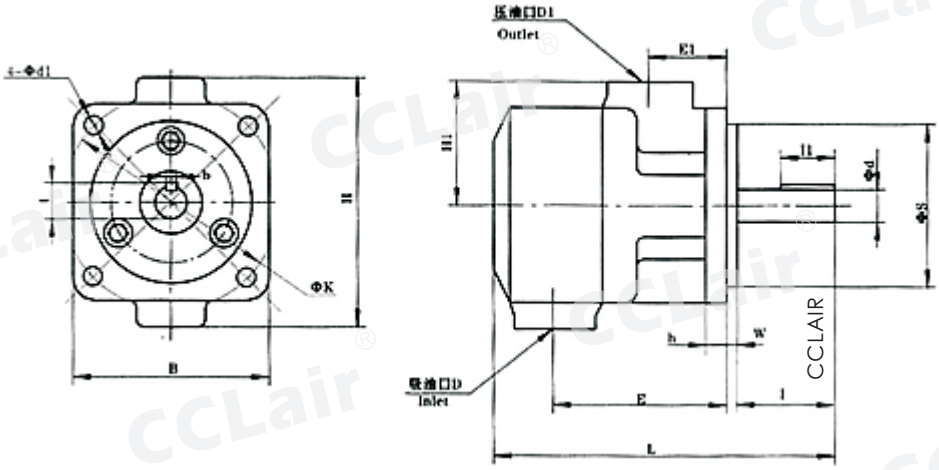

序号	L	B	H	H1	E	E1	Jsd7	t	hb9	l	l1	hs8	K	d1	w	h	D	D1
DP1	153	90	114	57	80	36	15	17	5	36	20	75	100	9	5	10	Z3/8”	Z1/4”
DP2	186	110	145	72. 5	98	38	20	22	5	45	25	90	128	11	5	12	Z1”	Z3/4”
DP3	211	130	170	85	109	44	25	28	8	50	36	90	150	14	5	14	Z1”	Z1”
DP4	227	150	200	100	118	49	30	33	8	50	36	90	175	14	5	16	Z11/4”	Z1”

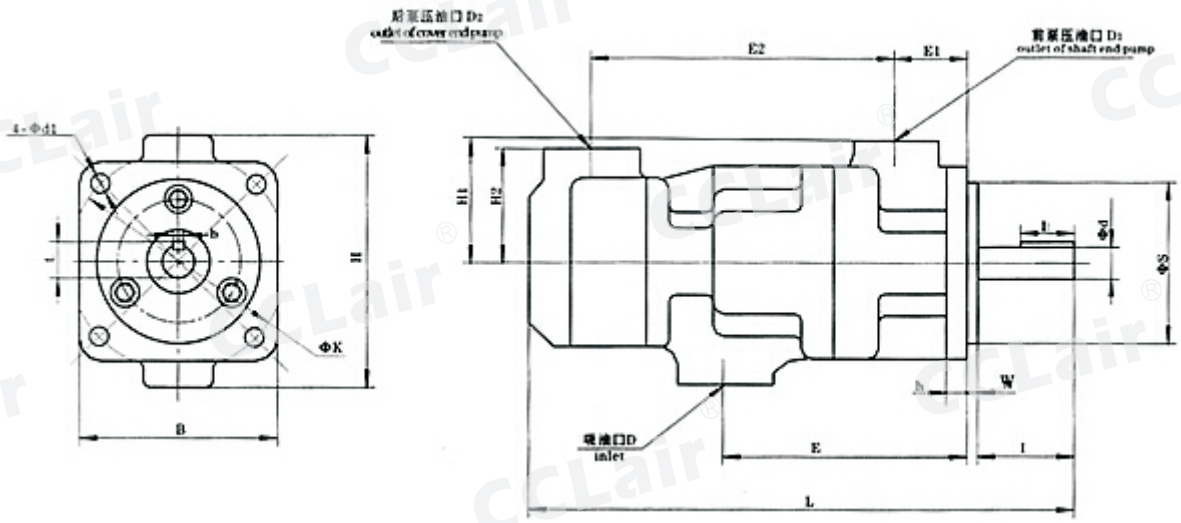

序号	L	B	H	H1	H2	E	E1	E2	jsd7	t	hb9	l	l1	hs8	K	d1	W	h	D	D1	D2
DP41	259	110	145	72. 5	57	114	38	146	20	22	5	45	25	90	128	11	5	12	Z1”	Z3/4”	Z1/4”
DP42	284	130	175	85	57	128	44	160	25	28	8	50	36	90	150	14	5	14	Z11/4”	Z1”	Z1/4”
DP43	304	130	175	85	72. 5	135	44	182	25	28	8	50	36	90	150	14	5	14	Z11/4”	Z1”	Z3/4”
DP21	300	50	200	100	57	138	49	171	30	3	8	50	36	90	175	14	5	16	Z11/4”	Z1”	Z1/4”
DP31	321	150	200	100	72. 5	146	49	194	30	33	8	50	36	90	175	14	5	16	Z11/4”	Z1”	Z3/4”
DP32	338	150	215	100	85	153	49	208	30	33	8	50	36	90	175	14	5	16	Z2	Z1”	Z1”

版权所有,侵权必究

YBX系列叶片泵

概述

YBX系列限压式变量泵系单作用油泵，泵的定子可以沿一定的方向作平移运动，工作时，根据系统负载的变化通过分别位于定子两边的变量活塞和预紧弹簧的力平衡原理，可以改变定子与转子的偏心距，从而改变了油泵的流量。该泵采用外反馈结构，变量活塞的推力直接由系统负载决定，压力越高，偏心距越小，油泵的输出流量也越小。

YBX系列限压式变量叶片油泵可根据系统的负载变化自动调节输出流量。具有降低能源消耗，限制油液温升的特点，多用于液压滑台、组合机床、半自动或自动生产线以及静压轴承、静压导轨等。

订购码

YBX	D	10	*	V3
限压式变量叶片泵	压力等级	排量	安装方式	与V3泵完全互换
	空白：6.3MPa D:10MPa		空白:法兰安装 B:板式安装 J:底脚安装	

技术参数

型 号	排量 mL/r	压力/MPa		转速/（r/min）		效率 %		驱动功率 kW	质量 kg
		额定	最高	额定	最高	容积	总效率		
YBX-16	16	6.3	7	1450	1800	88	72	3	10
YBX-16B									9
YBX-16J									-
YBX-25	25							4	19.5
YBX-25B									19
YBX-25J									-
YBX-40	40							7.5	22
YBX-40B									23
YBX-40J	63							9.8	55
YBX-D10（V3）	10	10	10					3	6.25
YBX-D20（V3）	20							5	11
YBX-D20（V3）									
YBX-D32（V3）	32							7	26
YBX-D32（V3）									
YBX-D50（V3）	50							10	30
YBX-D50（V3）									

版权所有,侵权必究

外形尺寸

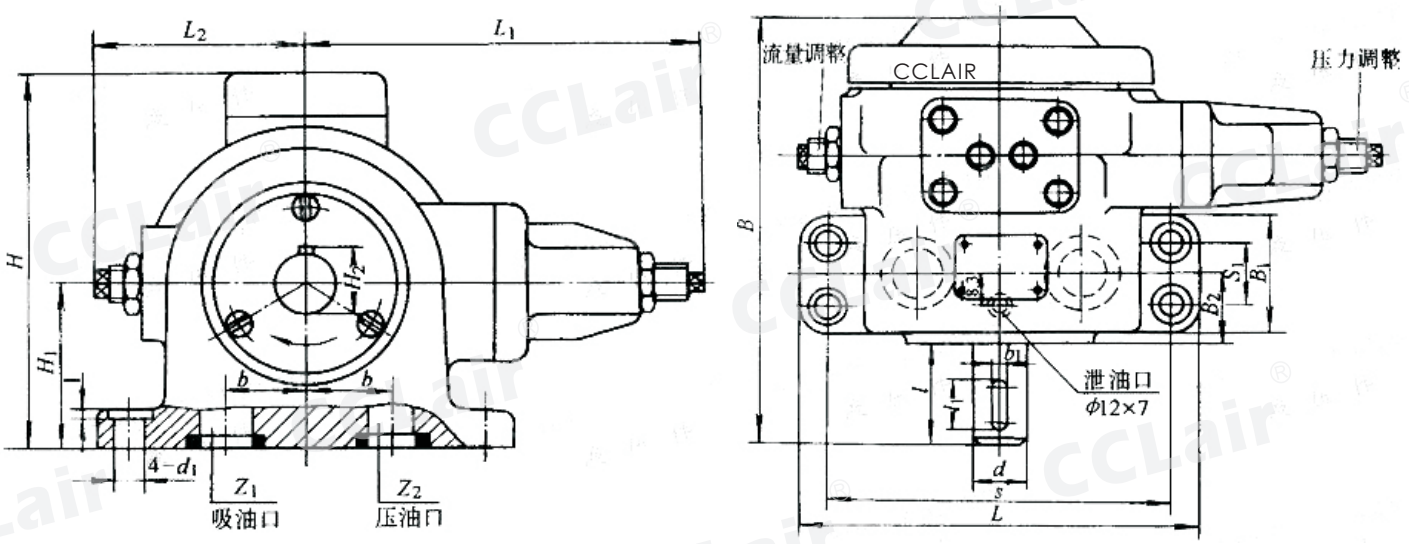

YBX-16J、25J型限压式变量叶片（底脚安装）外形图

型号	尺寸/mm																			
	L	L_1	L_2	l	l_1	B	B_1	B_2	B_3	H	H_1	H_2	d	d_1	b	b_1	S	S_1	Z_1	Z_2
YBX-16J	167	132	96	35	20	140	45	25	–	129	54	21. 5D6	Φ20d	Φ11	25	4d4	120	25	Φ30×Φ20	Φ30×Φ18
YBX-25J	206	164	108	50	25	188	58	32	15	170	75	28D6	Φ25d	Φ13	38	8d4	160	30	Φ35×Φ25	Φ30v×Φ20

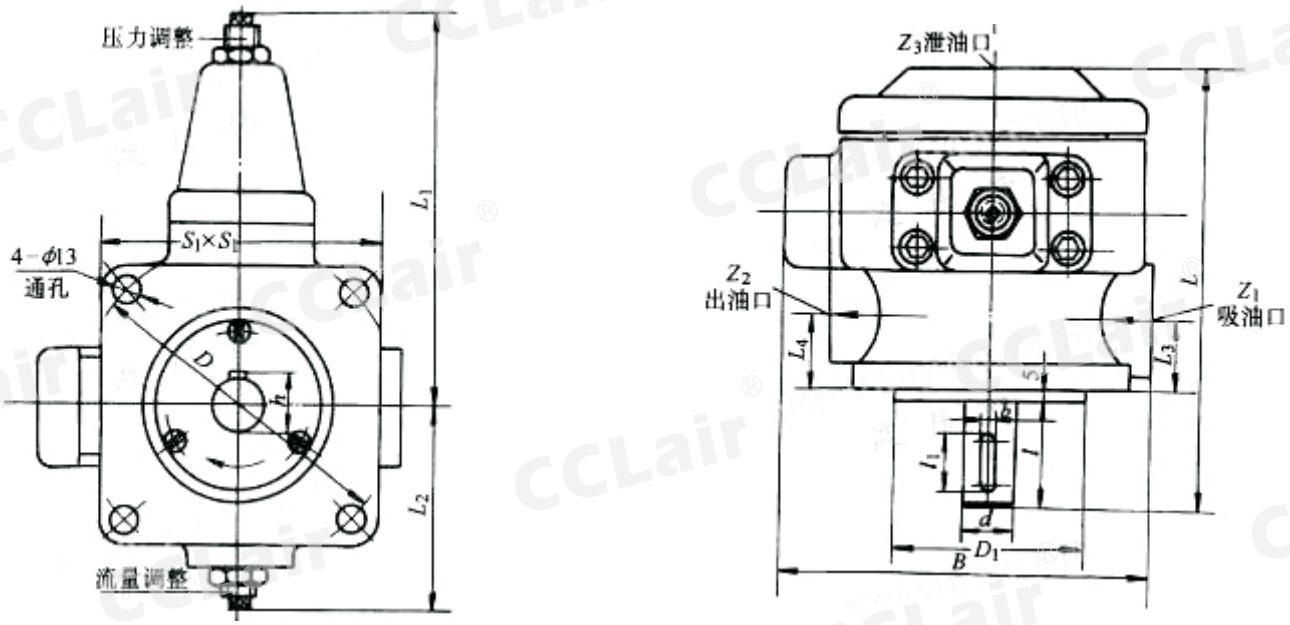

YBX-16、YBX-25型变量叶片泵（法兰安装）外形图

型号	尺寸/mm															
	L	L_1	L_2	L_3	L_4	l	l_1	B	h	D	D_1	d	b	Z_1	Z_2	Z_3
YBX-16	165	132	105	29. 5	25	35	20	135	21. 5	Φ127. 3	Φ100f7	Φ20h6	4			
YBX-25	206	164	108	35	35	50	25	170	28	Φ150	Φ90f7	Φ25h6	8	Rc1	Rc3/4	Rc1/8

版权所有,侵权必究

外形尺寸

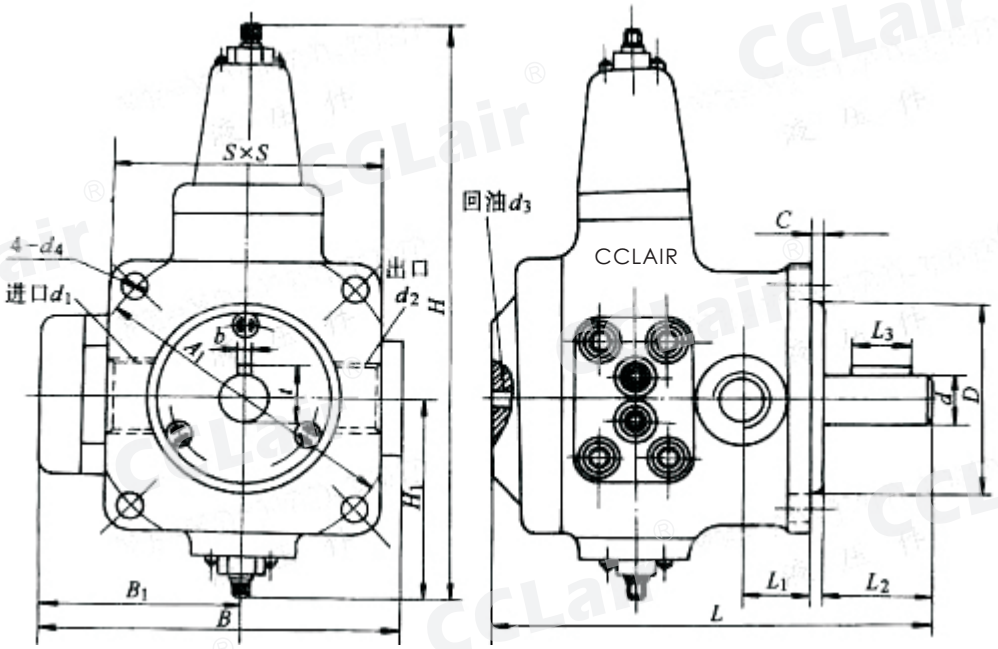

型号	L	L_1	L_2	L_3	H	H_1	S	B	B_1	A_1	D	t	d	d_1	d_2	d_3	d_4	b	c
YBX-25	206	35	50	25	302	118	130	170	95	Φ150	Φ90d	28	Φ25d	M33×2	M27×2	G1/8	Φ13	8	5
YBX-40	225	36	50	25	323	143	145	188	106. 5	115x115	Φ125d	33	Φ30D	M42×2	M33×2	G1/4	Φ13	8	5

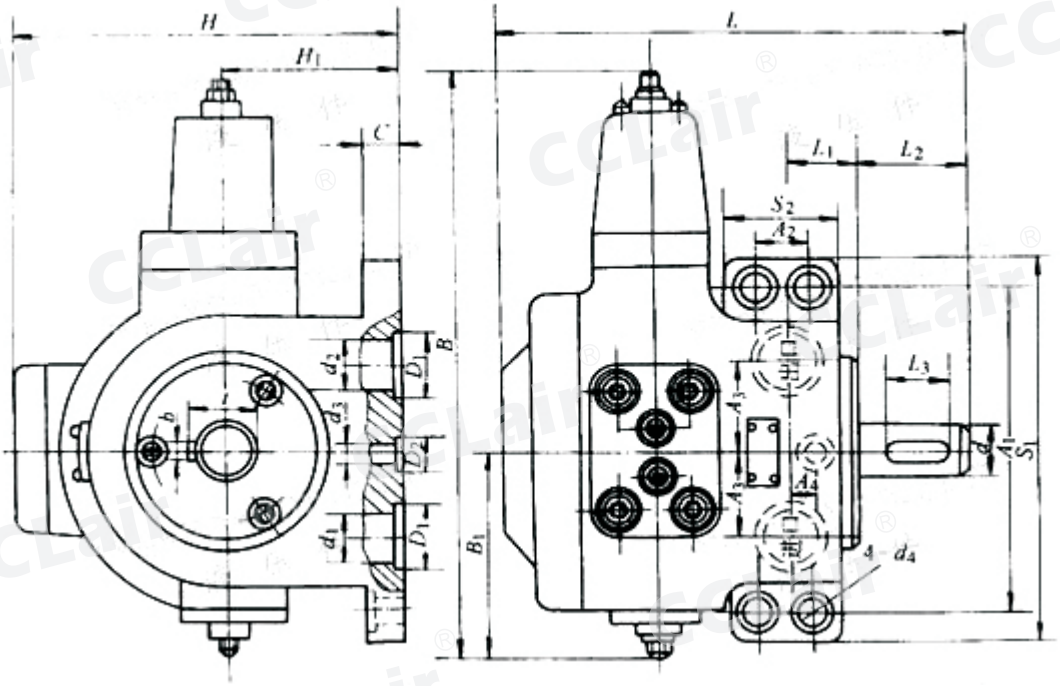

型号	L	L_1	L_2	L_3	H	H_1	C	B	B_1	A_1	A_2	A_3	A_4	S_1	S_2	d	d_1	d_2	d_3	D_1	D_2	t	b
YBX-25B	204	32	50	25	170	75	17	275	108	160	30	38	15	188	58	Φ25d	Φ25	Φ20	Φ7	Φ35	Φ12	28	8
YBX-40B	220	36	50	25	198	94	20	316	176	178	32	44. 5	8	208	62	Φ30d	Φ32	Φ25	Φ10	Φ40	Φ16	33	8

版权所有,侵权必究

外形尺寸

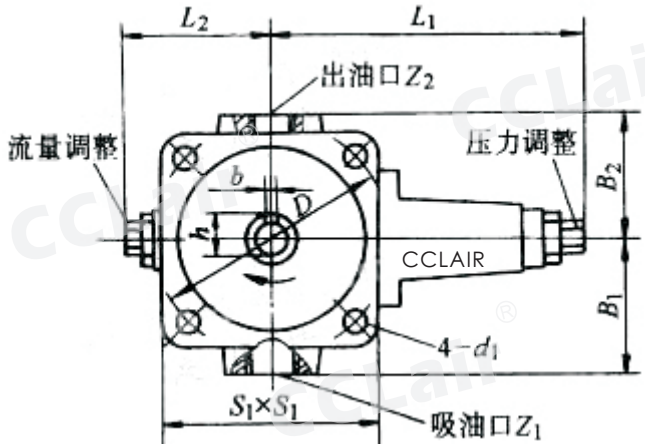

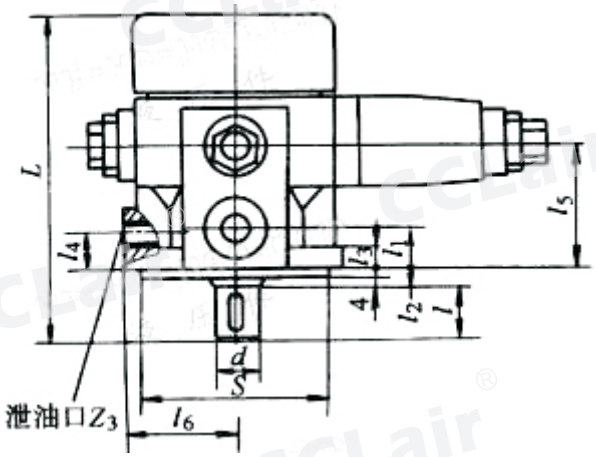

型号	L	L_1	L_2	l	l_1	l_2	l_3	l_4	l_5	l_6	B_1	B_2	b	h	S	S_1	D	d	d_1	Z_1	Z_2	Z_3
YBX-※10(V3)	136.5	156	68	28	17	6.5	8	15.5	50.5	56.5	56.5	56.5	6H9	20.5	Φ80h8	93	Φ100	Φ18js6	Φ9	Rc1/2	Rc3/8	-
YBX-※20(V3)	168.5	164	78	28	25	6.5	10	20	65	56.5	65	65	6H9	21.5	Φ100h8	115	Φ125	Φ19k6	Φ11	Rc3/4	Rc1/2	Rc1/4
YBX-※32(V3)	218	201	95	42	32	10	8.5	27	81	76	94	94	8h9	31	Φ125h8	148	Φ160	Φ28k6	Φ14	Rc5/4	Rc3/4	Rc3/8
YBX-※50(V3)	249	201	95	58	34	10	12	27	91	76	97	94	10h9	35.3	Φ125h8	148	Φ160	Φ32k6	Φ14	Rc3/2	Rc1	Rc3/8

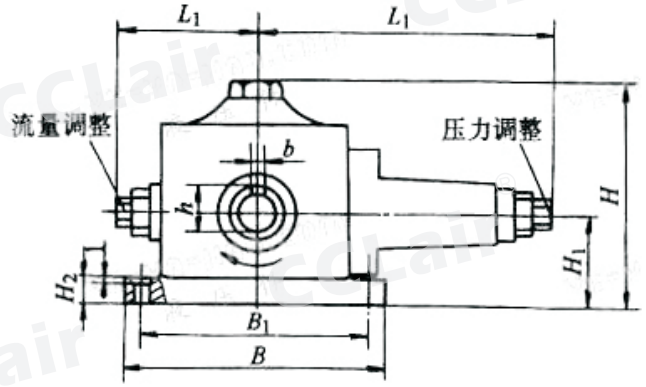

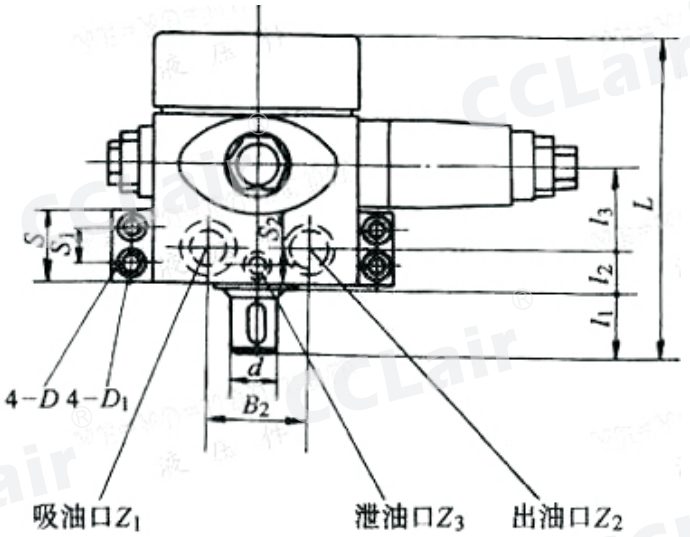

型号	L	L_1	L_2	l_1	l_2	l_3	B	B_1	B_2	b	H	H_1	H_2	h	S	S_1	S_2	D	D_1	d	Z_1	Z_2	Z_3
YBX-※20B（V3）	168.5	164	78	28	28	43.5	140	120.7	-	6h9	122.5	54±0.1	21.5	21.5	49	25.4	-	Φ18	Φ11	Φ19k6	①	②	③
YBX-※32B（V3）	218	201	95	42	37	54	187	159	76	8h9	170	75±0.1	20	31	58	30	12.5	Φ18	Φ11	Φ28k6	④	⑤	⑥
YBX-※50B（V3）	249	201	95	58	41	60	200	175	80	10h9	171	75±0.1	20	35.3	65	40	12.5	Φ18	Φ11	Φ32k6	⑦	⑧	⑨

注：①Φ22,沉孔Φ28.4；②Φ15,沉孔Φ28.4；③Φ8,沉孔Φ17.3；④Φ32,沉孔Φ44.2；⑤Φ32,沉孔Φ34.8；⑥Φ10,沉孔Φ20.5；⑦Φ35,沉孔Φ48.9；⑧Φ25,沉孔Φ39.5；⑨Φ10,沉孔Φ20.5。

版权所有,侵权必究

YBEa系列高性能叶片泵

概述

YBE系列高性能叶片泵该泵系中高压定量叶片泵，具有压力高、噪声低、体积小、流量均匀、压力脉动小、使用寿命长等特点，广泛应用于切削机床、塑料机械、锻压机械、工程机械等领域。

订购码

YB-	Ea	*/	*	A	*	*	*
系列叶片代号	额定压力 17. 5MPa	单泵或双联泵的前泵公称排量	双联泵的后泵公称排量	单泵或双联泵的前泵出油口:A	进油口：A、B、R、L	双联泵的后泵出油口：E、F、G、H	油口方向(从轴端看，附图)

技术参数

YBEa 系列单泵技术参数

系列号	型号	排量代号(mL/r)	流量(L/min)	最高转速(r/min)	最高压力(MPa)	重量(Kg)
10V	YB-Ea8	8	10	600-1800	16	12. 5
	YB-Ea16	17	22			
	YB-Ea25	24	32			
	YB-Ea32	32	43			
20V	YB-Ea40	42	56			16. 5
	YB-Ea50	51	69			
	YB-Ea63	63	84			
30V	YB-Ea80	81	110			24. 5
	YB-Ea100	98	132			
	YB-Ea125	122	164			
40V	YB-Ea160	162	224			38
	YB-Ea200	194	267			
	YB-Ea220	212	292			
50V	YB-Ea250	252	347		10	70
	YB-Ea315	316	435			
	YB-Ea355	345	474			

YBEa 系列单泵技术参数

系列号	轴端泵排量代号	盖端泵排量代号
21V	40、50、63	8、16、25、32
31V	80、100、125	8、16、25、32
32V	80、100、125	40、50、63
41V	160、200、220	8、16、25、32
42V	160、200、220	40、50、63
43V	160、200、220	80、100、125

版权所有,侵权必究

外形尺寸

YBEa 系列单泵外形尺寸(mm)

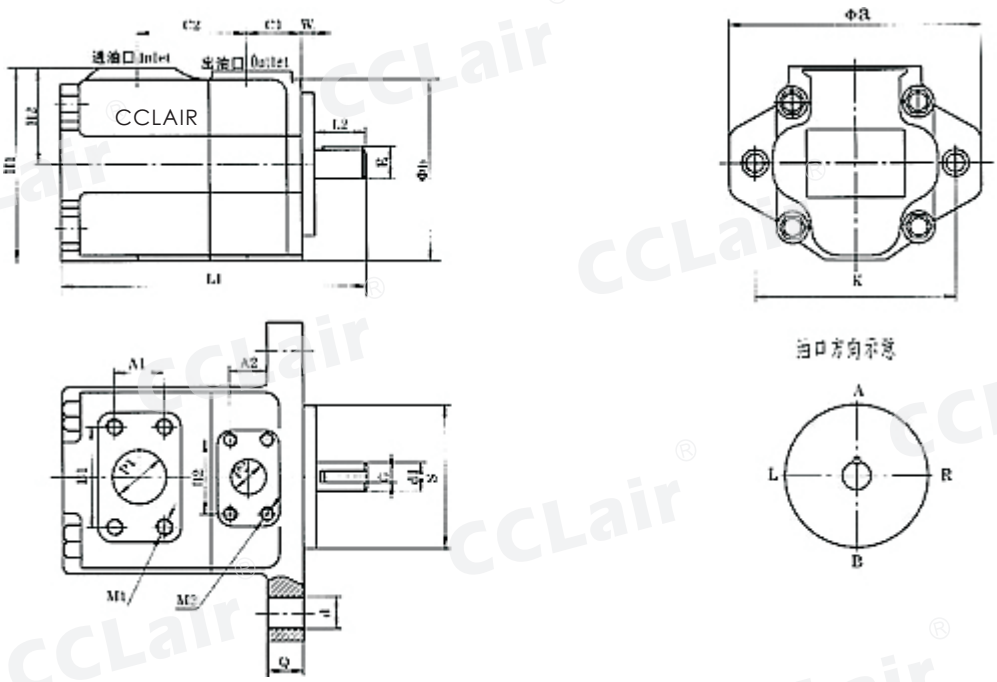

系列号	A1	A2	a	B1	B2	b	C1	C2	d	E	d1	G	H1	H2	K	L1	L2	M1	M2	P1	P2	Q	S	W
10V	32	22. 2	176	60	47. 6	105	32	72	14	22. 5	20	6	135	76	140	189	36	M10	M10	32	19	15	100	9
20V	35	26	176	70	52	120	39	83	14	28	25	8	139	76	140	214	42	M12	M10	38	25	16	100	9
30V	43	32	216	78	60	143	40	85	18	35	32	10	157	83	180	254	58	M12	M12	50	32	19	125	9
40V	62	35	216	108	70	150	47	110	18	35	32	10	178	94	180	288	58	M16	M12	75	38	20	125	9

50V 系列单泵外形尺寸(mm)

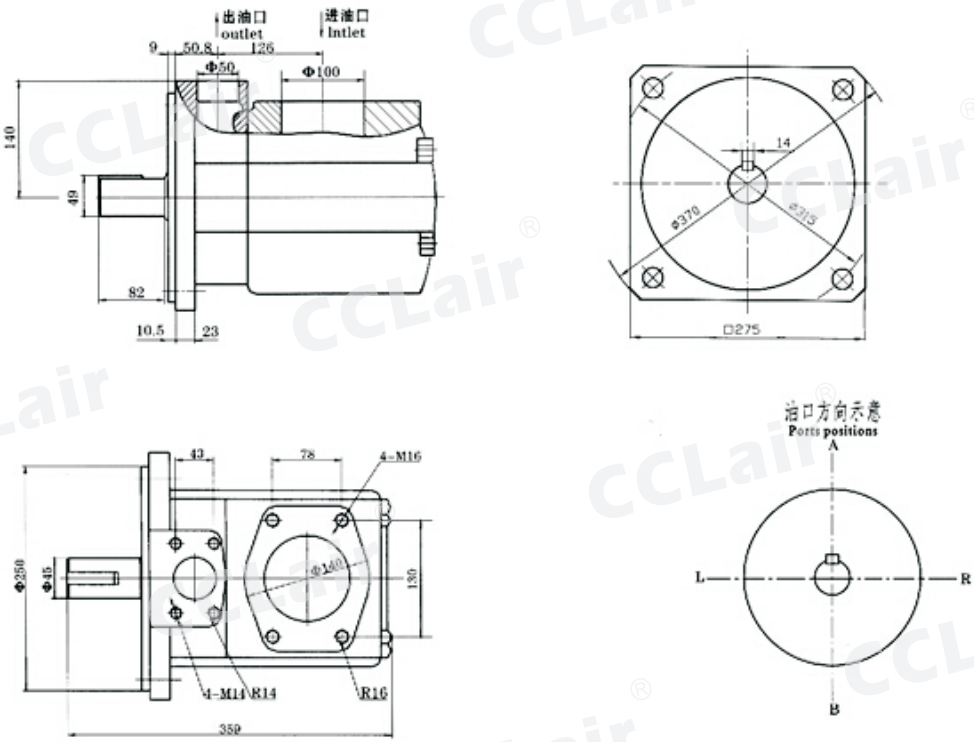

版权所有,侵权必究

外形尺寸

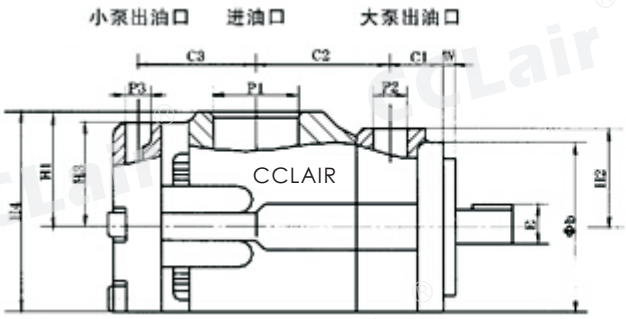

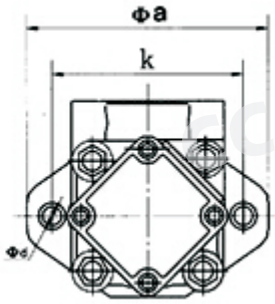

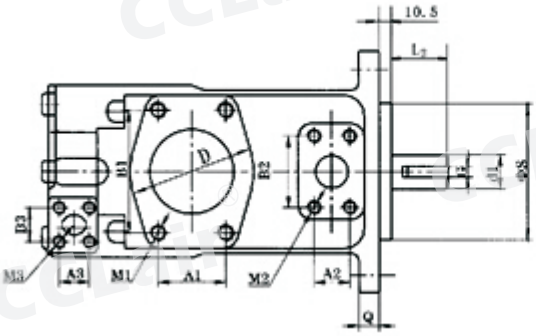

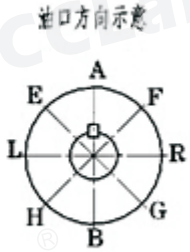

系列号	A1	A2	A3	a	B1	B2	B3	b	C1	C2	C3	D	d1	d	E	G
21V	50	26. 2	22. 2	176	90	52. 4	47. 6	124	39	99	87	92	25	14	28	8
31V	62	32	22. 2	216	108	60	47. 6	143	40	114	100	112	32	18	35	10
41V	70	35	22. 2	216	120	70	47. 6	150	47	119	120	134	32	18	35	10
32V	62	32	26	216	108	60	52	143	40	114	109	112	32	18	35	10
42V	70	35	26	216	120	70	52	150	47	119	136	134	32	18	35	10

系列号	H1	H2	H3	H4	K	L1	L2	M1	M2	M3	P1	P2	P3	Q	S	W
21V	84	76	76. 2	150	140	301. 5	42	M12	M10	M10	63	25	19	15	100h8	9
31V	88. 8	82. 5	76. 2	162	180	340	58	M16	M12	M10	75	32	19	19	125h8	9
41V	102	94	76. 2	186	180	378. 5	58	M16	M12	M10	90	38	19	20	125h8	9
32V	88. 8	82. 5	74. 7	162	180	356. 5	58	M16	M12	M10	75	32	25	19	125h8	9
42V	102	94	74. 7	186	180	401. 5	58	M16	M12	M10	90	38	25	20	125h8	

版权所有,侵权必究