WAC系列空气过滤组合(三联件)

符号

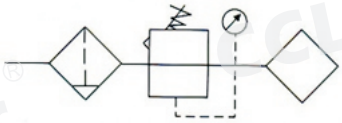

订购码

WAC	2000	-	02	D
系列代号	壳体代号 1000 2000 3000 4000 5000		螺纹代号 M5:M5 02:1/4" 03:3/8" 04:1/2" 06:3/4" 10:1"	排水方式 空白:手动排水 A:差压排水 D:自动排水

技术参数

手动排水型	WAC1000-M5	WAC2000-02	WAC3000-02	WAC3000-03	WAC4000-04	WAC4000-06	WAC5000-06	WAC5000-10
自动排水型	WAC1000-M5D	WAC2000-02D	WAC3000-02D	WAC3000-03D	WAC4000-04D	WAC4000-06D	WAC5000-06D	WAC5000-10D
接管口径	M5×0.8	1/4	1/4	3/8	1/2	3/4	3/4	1
压力表口径	1/16	1/8	1/8	1/8	1/4	1/4	1/4	1/4
额定流量	90	500	2000	2000	4000	4500	5000	5000
环境及流体温度	5-60℃							
保证耐压力	1.5Mpa(15.3kgf/cm²)							
最高使用压力	1.0Mpa(10.2kgf/cm²)							
过滤孔径	5 um							
建议用油	透平1号油							
杯材料	聚碳酸酯							
杯护防罩	WAC1000~2000(无) WAC3000~5000(有)							
调压范围	WAC1000:0.05~0.7Mpa(0.51~7.1kgf/cm²) WAC2000~5000:0.05~0.85Mpa(0.51~8.7kgf/cm²)							
阀型	带溢流型							
组件 过滤器	WAF1000	WAF2000	WAF3000	WAF3000	WAF4000	WAF4000	WAF5000	WAF5000
组件 减压阀	WAR1000	WAR2000	WAR3000	WAR3000	WAR4000	WAR4000	WAR5000	WAR5000
组件 油雾器	WAL1000	WAL2000	WAL3000	WAL3000	WAL4000	WAL4000	WAL5000	WAL5000
重量	0.26	0.74	1.18	1.18	2.14	2.47	3.82	3.82

外形尺寸

WAC1000-2000

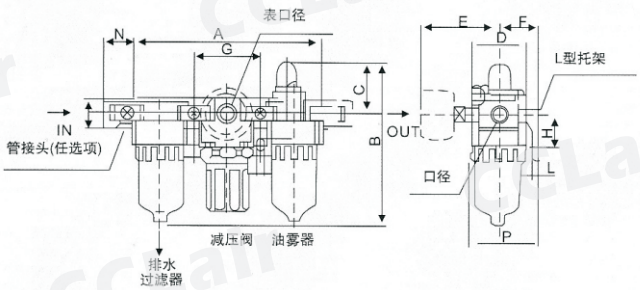

WAC3000-5000

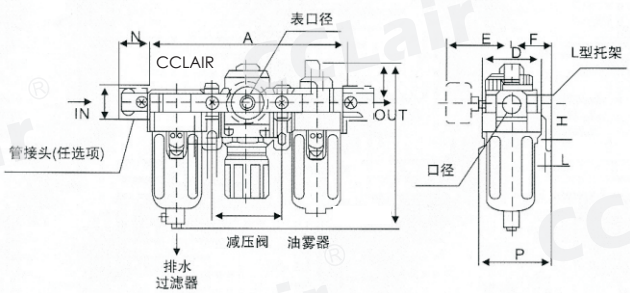

型号	口径	A	B	C	D	E	F	G	H	J	K	L	M	N	P	B
WAC1000	M5*0.8	91	84.5	25.5	25	26	25	33	20	4.5	7.5	5	17.5	16	38.5	105
WAC2000	1/4"	140	125	38	40	56.8	30	50	24	5.5	8.5	5	22	23	50	147.5
WAC3000	1/4",3/8"	181	156.5	38	53	60.8	41	64	85	7	11	7	34.2	26	70.5	194
WAC4000	3/8",1/2"	238	191.5	41	70	65.5	50	84	40	9	13	7	42.2	33	88	229
WAC4000-06	3/4"	253	193	40.5	70	69.5	50	89	40	9	13	7	46.2	36	88	230.5
WAC5000	3/4",1	300	271.5	48	90	75.5	70	105	50	12	16	10	55.2	40	115	309.5

版权所有,侵权必究

WAC系列空气过滤组合(二联件)

符号

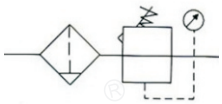

订购码

WAC	2010	-	02	D
系列代号	壳体代号 1010 2010 3010 4010 5010		螺纹代号 M5:M5 02:1/4" 03:3/8" 04:1/2" 06:3/4" 10:1"	排水方式 空白:手动排水 A:差压排水 D:自动排水

技术参数

手动排水型	WAC1010-M5	WAC2010-02	WAC3010-02	WAC3010-03	WAC4010-04	WAC4010-06	WAC5010-06	WAC5010-10
自动排水型	WAC1010-M5D	WAC2010-02D	WAC3010-02D	WAC3010-03D	WAC4010-04D	WAC4010-06D	WAC5010-06D	WAC5010-10D
接管口径	M5×0.8	1/4	1/4	3/8	1/2	3/4	3/4	1
压力表口径	1/16	1/8	1/8	1/8	1/4	1/4	1/4	1/4
额定流量	90	500	2000	2000	4000	4500	5000	5000
环境及流体温度	5-60℃							
保证耐压力	1.5Mpa(15.3kgf/cm²)							
最高使用压力	1.0Mpa(10.2kgf/cm²)							
过滤孔径	5 um							
建议用油	透平1号油							
杯材料	聚碳酸酯							
杯护防罩	WAC1000~2000(无) WAC3000~5000(有)							
调压范围	WAC1000:0.05~0.7Mpa(0.51~7.1kgf/cm²) WAC2000~5000:0.05~0.85Mpa(0.51~8.7kgf/cm²)							
阀型	带溢流型							
组件 过滤减压阀	WAW1000	WAW2000	WAW3000	WAW3000	WAW4000	WAW4000	WAW5000	WAW5000
组件 油雾器	WAL1000	WAL2000	WAL3000	WAL3000	WAL4000	WAL4000	WAL5000	WAL5000
重量	0.22	0.66	0.98	0.98	1.93	1.99	3.2	3.2

外形尺寸

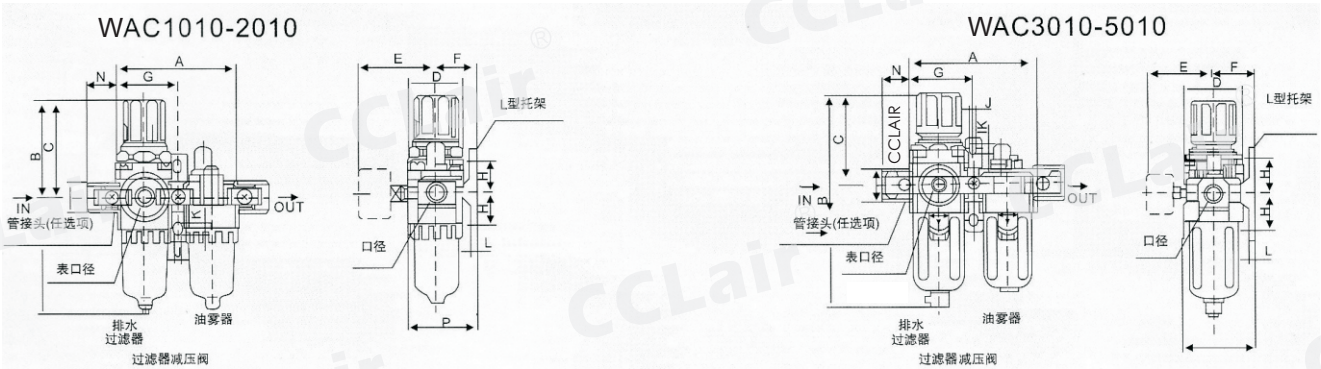

型号	口径	A	B	C	D	E	F	G	H	J	K	L	M	N	P	B
WAC1010	M5×0.8	58	109.5	50.5	25	26	25	29	20	4.5	7.5	5	18	16	38.5	130
WAC2010	1/4″	90	164.5	78	40	56.8	30	45	24	5.5	8.5	5	22	23	50	187.5
WAC3010	1/4″, 3/8″	117	211	92.5	53	60.8	41	58.5	85	7	11	7	34	26	70.5	248.5
WAC4010	3/8″, 1/2″	154	262.5	112	70	70.5	50	77	40	9	13	7	42	33	88	300
WAC4010-06	3/4″	164	267	114	70	70.5	50	82	40	9	13	7	46	36	88	304
WAC5010	3/4″, 1	195	338	116	90	75.5	69.8	97.5	50	12	16	11	55	40	115	—

版权所有,侵权必究

WAF1000～5000系列空气过滤器

符号

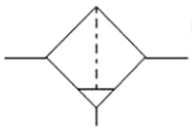

订购码

WAF	2000	-	02	D
系列代号	壳体代号 1000 2000 3000 4000 5000		螺纹代号 M5:M5 02:1/4" 03:3/8" 04:1/2" 06:3/4" 10:1"	排水方式 空白:手动排水 A:差压排水 D:自动排水

技术参数

手动排水型	WAF1000-M5	WAF2000-02	WAF3000-02	WAF3000-03	WAF4000-04	WAF4000-06	WAF5000-06	WAF5000-10
自动排水型	WAF1000-M5D	WAF2000-02D	WAF3000-02D	WAF3000-03D	WAF4000-04D	WAF4000-06D	WAF5000-06D	WAF5000-10D
接管口径	M5×0.8	1/4	1/4	3/8	1/2	3/4	3/4	1
杯容量	4	1/8	20	20	45	45	130	130
额定流量	110	750	1500	1500	4000	6000	7000	7000
环境及流体温度	5-60℃							
保证耐压力	1.5Mpa(15.3kgf/cm²)							
最高使用压力	1.0Mpa(10.2kgf/cm²)							
过滤孔径	5 um							
杯材料	聚碳酸酯							
杯护防罩	WAF1000~2000(无) WAF3000~5000(有)							
调压范围	WAF1000:0.05~0.7Mpa(0.51~7.1kgf/cm²) WAF2000~5000:0.05~0.85Mpa(0.51~8.7kgf/cm²)							
阀型	带溢流型							
备件 手动排水型	C100F	C200F	C300F	C300F	C400F	C400F	C400F	C400F
备件 自动排水型	AD61	AD62	AD43	AD43	AD44	AD44	AD44	AD44
重量	0.07	0.19	0.29	0.29	0.56	0.58	1.08	1.08

外形尺寸

WAF1000-2000

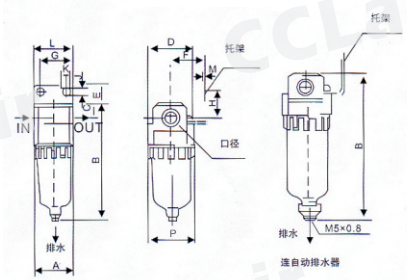

WAF3000-4000

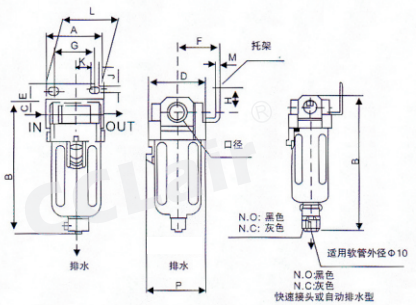

WAF5000

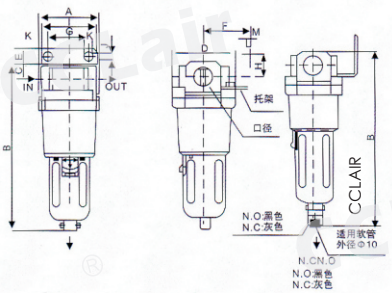

型号	口径	A	B	C	D	E	F	G	H	J	K	L	M	N	B(连自动排水器
WAF1000	M5×0.8	25	66	7	25	—	—	—	—	—	—	—	—	26.5	86.5
WAF2000	1/4″	40	97.5	11	40	17	30	27	22	5.4	8.4	40	2.3	40	120.5
WAF3000	1/4″, 3/8″	53	132.5	14	53	16	41	40	23	6.5	8	53	2.3	56	170
WAF4000	3/8″, 1/2″	70	168.5	18	70	17	50	54	26	8.5	10.5	70	2.3	73	206
WAF4000-06	3/4″	75	172.5	20	70	14	50	54	25	8.5	10.5	70	2.3	73	210

版权所有，侵权必究

WAL1000～5000系列油雾器

符号

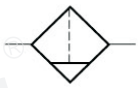

订购码

WAL	2000	-	02
系列代号	壳体代号 1000 2000 3000 4000 5000		螺纹接口 M5:M5 02:1/4" 03:3/8" 04:1/2" 06:3/4" 10:1"

技术参数

型号	WAL1000-M5	WAL2000-02	WAL3000-02	WAL3000-03	WAL4000-04	WAL4000-06	WAL5000-06	WAL5000-10
接管口径	M5×0.8	1/4	1/4	3/8	1/2	3/4	3/4	1
杯流量	7	25	50	50	130	130	130	130
额定流量注	95	800	1700	1700	5000	6300	7000	7000
环境及流体温度	5～60℃							
保证耐压力	1.5Mpa{15.3kgf/cm²}							
最高使用压力	1.0Mpa{10.2kgf/cm²}							
调压范围	WAL1000-2000:无							
	WAL3000-5000:有							
阀型	带溢流型							
重量	0.07	0.22	0.30	0.30	0.56	0.58	1.08	1.08

外形尺寸

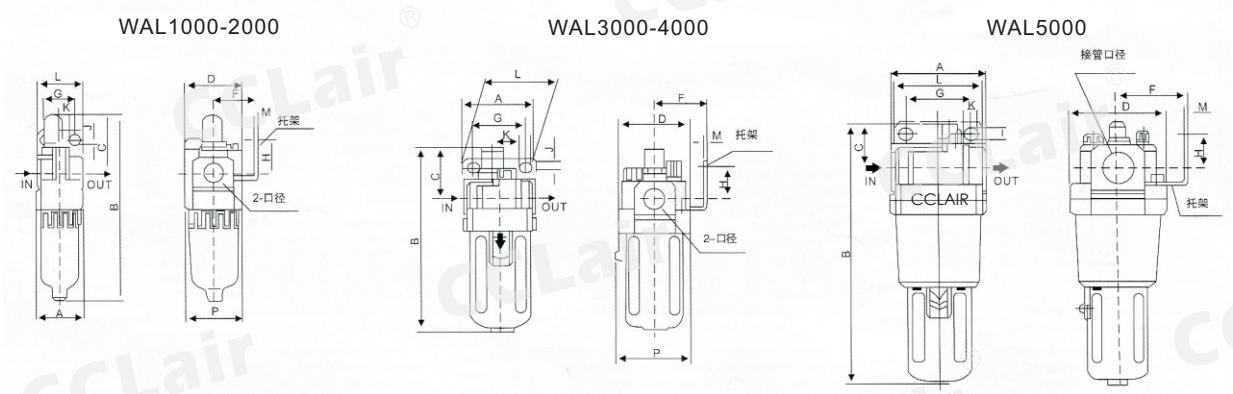

型号	口径	A	B	C	D	F	G	H	J	K	L	M	N
WAL1000	M5×0.8	25	81.5	25.5	25	—	—	—	—	—	—	—	27
WAL2000	1/4″	40	122	38	40	30	27	22	5.4	8.4	40	2.3	40
WAL3000	1/4″, 3/8″	53	142	38	53	41	40	23	6.5	8	53	2.3	56
WAL4000	3/8″, 1/2″	70	177	41	70	50	54	26	8.5	10.5	70	2.3	73
WAL4000-06	3/4″	75	177	39	70	50	54	25	8.5	10.5	70	2.3	73
WAL5000	3/4″, 1	90	254	45	90	70	66	35	11	13	90	3	90

版权所有，侵权必究

WAR1000～5000系列调压阀

符号

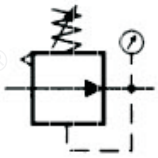

订购码

WAR	2000	-	02
系列代号	壳体代号 1000 2000 3000 4000 5000		螺纹接口 M5:M5 02:1/4" 03:3/8" 04:1/2" 06:3/4" 10:1"

技术参数

型号	WAR1000-M5	WAR2000-02	WAR3000-02	WAR3000-03	WAR4000-04	WAR4000-06	WAR5000-06	WAR5000-10
接管口径	M5×0.8	1/4	1/4	3/8	1/2	3/4	3/4	1
压力表口径	1/16	1/8	1/8	1/8	1/4	1/4	1/4	1/4
额定流量	100	550	2500	2500	6000	6000	8000	8000
环境及流体温度	5～60℃							
保证耐压力	1.5Mpa{15.3kgf/cm²}							
最高使用压力	1.0Mpa{10.2kgf/cm²}							
调压范围	WAR1000：0.05～0.7Mpa{0.51～7.1kgf/cm²}							
	WAR2000～5000：0.05～0.85Mpa{0.51～8.7kgf/cm²}							
阀型	带溢流型							
重量	0.09	0.27	0.41	0.41	0.84	0.94	1.19	1.19

外形尺寸

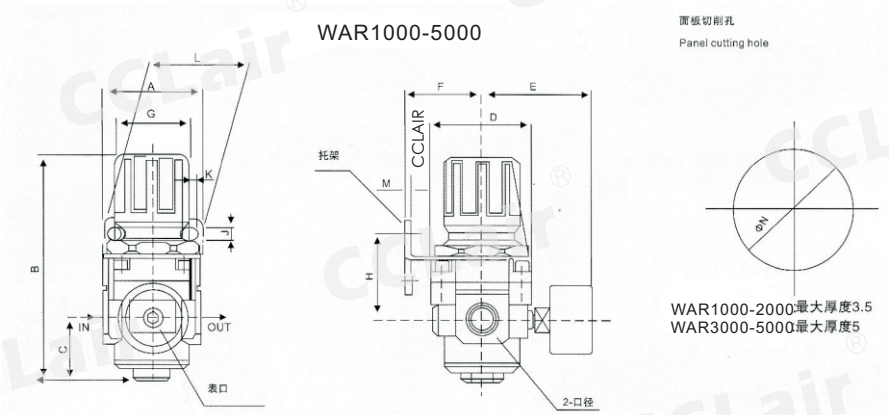

型号	口径	A	B	C	D	E	F	G	H	J	K	L	M	N
WAR1000	M5×0.8	30	61.5	11	25	26	25	28	30	4.5	6.5	40	2	20.5
WAR2000	1/4″	40	95	17	40	56.8	30	30	45	5.4	15.4	55	2.3	33.5
WAR3000	1/4″, 3/8″	53	127.5	35	53	60.8	41	41	46	6.5	8.0	53	2.3	42.5
WAR4000	3/8″, 1/2″	70	149.5	37.5	70	65.5	50	50	54	8.5	10.5	70	2.3	52.5
WAR4000-06	3/4″	75	154.5	40.5	70	69.5	50	50	56	8.5	10.5	70	2.3	52.5
WAR5000	3/4″, 1	90	168	48	90	75.5	70	70	65.8	11	13	90	3.0	52.5

版权所有，侵权必究

WAW1000～5000系列过滤调压阀

符号

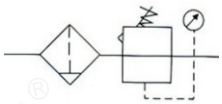

订购码

WAW	2000	-	02	D
系列代号	壳体代号 1000 2000 3000 4000 5000		螺纹代号 M5:M5 02:1/4" 03:3/8" 04:1/2" 06:3/4" 10:1"	排水方式 空白:手动排水 A:差压排水 D:自动排水

技术参数

手动排水型	WAW1000-M5	WAW2000-02	WAW3000-02	WAW3000-03	WAW4000-04	WAW4000-06	WAW5000-06	WAW5000-10
自动排水型	WAW1000-M5D	WAW2000-02D	WAW3000-02D	WAW3000-03D	WAW4000-04D	WAW4000-06D	WAW5000-06D	WAW5000-10D
接管口径	M5×0.8	1/4	1/4	3/8	1/2	3/4	3/4	1
压力表口径	1/16	1/8	1/8	1/8	1/4	1/4	1/4	1/4
额定流量	90	500	2000	2000	4000	4500	5500	5500
环境及流体温度	5-60℃							
保证耐压力	1.5Mpa(15.3kgf/cm²)							
最高使用压力	1.0Mpa(10.2kgf/cm²)							
过滤孔径	5 um							
建议用油	透平1号油							
杯材料	聚碳酸酯							
杯护防罩	WAW1000~2000(无) WAW3000~5000(有)							
调压范围	WAW1000:0.05~0.7Mpa(0.51~7.1kgf/cm²) WAW2000~5000:0.05~0.85Mpa(0.51~8.7kgf/cm²)							
阀型	带溢流型							
备件 手动排水型	C100F	C200F	C300F	C300F	C400F	C400F	-	-
备件 自动排水型	AD61	AD62	AD43	AD43	AD44	AD44		
重量	0.09	0.36	0.56	0.56	1.15	1.21	1.7	1.7

外形尺寸

WAW1000-2000

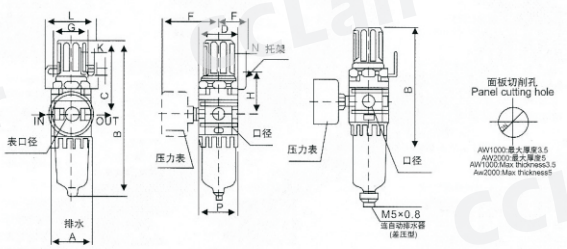

WAW3000-5000

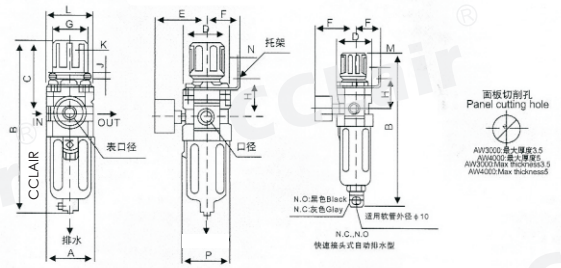

型号	口径	A	B	C	D	E	F	G	H	J	K	L	M	N	P	B(连自动排水器)
WAW1000	M5×0.8	25	109.5	50.5	25	26	25	28	30	4.5	6.5	40	2.0	20.5	28	130
WAW2000	1/4″	40	164.5	78	40	56.8	30	30	45	5.4	15.4	55	2.3	33.5	40	187.5
WAW3000	1/4″, 3/8″	53	211	92.5	53	60.8	41	40	46	6.5	8.0	53	2.3	42.5	56	248.5
WAW4000	3/8″, 1/2″	70	262.5	112	70	70.5	50	54	54	8.5	10.5	70	2.3	52.5	73	300
WAW4000-06	3/4″	75	267	114	70	70.5	50	54	56	8.5	10.5	70	2.3	52.5	73	304
WAW5000	3/4″, 1	90	338	116	90	75.5	49.2	54	62	8.5	10.5	70	2.3	52.5	90	—

版权所有，侵权必究

XAC 系列空气过滤组合(三联件)

符号

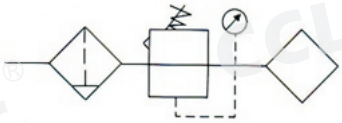

订购码

XAC	2000	-	02	D
系列代号	壳体代号 1000 2000 3000 4000 5000		螺纹代号 M5:M5 02:1/4" 03:3/8" 04:1/2" 06:3/4" 10:1"	排水方式 空白:手动排水 A:差压排水 D:自动排水

技术参数

手动排水型	XAC1000-M5	XAC2000-02	XAC3000-02	XAC3000-03	XAC4000-04	XAC4000-06	XAC5000-06	XAC5000-10
自动排水型	XAC1000-M5D	XAC2000-02D	XAC3000-02D	XAC3000-03D	XAC4000-04D	XAC4000-06D	XAC5000-06D	XAC5000-10D
接管口径	M5×0.8	1/4	1/4	3/8	1/2	3/4	3/4	1
压力表口径	1/16	1/8	1/8	1/8	1/4	1/4	1/4	1/4
额定流量	90	500	2000	2000	4000	4500	5000	5000
环境及流体温度	5-60℃							
保证耐压力	1.5Mpa(15.3kgf/cm²)							
最高使用压力	1.0Mpa(10.2kgf/cm²)							
过滤孔径	5 um							
建议用油	透平1号油							
杯材料	聚碳酸酯							
杯护防罩	XAC1000~2000(无) XAC3000~5000(有)							
调压范围	XAC1000:0.05~0.7Mpa(0.51~7.1kgf/cm²) XAC2000~5000:0.05~0.85Mpa(0.51~8.7kgf/cm²)							
阀型	带溢流型							
组件 过滤器	XAF1000	XAF2000	XAF3000	XAF3000	XAF4000	XAF4000	XAF5000	XAF5000
组件 减压阀	XAR1000	XAR2000	XAR3000	XAR3000	XAR4000	XAR4000	XAR5000	XAR5000
组件 油雾器	XAL1000	XAL2000	XAL3000	XAL3000	XAL4000	XAL4000	XAL5000	XAL5000
重量	0.26	0.74	1.18	1.18	2.14	2.47	3.82	3.82

外形尺寸

XAC1000-2000

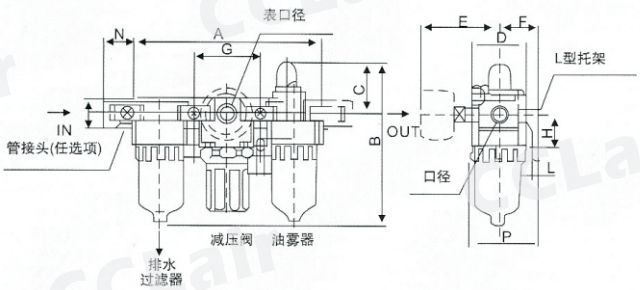

XAC3000-5000

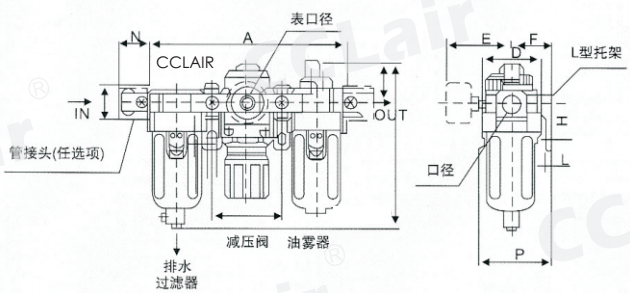

型号	口径	A	B	C	D	E	F	G	H	J	K	L	M	N	P	B
XAC1000	M5*0.8	91	84.5	25.5	25	26	25	33	20	4.5	7.5	5	17.5	16	38.5	105
XAC2000	1/4"	140	125	38	40	56.8	30	50	24	5.5	8.5	5	22	23	50	147.5
XAC3000	1/4",3/8"	181	156.5	38	53	60.8	41	64	85	7	11	7	34.2	26	70.5	194
XAC4000	3/8",1/2"	238	191.5	41	70	65.5	50	84	40	9	13	7	42.2	33	88	229
XAC4000-06	3/4"	253	193	40.5	70	69.5	50	89	40	9	13	7	46.2	36	88	230.5
XAC5000	3/4",1	300	271.5	48	90	75.5	70	105	50	12	16	10	55.2	40	115	309.5

版权所有,侵权必究

XAC系列空气过滤组合(二联件)

符号

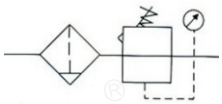

订购码

XAC	2010	-	02	D
系列代号	壳体代号 1010 2010 3010 4010 5010		螺纹代号 M5:M5 02:1/4" 03:3/8" 04:1/2" 06:3/4" 10:1"	排水方式 空白:手动排水 A:差压排水 D:自动排水

技术参数

手动排水型	XAC1010-M5	XAC2010-02	XAC3010-02	XAC3010-03	XAC4010-04	XAC4010-06	XAC5010-06	XAC5010-10
自动排水型	XAC1010-M5D	XAC2010-02D	XAC3010-02D	XAC3010-03D	XAC4010-04D	XAC4010-06D	XAC5010-06D	XAC5010-10D
接管口径	M5×0.8	1/4	1/4	3/8	1/2	3/4	3/4	1
压力表口径	1/16	1/8	1/8	1/8	1/4	1/4	1/4	1/4
额定流量	90	500	2000	2000	4000	4500	5000	5000
环境及流体温度	5-60℃							
保证耐压力	1.5Mpa(15.3kgf/cm²)							
最高使用压力	1.0Mpa(10.2kgf/cm²)							
过滤孔径	5 um							
建议用油	透平1号油							
杯材料	聚碳酸酯							
杯护防罩	XAC1000~2000(无) XAC3000~5000(有)							
调压范围	XAC1000:0.05~0.7Mpa(0.51~7.1kgf/m²) XAC2000~5000:0.05~0.85Mpa(0.51~8.7kgf/cm²)							
阀型	带溢流型							
组件 过滤减压阀	XAW1000	XAW2000	XAW3000	XAW3000	XAW4000	XAW4000	XAW5000	XAW5000
组件 油雾器	XAL1000	XAL2000	XAL3000	XAL3000	XAL4000	XAL4000	XAL5000	XAL5000
重量	0.22	0.66	0.98	0.98	1.93	1.99	3.2	3.2

外形尺寸

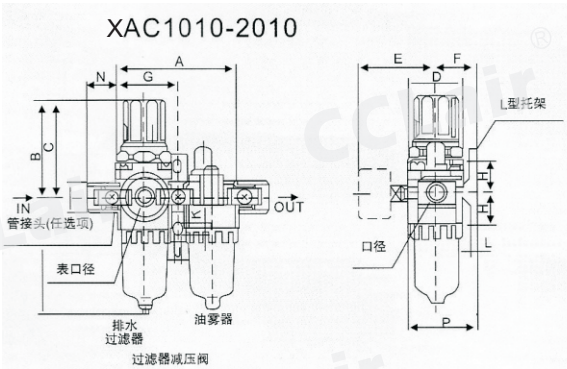

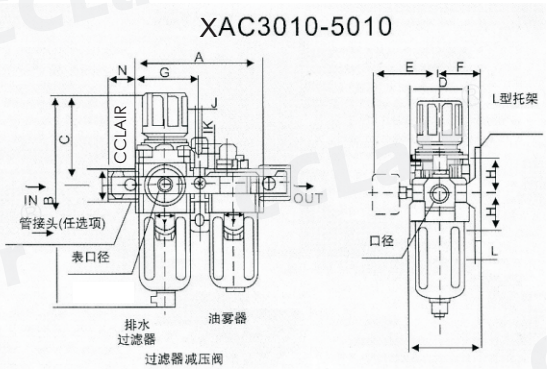

型号	口径	A	B	C	D	E	F	G	H	J	K	L	M	N	P	B
XAC1010	M5×0.8	58	109.5	50.5	25	26	25	29	20	4.5	7.5	5	18	16	38.5	130
XAC2010	1/4″	90	164.5	78	40	56.8	30	45	24	5.5	8.5	5	22	23	50	187.5
XAC3010	1/4″, 3/8″	117	211	92.5	53	60.8	41	58.5	85	7	11	7	34	26	70.5	248.5
XAC4010	3/8″, 1/2″	154	262.5	112	70	70.5	50	77	40	9	13	7	42	33	88	300
XAC4010-06	3/4″	164	267	114	70	70.5	50	82	40	9	13	7	46	36	88	304
XAC5010	3/4″, 1	195	338	116	90	75.5	69.8	97.5	50	12	16	11	55	40	115	—

版权所有,侵权必究

XAF1000～5000系列空气过滤器

符号

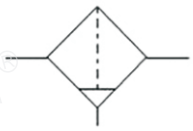

订购码

XAF	2000	-	02	D
系列代号	壳体代号 1000 2000 3000 4000 5000		螺纹代号 M5:M5 02:1/4" 03:3/8" 04:1/2" 06:3/4" 10:1"	排水方式 空白:手动排水 A:差压排水 D:自动排水

技术参数

手动排水型	XAF1000-M5	XAF2000-02	XAF3000-02	XAF3000-03	XAF4000-04	XAF4000-06	XAF5000-06	XAF5000-10
自动排水型	XAF1000-M5D	XAF2000-02D	XAF3000-02D	XAF3000-03D	XAF4000-04D	XAF4000-06D	XAF5000-06D	XAF5000-10D
接管口径	M5×0. 8	1/4	1/4	3/8	1/2	3/4	3/4	1
杯容量	4	1/8	20	20	45	45	130	130
额定流量	110	750	1500	1500	4000	6000	7000	7000
环境及流体温度	5-60℃							
保证耐压力	1. 5Mpa (15. 3kgf/cm²)							
最高使用压力	1. 0Mpa (10. 2kgf/cm²)							
过滤孔径	5 um							
杯材料	聚碳酸酯							
杯护防罩	XAF1000~2000 (无)　XAF3000~5000 (有)							
调压范围	XAF1000:0. 05~0. 7Mpa (0. 51~7. 1kgf/cm²)　XAF2000~5000:0. 05~0. 85Mpa (0. 51~8. 7kgf/cm²)							
阀型	带溢流型							
备件 手动排水型	C100F	C200F	C300F	C300F	C400F	C400F	C400F	C400F
备件 自动排水型	AD61	AD62	AD43	AD43	AD44	AD44	AD44	AD44
重量	0. 07	0. 19	0. 29	0. 29	0. 56	0. 58	1. 08	1. 08

外形尺寸

XAF1000-2000

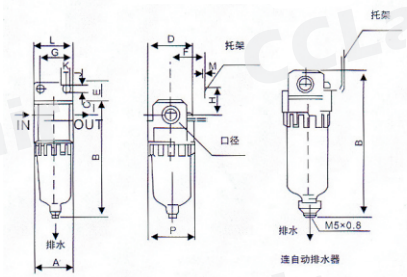

XAF3000-4000

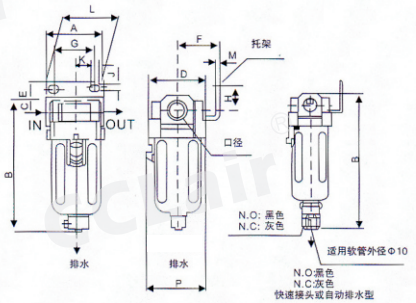

XAF5000

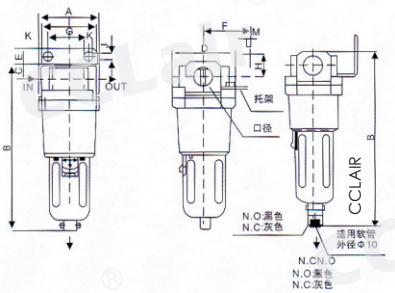

型号	口径	A	B	C	D	E	F	G	H	J	K	L	M	N	B(连自动排水器
XAF1000	M5×0. 8	25	66	7	25	—	—	—	—	—	—	—	—	26. 5	86. 5
XAF2000	1/4″	40	97. 5	11	40	17	30	27	22	5. 4	8. 4	40	2. 3	40	120. 5
XAF3000	1/4″, 3/8″	53	132. 5	14	53	16	41	40	23	6. 5	8	53	2. 3	56	170
XAF4000	3/8″, 1/2″	70	168. 5	18	70	17	50	54	26	8. 5	10. 5	70	2. 3	73	206
XAF4000-06	3/4″	75	172. 5	20	70	14	50	54	25	8. 5	10. 5	70	2. 3	73	210

版权所有，侵权必究

XAL1000～5000系列油雾器

符号

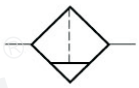

订购码

XAL 2000 - 02

- 系列代号
- 壳体代号：1000 / 2000 / 3000 / 4000 / 5000
- 螺纹接口：M5:M5 / 02:1/4" / 03:3/8" / 04:1/2" / 06:3/4" / 10:1"

技术参数

型号	XAL1000－M5	XAL2000－02	XAL3000－02	XAL3000－03	XAL4000－04	XAL4000－06	XAL5000－06	XAL5000－10
接管口径	M5×0.8	1/4	1/4	3/8	1/2	3/4	3/4	1
杯流量	7	25	50	50	130	130	130	130
额定流量注	95	800	1700	1700	5000	6300	7000	7000
环境及流体温度	5～60℃							
保证耐压力	1.5Mpa{15.3kgf/cm²}							
最高使用压力	1.0Mpa{10.2kgf/cm²}							
调压范围	XAL1000-2000：无							
	XAL3000-5000：有							
阀型	带溢流型							
重量	0.07	0.22	0.30	0.30	0.56	0.58	1.08	1.08

外形尺寸

XAL1000-2000

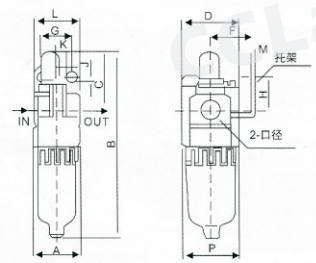

XAL3000-4000

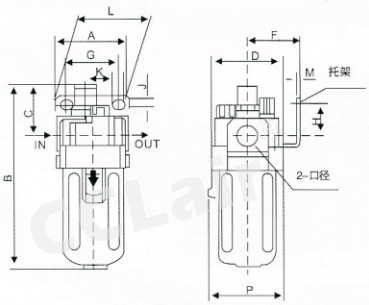

XAL5000

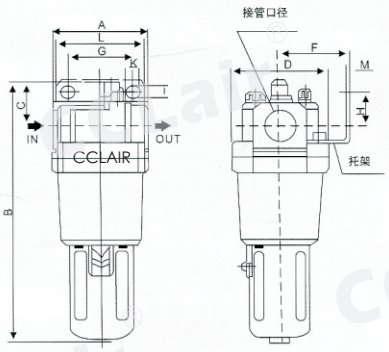

型号	口径	A	B	C	D	F	G	H	J	K	L	M	N
XAL1000	M5×0.8	25	81.5	25.5	25	—	—	—	—	—	—	—	27
XAL2000	1/4″	40	122	38	40	30	27	22	5.4	8.4	40	2.3	40
XAL3000	1/4″, 3/8″	53	142	38	53	41	40	23	6.5	8	53	2.3	56
XAL4000	3/8″, 1/2″	70	177	41	70	50	54	26	8.5	10.5	70	2.3	73
XAL4000－06	3/4″	75	177	39	70	50	54	25	8.5	10.5	70	2.3	73
XAL5000	3/4″, 1	90	254	45	90	70	66	35	11	13	90	3	90

版权所有，侵权必究

XAR1000～5000系列调压阀

符号

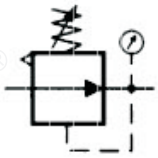

订购码

XAR	2000	-	02
系列代号	壳体代号 1000 2000 3000 4000 5000		螺纹接口 M5:M5 02:1/4" 03:3/8" 04:1/2" 06:3/4" 10:1"

技术参数

型号	XAR1000－M5	XAR2000－02	XAR3000－02	XAR3000－03	XAR4000－04	XAR4000－06	XAR5000－06	XAR5000－10
接管口径	M5×0. 8	1/4	1/4	3/8	1/2	3/4	3/4	1
压力表口径	1/16	1/8	1/8	1/8	1/4	1/4	1/4	1/4
额定流量	100	550	2500	2500	6000	6000	8000	8000
环境及流体温度	5～60℃							
保证耐压力	1. 5Mpa{15. 3kgf/cm²}							
最高使用压力	1. 0Mpa{10. 2kgf/cm²}							
调压范围	XAR1000：0. 05～0. 7Mpa{0. 51～7. 1kgf/cm²}							
	XAR2000～5000：0. 05～0. 85Mpa {0. 51～8. 7kgf/cm²}							
阀型	带溢流型							
重量	0. 09	0. 27	0. 41	0. 41	0. 84	0. 94	1. 19	1. 19

外形尺寸

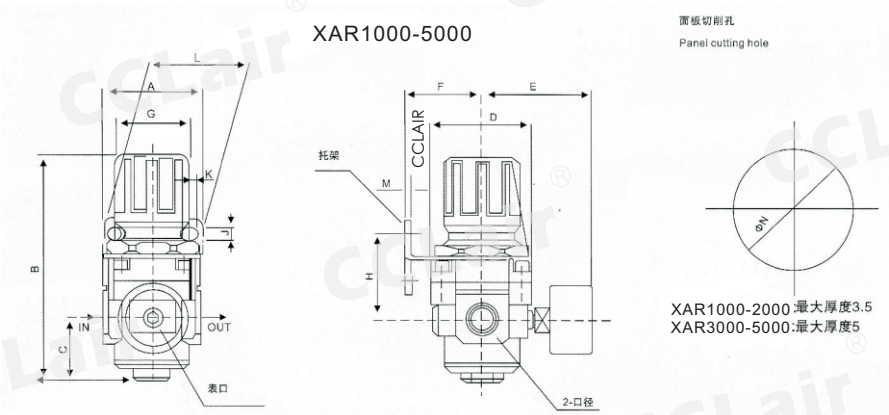

型号	口径	A	B	C	D	E	F	G	H	J	K	L	M	N
XAR1000	M5×0. 8	30	61. 5	11	25	26	25	28	30	4. 5	6. 5	40	2	20. 5
XAR2000	1/4″	40	95	17	40	56. 8	30	30	45	5. 4	15. 4	55	2. 3	33. 5
XAR3000	1/4″, 3/8″	53	127. 5	35	53	60. 8	41	41	46	6. 5	8. 0	53	2. 3	42. 5
XAR4000	3/8″, 1/2″	70	149. 5	37. 5	70	65. 5	50	50	54	8. 5	10. 5	70	2. 3	52. 5
XAR4000-06	3/4″	75	154. 5	40. 5	70	69. 5	50	50	56	8. 5	10. 5	70	2. 3	52. 5
XAR5000	3/4″, 1	90	168	48	90	75. 5	70	70	65. 8	11	13	90	3. 0	52. 5

版权所有，侵权必究

XAW1000～5000系列过滤调压阀

符号

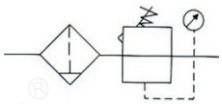

订购码

XAW	2000	-	02	D
系列代号	壳体代号 1000 2000 3000 4000 5000		螺纹代号 M5:M5 02:1/4" 03:3/8" 04:1/2" 06:3/4" 10:1"	排水方式 空白:手动排水 A:差压排水 D:自动排水

技术参数

手动排水型	XAW1000-M5	XAW2000-02	XAW3000-02	XAW3000-03	XAW4000-04	XAW4000-06	XAW5000-06	XAW5000-10
自动排水型	XAW1000-M5D	XAW2000-02D	XAW3000-02D	XAW3000-03D	XAW4000-04D	XAW4000-06D	XAW5000-06D	XAW5000-10D
接管口径	M5×0.8	1/4	1/4	3/8	1/2	3/4	3/4	1
压力表口径	1/16	1/8	1/8	1/8	1/4	1/4	1/4	1/4
额定流量	90	500	2000	2000	4000	4500	5500	5500
环境及流体温度	5-60℃							
保证耐压力	1.5Mpa(15.3kgf/cm²)							
最高使用压力	1.0Mpa(10.2kgf/cm²)							
过滤孔径	5 um							
建议用油	透平1号油							
杯材料	聚碳酸酯							
杯护防罩	XAW1000~2000(无) XAW3000~5000(有)							
调压范围	XAW1000:0.05~0.7Mpa(0.51~7.1kgf/cm²) XAW2000~5000:0.05~0.85Mpa(0.51~8.7kgf/cm²)							
阀型	带溢流型							
备件 手动排水型	C100F	C200F	C300F	C300F	C400F	C400F	-	-
备件 自动排水型	AD61	AD62	AD43	AD43	AD44	AD44		
重量	0.09	0.36	0.56	0.56	1.15	1.21	1.7	1.7

外形尺寸

XAW1000-2000

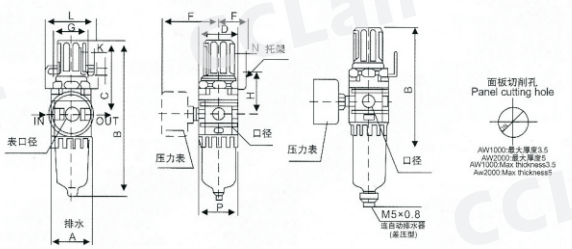

XAW3000-5000

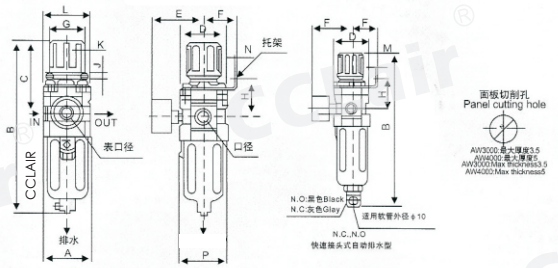

型号	口径	A	B	C	D	E	F	G	H	J	K	L	M	N	P	B(连自动排水器)
XAW1000	M5×0.8	25	109.5	50.5	25	26	25	28	30	4.5	6.5	40	2.0	20.5	28	130
XAW2000	1/4″	40	164.5	78	40	56.8	30	30	45	5.4	15.4	55	2.3	33.5	40	187.5
XAW3000	1/4″, 3/8″	53	211	92.5	53	60.8	41	40	46	6.5	8.0	53	2.3	42.5	56	248.5
XAW4000	3/8″, 1/2″	70	262.5	112	70	70.5	50	54	54	8.5	10.5	70	2.3	52.5	73	300
XAW4000-06	3/4″	75	267	114	70	70.5	50	54	56	8.5	10.5	70	2.3	52.5	73	304
XAW5000	3/4″, 1	90	338	116	90	75.5	49.2	54	62	8.5	10.5	70	2.3	52.5	90	—

版权所有，侵权必究

YAC 系列空气过滤组合(三联件)

符号

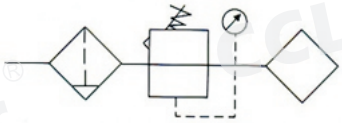

订购码

YAC	2000	-	02	D
系列代号	壳体代号 1000 2000 3000 4000 5000		螺纹代号 M5:M5 02:1/4" 03:3/8" 04:1/2" 06:3/4" 10:1"	排水方式 空白:手动排水 A:差压排水 D:自动排水

技术参数

手动排水型	YAC1000-M5	YAC2000-02	YAC3000-02	YAC3000-03	YAC4000-04	YAC4000-06	YAC5000-06	YAC5000-10
自动排水型	YAC1000-M5D	YAC2000-02D	YAC3000-02D	YAC3000-03D	YAC4000-04D	YAC4000-06D	YAC5000-06D	YAC5000-10D
接管口径	M5×0.8	1/4	1/4	3/8	1/2	3/4	3/4	1
压力表口径	1/16	1/8	1/8	1/8	1/4	1/4	1/4	1/4
额定流量	90	500	2000	2000	4000	4500	5000	5000
环境及流体温度	5-60℃							
保证耐压力	1.5Mpa(15.3kgf/cm²)							
最高使用压力	1.0Mpa(10.2kgf/cm²)							
过滤孔径	5 um							
建议用油	透平1号油							
杯材料	聚碳酸酯							
杯护防罩	YAC1000~2000(无) YAC3000~5000(有)							
调压范围	YAC1000:0.05~0.7Mpa(0.51~7.1kgf/cm²) YAC2000~5000:0.05~0.85Mpa(0.51~8.7kgf/cm²)							
阀型	带溢流型							
组件 过滤器	YAF1000	YAF2000	YAF3000	YAF3000	YAF4000	YAF4000	YAF5000	YAF5000
组件 减压阀	YAR1000	YAR2000	YAR3000	YAR3000	YAR4000	YAR4000	YAR5000	YAR5000
组件 油雾器	YAL1000	YAL2000	YAL3000	YAL3000	YAL4000	YAL4000	YAL5000	YAL5000
重量	0.26	0.74	1.18	1.18	2.14	2.47	3.82	3.82

外形尺寸

YAC1000-2000

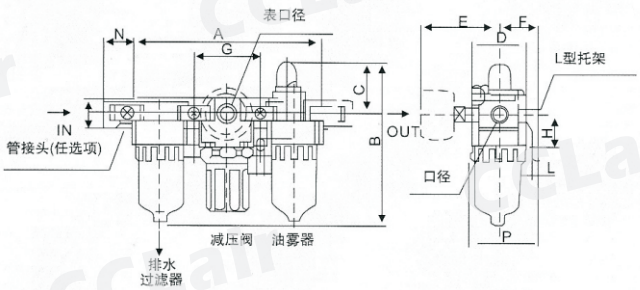

YAC3000-5000

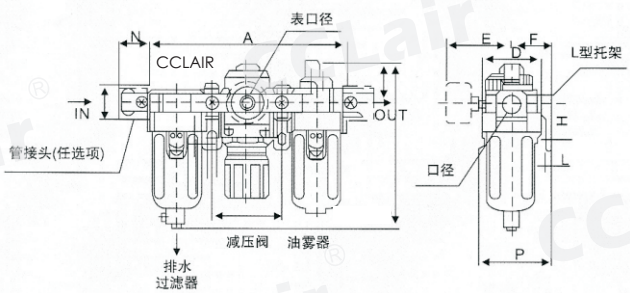

型号	口径	A	B	C	D	E	F	G	H	J	K	L	M	N	P	B
YAC1000	M5*0.8	91	84.5	25.5	25	26	25	33	20	4.5	7.5	5	17.5	16	38.5	105
YAC2000	1/4”	140	125	38	40	56.8	30	50	24	5.5	8.5	5	22	23	50	147.5
YAC3000	1/4”,3/8”	181	156.5	38	53	60.8	41	64	85	7	11	7	34.2	26	70.5	194
YAC4000	3/8”,1/2”	238	191.5	41	70	65.5	50	84	40	9	13	7	42.2	33	88	229
YAC4000-06	3/4”	253	193	40.5	70	69.5	50	89	40	9	13	7	46.2	36	88	230.5
YAC5000	3/4”,1	300	271.5	48	90	75.5	70	105	50	12	16	10	55.2	40	115	309.5

版权所有,侵权必究

YAC系列空气过滤组合(二联件)

符号

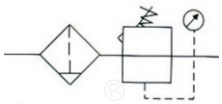

订购码

YAC	2010	-	02	D
系列代号	壳体代号 1010 2010 3010 4010 5010		螺纹代号 M5:M5 02:1/4" 03:3/8" 04:1/2" 06:3/4" 10:1"	排水方式 空白:手动排水 A:差压排水 D:自动排水

技术参数

手动排水型	YAC1010-M5	YAC2010-02	YAC3010-02	YAC3010-03	YAC4010-04	YAC4010-06	YAC5010-06	YAC5010-10
自动排水型	YAC1010-M5D	YAC2010-02D	YAC3010-02D	YAC3010-03D	YAC4010-04D	YAC4010-06D	YAC5010-06D	YAC5010-10D
接管口径	M5×0.8	1/4	1/4	3/8	1/2	3/4	3/4	1
压力表口径	1/16	1/8	1/8	1/8	1/4	1/4	1/4	1/4
额定流量	90	500	2000	2000	4000	4500	5000	5000
环境及流体温度	5-60℃							
保证耐压力	1.5Mpa(15.3kgf/cm²)							
最高使用压力	1.0Mpa(10.2kgf/cm²)							
过滤孔径	5 um							
建议用油	透平1号油							
杯材料	聚碳酸酯							
杯护防罩	YAC1000~2000(无) YAC3000~5000(有)							
调压范围	YAC1000:0.05~0.7Mpa(0.51~7.1kgf/cm²) YAC2000~5000:0.05~0.85Mpa(0.51~8.7kgf/cm²)							
阀型	带溢流型							
组件 过滤减压阀	YAW1000	YAW2000	YAW3000	YAW3000	YAW4000	YAW4000	YAW5000	YAW5000
组件 油雾器	YAL1000	YAL2000	YAL3000	YAL3000	YAL4000	YAL4000	YAL5000	YAL5000
重量	0.22	0.66	0.98	0.98	1.93	1.99	3.2	3.2

外形尺寸

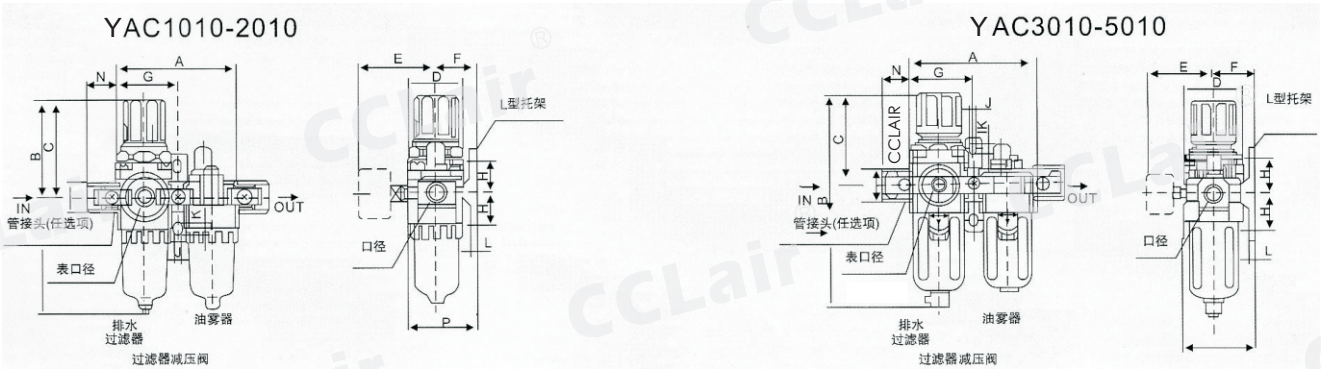

型号	口径	A	B	C	D	E	F	G	H	J	K	L	M	N	P	B
YAC1010	M5×0.8	58	109.5	50.5	25	26	25	29	20	4.5	7.5	5	18	16	38.5	130
YAC2010	1/4″	90	164.5	78	40	56.8	30	45	24	5.5	8.5	5	22	23	50	187.5
YAC3010	1/4″, 3/8″	117	211	92.5	53	60.8	41	58.5	85	7	11	7	34	26	70.5	248.5
YAC4010	3/8″, 1/2″	154	262.5	112	70	70.5	50	77	40	9	13	7	42	33	88	300
YAC4010-06	3/4″	164	267	114	70	70.5	50	82	40	9	13	7	46	36	88	304
YAC5010	3/4″, 1	195	338	116	90	75.5	69.8	97.5	50	12	16	11	55	40	115	—

版权所有,侵权必究

YAF1000 ～5000系列空气过滤器

符号

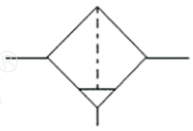

订购码

YAF	2000	-	02	D
系列代号	壳体代号 1000 2000 3000 4000 5000		螺纹代号 M5:M5 02:1/4" 03:3/8" 04:1/2" 06:3/4" 10:1"	排水方式 空白:手动排水 A:差压排水 D:自动排水

技术参数

手动排水型	YAF1000-M5	YAF2000-02	YAF3000-02	YAF3000-03	YAF4000-04	YAF4000-06	YAF5000-06	YAF5000-10
自动排水型	YAF1000-M5D	YAF2000-02D	YAF3000-02D	YAF3000-03D	YAF4000-04D	YAF4000-06D	YAF5000-06D	YAF5000-10D
接管口径	M5×0. 8	1/4	1/4	3/8	1/2	3/4	3/4	1
杯容量	4	1/8	20	20	45	45	130	130
额定流量	110	750	1500	1500	4000	6000	7000	7000
环境及流体温度	5-60℃							
保证耐压力	1. 5Mpa (15. 3kgf/cm²)							
最高使用压力	1. 0Mpa (10. 2kgf/cm²)							
过滤孔径	5 um							
杯材料	聚碳酸酯							
杯护防罩	YAF1000~2000 (无)　YAF3000~5000 (有)							
调压范围	YAF1000:0. 05~0. 7Mpa (0. 51~7. 1kgf/ cm²)　YAF2000~5000:0. 05~0. 85Mpa (0. 51~8. 7kgf/ cm²)							
阀型	带溢流型							
备件 手动排水型	C100F	C200F	C300F	C300F	C400F	C400F	C400F	C400F
备件 自动排水型	AD61	AD62	AD43	AD43	AD44	AD44	AD44	AD44
重量	0. 07	0. 19	0. 29	0. 29	0. 56	0. 58	1. 08	1. 08

外形尺寸

YAF1000-2000　　YAF3000-4000　　YAF5000

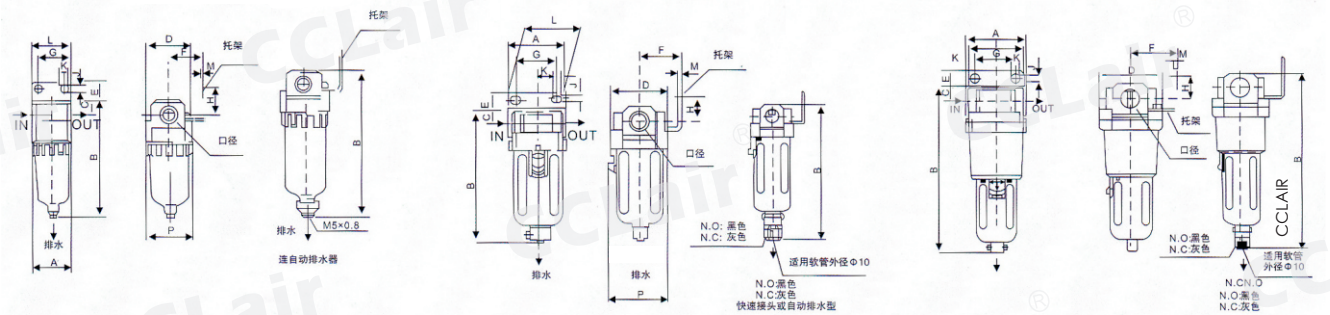

型号	口径	A	B	C	D	E	F	G	H	J	K	L	M	N	B(连自动排水器
YAF1000	M5×0. 8	25	66	7	25	—	—	—	—	—	—	—	—	26. 5	86. 5
YAF2000	1/4″	40	97. 5	11	40	17	30	27	22	5. 4	8. 4	40	2. 3	40	120. 5
YAF3000	1/4″, 3/8″	53	132. 5	14	53	16	41	40	23	6. 5	8	53	2. 3	56	170
YAF4000	3/8″, 1/2″	70	168. 5	18	70	17	50	54	26	8. 5	10. 5	70	2. 3	73	206
YAF4000-06	3/4″	75	172. 5	20	70	14	50	54	25	8. 5	10. 5	70	2. 3	73	210

版权所有，侵权必究

YAL1000～5000系列油雾器

符号

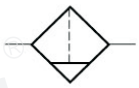

订购码

YAL 2000 - 02

- 系列代号
- 壳体代号：1000 / 2000 / 3000 / 4000 / 5000
- 螺纹接口：M5:M5 / 02:1/4" / 03:3/8" / 04:1/2" / 06:3/4" / 10:1"

技术参数

型号	YAL1000－M5	YAL2000－02	YAL3000－02	YAL3000－03	YAL4000－04	YAL4000－06	YAL5000－06	YAL5000-10
接管口径	M5×0.8	1/4	1/4	3/8	1/2	3/4	3/4	1
杯流量	7	25	50	50	130	130	130	130
额定流量注	95	800	1700	1700	5000	6300	7000	7000
环境及流体温度	5～60℃							
保证耐压力	1.5Mpa{15.3kgf/cm²}							
最高使用压力	1.0Mpa{10.2kgf/cm²}							
调压范围	YAL1000-2000：无							
	YAL3000-5000：有							
阀型	带溢流型							
重量	0.07	0.22	0.30	0.30	0.56	0.58	1.08	1.08

外形尺寸

YAL1000-2000

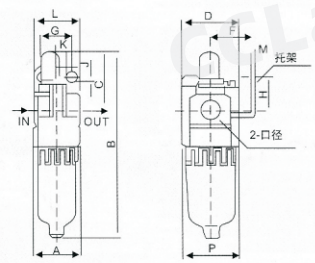

YAL3000-4000

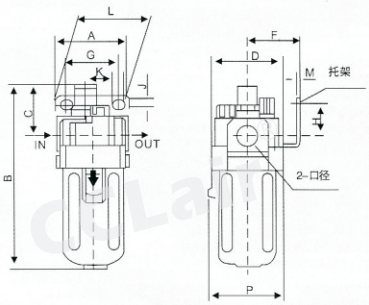

YAL5000

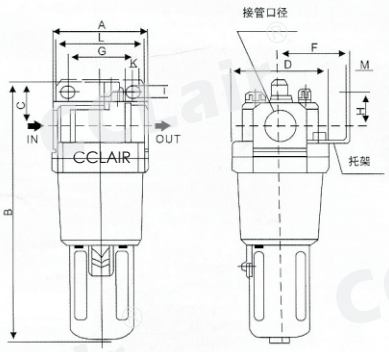

型号	口径	A	B	C	D	F	G	H	J	K	L	M	N
YAL1000	M5×0.8	25	81.5	25.5	25	—	—	—	—	—	—	—	27
YAL2000	1/4″	40	122	38	40	30	27	22	5.4	8.4	40	2.3	40
YAL3000	1/4″, 3/8″	53	142	38	53	41	40	23	6.5	8	53	2.3	56
YAL4000	3/8″, 1/2″	70	177	41	70	50	54	26	8.5	10.5	70	2.3	73
YAL4000－06	3/4″	75	177	39	70	50	54	25	8.5	10.5	70	2.3	73
YAL5000	3/4″, 1	90	254	45	90	70	66	35	11	13	90	3	90

版权所有，侵权必究

YAR1000～5000系列调压阀

符号

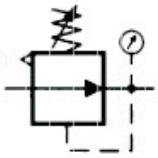

订购码

YAR	2000	-	02
系列代号	壳体代号 1000 2000 3000 4000 5000		螺纹接口 M5:M5 02:1/4" 03:3/8" 04:1/2" 06:3/4" 10:1"

技术参数

型号	YAR1000－M5	YAR2000－02	YAR3000－02	YAR3000－03	YAR4000－04	YAR4000－06	YAR5000－06	YAR5000－10
接管口径	M5×0. 8	1/4	1/4	3/8	1/2	3/4	3/4	1
压力表口径	1/16	1/8	1/8	1/8	1/4	1/4	1/4	1/4
额定流量	100	550	2500	2500	6000	6000	8000	8000
环境及流体温度	5～60℃							
保证耐压力	1. 5Mpa{15. 3kgf/cm²}							
最高使用压力	1. 0Mpa{10. 2kgf/cm²}							
调压范围	YAR1000：0. 05～0. 7Mpa{0. 51～7. 1kgf/cm²}							
	YAR2000～5000：0. 05～0. 85Mpa {0. 51～8. 7kgf/cm²}							
阀型	带溢流型							
重量	0. 09	0. 27	0. 41	0. 41	0. 84	0. 94	1. 19	1. 19

外形尺寸

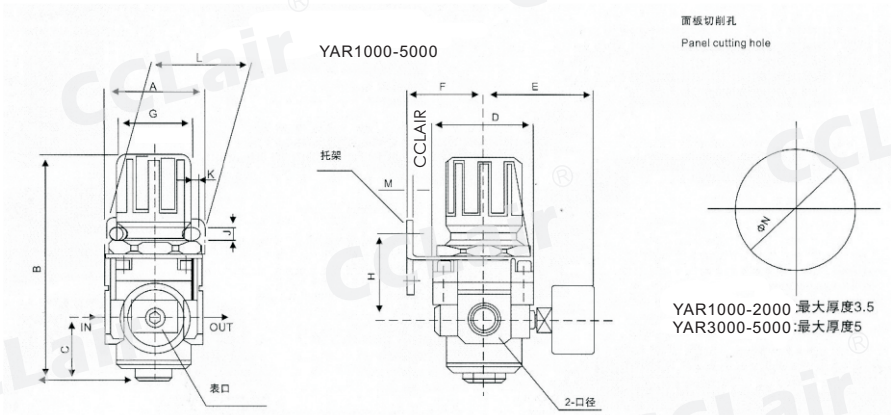

型号	口径	A	B	C	D	E	F	G	H	J	K	L	M	N
YAR1000	M5×0. 8	30	61. 5	11	25	26	25	28	30	4. 5	6. 5	40	2	20. 5
YAR2000	1/4″	40	95	17	40	56. 8	30	30	45	5. 4	15. 4	55	2. 3	33. 5
YAR3000	1/4″, 3/8″	53	127. 5	35	53	60. 8	41	41	46	6. 5	8. 0	53	2. 3	42. 5
YAR4000	3/8″, 1/2″	70	149. 5	37. 5	70	65. 5	50	50	54	8. 5	10. 5	70	2. 3	52. 5
YAR4000-06	3/4″	75	154. 5	40. 5	70	69. 5	50	50	56	8. 5	10. 5	70	2. 3	52. 5
YAR5000	3/4″, 1	90	168	48	90	75. 5	70	70	65. 8	11	13	90	3. 0	52. 5

版权所有，侵权必究

YAW1000～5000系列过滤调压阀

符号

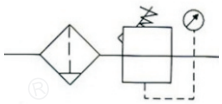

订购码

YAW	2000	-	02	D
系列代号	壳体代号 1000 2000 3000 4000 5000		螺纹代号 M5:M5 02:1/4" 03:3/8" 04:1/2" 06:3/4" 10:1"	排水方式 空白:手动排水 A:差压排水 D:自动排水

技术参数

手动排水型	YAW1000-M5	YAW2000-02	YAW3000-02	YAW3000-03	YAW4000-04	YAW4000-06	YAW5000-06	YAW5000-10
自动排水型	YAW1000-M5D	YAW2000-02D	YAW3000-02D	YAW3000-03D	YAW4000-04D	YAW4000-06D	YAW5000-06D	YAW5000-10D
接管口径	M5×0. 8	1/4	1/4	3/8	1/2	3/4	3/4	1
压力表口径	1/16	1/8	1/8	1/8	1/4	1/4	1/4	1/4
额定流量	90	500	2000	2000	4000	4500	5500	5500
环境及流体温度	5-60℃							
保证耐压力	1. 5Mpa (15. 3kgf/cm²)							
最高使用压力	1. 0Mpa (10. 2kgf/cm²)							
过滤孔径	5 um							
建议用油	透平1号油							
杯材料	聚碳酸酯							
杯护防罩	YAW1000~2000(无) YAW3000~5000(有)							
调压范围	YAW1000:0. 05~0. 7Mpa(0. 51~7. 1kgf/cm²) YAW2000~5000:0. 05~0. 85Mpa(0. 51~8. 7kgf/cm²)							
阀型	带溢流型							
备件 手动排水型	C100F	C200F	C300F	C300F	C400F	C400F	-	-
备件 自动排水型	AD61	AD62	AD43	AD43	AD44	AD44		
重量	0. 09	0. 36	0. 56	0. 56	1. 15	1. 21	1. 7	1. 7

外形尺寸

YAW1000-2000

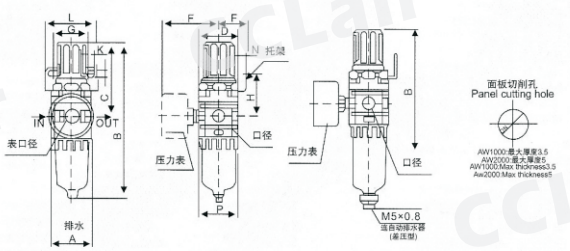

YAW3000-5000

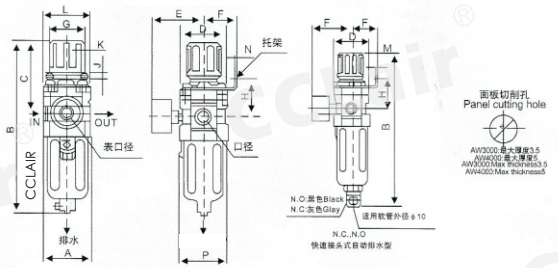

型号	口径	A	B	C	D	E	F	G	H	J	K	L	M	N	P	B(连自动排水器)
YAW1000	M5×0. 8	25	109. 5	50. 5	25	26	25	28	30	4. 5	6. 5	40	2. 0	20. 5	28	130
YAW2000	1/4″	40	164. 5	78	40	56. 8	30	30	45	5. 4	15. 4	55	2. 3	33. 5	40	187. 5
YAW3000	1/4″, 3/8″	53	211	92. 5	53	60. 8	41	40	46	6. 5	8. 0	53	2. 3	42. 5	56	248. 5
YAW4000	3/8″, 1/2″	70	262. 5	112	70	70. 5	50	54	54	8. 5	10. 5	70	2. 3	52. 5	73	300
YAW4000-06	3/4″	75	267	114	70	70. 5	50	54	56	8. 5	10. 5	70	2. 3	52. 5	73	304
YAW5000	3/4″, 1	90	338	116	90	75. 5	49. 2	54	62	8. 5	10. 5	70	2. 3	52. 5	90	—

版权所有，侵权必究

QFLJWB系列三联件

A款

B款

概述

- 可不停气补给润滑油，免除工作中停气之麻烦。
- 组合和单个使用均可，拆装方便。
- 品种规格齐全，满足用户需要。

订购码

Q	F	LJW	B	-	L	8	A
气动元件	气动附件	三联件	系列代号		螺纹连接	公称通径见下表	款型 A,B（B可空白）

技术参数

公称通径(mm)	8, 10, 15 20, 25
工作介质	压缩空气
使用温度范围 ℃	-25~+80(但在不冻结条件下)
最高进口压力 MPa	1
调压范围 MPa	0. 05~0. 8
水分离效率 %	≥80
过滤精度 um	25~50

工作特性

压力特性	三联件输出流量稳定在给定值，其调定的输出压力随输入压力的变化而变化的值不大于0. 05MPa						
流量特性	公称通径（mm）		QFLJWB-L8	QFLJWB-L10	QFLJWB-L15	QFLJWB-L20	QFLJWB-L25
	进口压力（MPa）	出口压力（MPa）	空气流量（在标准状态下）dm^3/min				
	1	0. 25	300	730	1090	1530	1800
		0. 4	370	910	1270	1890	2070
		0. 63	450	1125	1440	2070	2340
			指出口压力降0. 1MPa时,其最大流量不少于上值。				
起雾流量	滴油量约每分钟5滴的空气流量不大于下值						
	公称通径 （ mm ）		8	10	15	20	25
	进口压力 （ MPa ）		起雾流量dm^3/min				
	0. 25		105	110	170	200	330
	0. 4		130	140	190	220	400
	0. 63		180	210	220	280	500
润滑油流量调节	输入工作压力0. 4MPa，出口流量为给定值时，其滴油量应在0～120滴/分钟均匀可调。						