IAC系列空气过滤组合(三联件)

符号

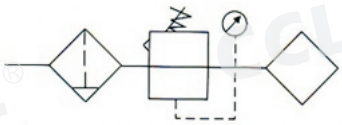

订购码

IAC	2000	-	02	D
系列代号	壳体代号 1000 2000 3000 4000 5000		螺纹代号 M5:M5 02:1/4" 03:3/8" 04:1/2" 06:3/4" 10:1"	排水方式 空白:手动排水 A:差压排水 D:自动排水

技术参数

手动排水型	IAC1000-M5	IAC2000-02	IAC3000-02	IAC3000-03	IAC4000-04	IAC4000-06	IAC5000-06	IAC5000-10
自动排水型	IAC1000-M5D	IAC2000-02D	IAC3000-02D	IAC3000-03D	IAC4000-04D	IAC4000-06D	IAC5000-06D	IAC5000-10D
接管口径	M5×0.8	1/4	1/4	3/8	1/2	3/4	3/4	1
压力表口径	1/16	1/8	1/8	1/8	1/4	1/4	1/4	1/4
额定流量	90	500	2000	2000	4000	4500	5000	5000
环境及流体温度	5-60℃							
保证耐压力	1.5Mpa(15.3kgf/cm²)							
最高使用压力	1.0Mpa(10.2kgf/cm²)							
过滤孔径	5 um							
建议用油	透平1号油							
杯材料	聚碳酸酯							
杯护防罩	IAC1000~2000(无) IAC3000~5000(有)							
调压范围	IAC1000:0.05~0.7Mpa(0.51~7.1kgf/cm²) IAC2000~5000:0.05~0.85Mpa(0.51~8.7kgf/cm²)							
阀型	带溢流型							
组件 过滤器	IAF1000	IAF2000	IAF3000	IAF3000	IAF4000	IAF4000	IAF5000	IAF5000
组件 减压阀	IAR1000	IAR2000	IAR3000	IAR3000	IAR4000	IAR4000	IAR5000	IAR5000
组件 油雾器	IAL1000	IAL2000	IAL3000	IAL3000	IAL4000	IAL4000	IAL5000	IAL5000
重量	0.26	0.74	1.18	1.18	2.14	2.47	3.82	3.82

外形尺寸

IAC1000-2000

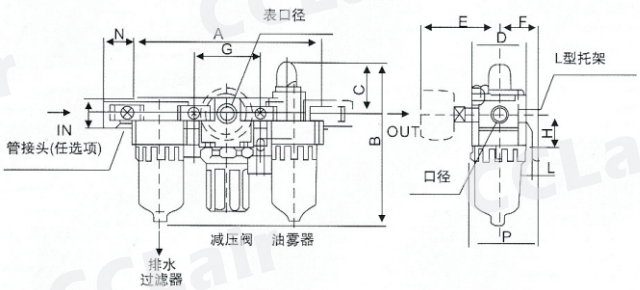

IAC3000-5000

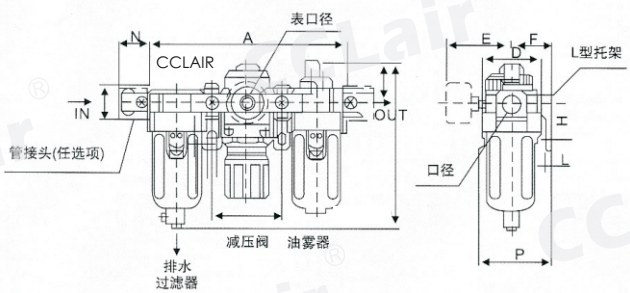

型号	口径	A	B	C	D	E	F	G	H	J	K	L	M	N	P	B
IAC1000	M5*0.8	91	84.5	25.5	25	26	25	33	20	4.5	7.5	5	17.5	16	38.5	105
IAC2000	1/4"	140	125	38	40	56.8	30	50	24	5.5	8.5	5	22	23	50	147.5
IAC3000	1/4",3/8"	181	156.5	38	53	60.8	41	64	85	7	11	7	34.2	26	70.5	194
IAC4000	3/8",1/2"	238	191.5	41	70	65.5	50	84	40	9	13	7	42.2	33	88	229
IAC4000-06	3/4"	253	193	40.5	70	69.5	50	89	40	9	13	7	46.2	36	88	230.5
IAC5000	3/4",1	300	271.5	48	90	75.5	70	105	50	12	16	10	55.2	40	115	309.5

版权所有,侵权必究

IAC 系列空气过滤组合(二联件)

符号

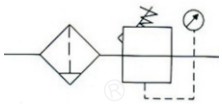

订购码

IAC	2010	-	02	D
系列代号	壳体代号 1010 2010 3010 4010 5010		螺纹代号 M5:M5 02:1/4" 03:3/8" 04:1/2" 06:3/4" 10:1"	排水方式 空白:手动排水 A:差压排水 D:自动排水

技术参数

手动排水型	IAC1010-M5	IAC2010-02	IAC3010-02	IAC3010-03	IAC4010-04	IAC4010-06	IAC5010-06	IAC5010-10
自动排水型	IAC1010-M5D	IAC2010-02D	IAC3010-02D	IAC3010-03D	IAC4010-04D	IAC4010-06D	IAC5010-06D	IAC5010-10D
接管口径	M5×0.8	1/4	1/4	3/8	1/2	3/4	3/4	1
压力表口径	1/16	1/8	1/8	1/8	1/4	1/4	1/4	1/4
额定流量	90	500	2000	2000	4000	4500	5000	5000
环境及流体温度	5-60℃							
保证耐压力	1.5Mpa(15.3kgf/cm²)							
最高使用压力	1.0Mpa(10.2kgf/cm²)							
过滤孔径	5 um							
建议用油	透平1号油							
杯材料	聚碳酸酯							
杯护防罩	IAC1000~2000(无) IAC3000~5000(有)							
调压范围	IAC1000:0.05~0.7Mpa(0.51~7.1kgf/cm²) IAC2000~5000:0.05~0.85Mpa(0.51~8.7kgf/cm²)							
阀型	带溢流型							
组件 过滤减压阀	IAW1000	IAW2000	IAW3000	IAW3000	IAW4000	IAW4000	IAW5000	IAW5000
组件 油雾器	IAL1000	IAL2000	IAL3000	IAL3000	IAL4000	IAL4000	IAL5000	IAL5000
重量	0.22	0.66	0.98	0.98	1.93	1.99	3.2	3.2

外形尺寸

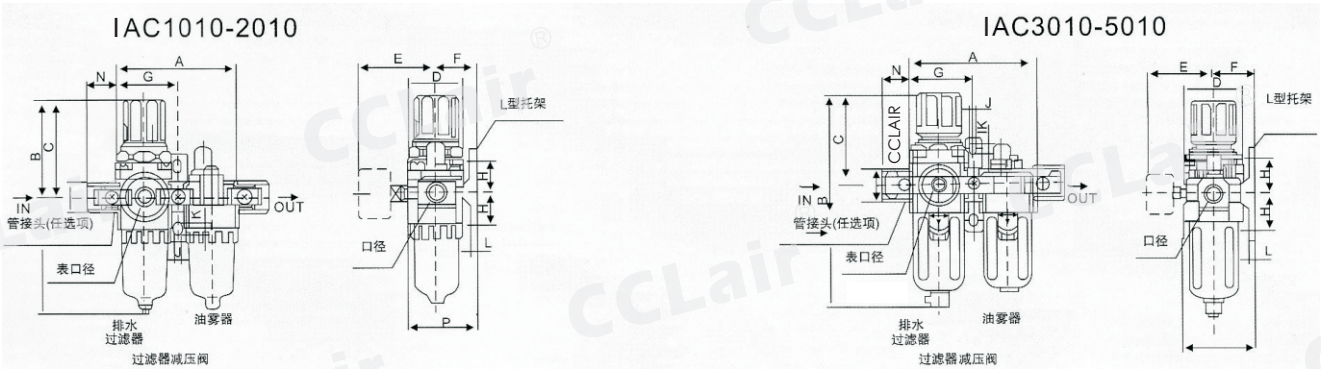

型号	口径	A	B	C	D	E	F	G	H	J	K	L	M	N	P	B
IAC1010	M5×0.8	58	109.5	50.5	25	26	25	29	20	4.5	7.5	5	18	16	38.5	130
IAC2010	1/4″	90	164.5	78	40	56.8	30	45	24	5.5	8.5	5	22	23	50	187.5
IAC3010	1/4″, 3/8″	117	211	92.5	53	60.8	41	58.5	85	7	11	7	34	26	70.5	248.5
IAC4010	3/8″, 1/2″	154	262.5	112	70	70.5	50	77	40	9	13	7	42	33	88	300
IAC4010 -06	3/4″	164	267	114	70	70.5	50	82	40	9	13	7	46	36	88	304
IAC5010	3/4″, 1	195	338	116	90	75.5	69.8	97.5	50	12	16	11	55	40	115	—

版权所有,侵权必究

IAF1000～5000系列空气过滤器

符号

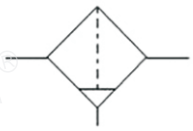

订购码

IAF	2000	-	02	D
系列代号	壳体代号 1000 2000 3000 4000 5000		螺纹代号 M5:M5 02:1/4" 03:3/8" 04:1/2" 06:3/4" 10:1"	排水方式 空白:手动排水 A:差压排水 D:自动排水

技术参数

手动排水型	IAF1000-M5	IAF2000-02	IAF3000-02	IAF3000-03	IAF4000-04	IAF4000-06	IAF5000-06	IAF5000-10
自动排水型	IAF1000-M5D	IAF2000-02D	IAF3000-02D	IAF3000-03D	IAF4000-04D	IAF4000-06D	IAF5000-06D	IAF5000-10D
接管口径	M5×0.8	1/4	1/4	3/8	1/2	3/4	3/4	1
杯容量	4	1/8	20	20	45	45	130	130
额定流量	110	750	1500	1500	4000	6000	7000	7000
环境及流体温度	5-60℃							
保证耐压力	1.5Mpa(15.3kgf/cm²)							
最高使用压力	1.0Mpa(10.2kgf/cm²)							
过滤孔径	5 um							
杯材料	聚碳酸酯							
杯护防罩	IAF1000~2000(无) IAF3000~5000(有)							
调压范围	IAF1000:0.05~0.7Mpa(0.51~7.1kgf/cm²) IAF2000~5000:0.05~0.85Mpa(0.51~8.7kgf/cm²)							
阀型	带溢流型							
备件 手动排水型	C100F	C200F	C300F	C300F	C400F	C400F	C400F	C400F
备件 自动排水型	AD61	AD62	AD43	AD43	AD44	AD44	AD44	AD44
重量	0.07	0.19	0.29	0.29	0.56	0.58	1.08	1.08

外形尺寸

IAF1000-2000

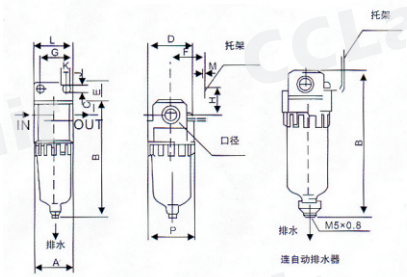

IAF3000-4000

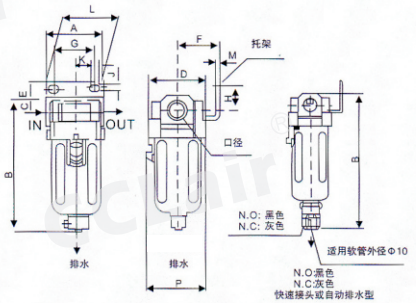

IAF5000

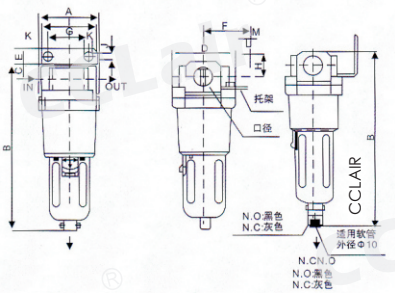

型号	口径	A	B	C	D	E	F	G	H	J	K	L	M	N	B(连自动排水器
IAF1000	M5×0.8	25	66	7	25	—	—	—	—	—	—	—	—	26.5	86.5
IAF2000	1/4″	40	97.5	11	40	17	30	27	22	5.4	8.4	40	2.3	40	120.5
IAF3000	1/4″, 3/8″	53	132.5	14	53	16	41	40	23	6.5	8	53	2.3	56	170
IAF4000	3/8″, 1/2″	70	168.5	18	70	17	50	54	26	8.5	10.5	70	2.3	73	206
IAF4000-06	3/4″	75	172.5	20	70	14	50	54	25	8.5	10.5	70	2.3	73	210

版权所有，侵权必究

IAL1000～5000系列油雾器

符号

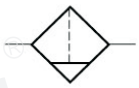

订购码

IAL 2000 - 02

- IAL：系列代号
- 2000：壳体代号
  - 1000
  - 2000
  - 3000
  - 4000
  - 5000
- 02：螺纹接口
  - M5:M5
  - 02:1/4"
  - 03:3/8"
  - 04:1/2"
  - 06:3/4"
  - 10:1"

技术参数

型号	IAL1000－M5	IAL2000－02	IAL3000－02	IAL3000－03	IAL4000－04	IAL4000－06	IAL5000－06	IAL5000－10
接管口径	M5×0.8	1/4	1/4	3/8	1/2	3/4	3/4	1
杯流量	7	25	50	50	130	130	130	130
额定流量注	95	800	1700	1700	5000	6300	7000	7000
环境及流体温度	5～60℃							
保证耐压力	1.5Mpa{15.3kgf/cm²}							
最高使用压力	1.0Mpa{10.2kgf/cm²}							
调压范围	IAL1000-2000：无							
	IAL3000-5000：有							
阀型	带溢流型							
重量	0.07	0.22	0.30	0.30	0.56	0.58	1.08	1.08

外形尺寸

IAL1000-2000

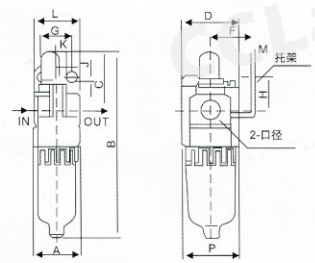

IAL3000-4000

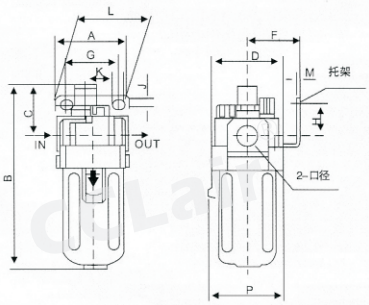

IAL5000

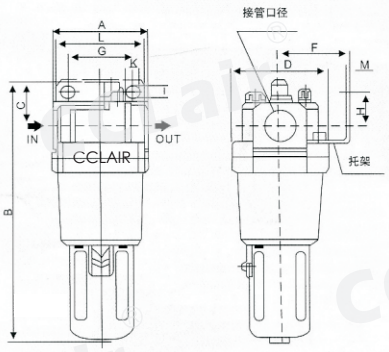

型号	口径	A	B	C	D	F	G	H	J	K	L	M	N
IAL1000	M5×0.8	25	81.5	25.5	25	—	—	—	—	—	—	—	27
IAL2000	1/4″	40	122	38	40	30	27	22	5.4	8.4	40	2.3	40
IAL3000	1/4″, 3/8″	53	142	38	53	41	40	23	6.5	8	53	2.3	56
IAL4000	3/8″, 1/2″	70	177	41	70	50	54	26	8.5	10.5	70	2.3	73
IAL4000-06	3/4″	75	177	39	70	50	54	25	8.5	10.5	70	2.3	73
IAL5000	3/4″, 1	90	254	45	90	70	66	35	11	13	90	3	90

版权所有，侵权必究

IAR1000～5000系列调压阀

符号

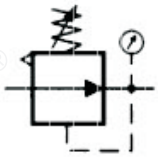

订购码

IAR	2000	-	02
系列代号	壳体代号 1000 2000 3000 4000 5000		螺纹接口 M5:M5 02:1/4" 03:3/8" 04:1/2" 06:3/4" 10:1"

技术参数

型号	IAR1000－M5	IAR2000－02	IAR3000－02	IAR3000－03	IAR4000－04	IAR4000－06	IAR5000－06	IAR5000－10
接管口径	M5×0.8	1/4	1/4	3/8	1/2	3/4	3/4	1
压力表口径	1/16	1/8	1/8	1/8	1/4	1/4	1/4	1/4
额定流量	100	550	2500	2500	6000	6000	8000	8000
环境及流体温度	5～60℃							
保证耐压力	1.5Mpa{15.3kgf/cm²}							
最高使用压力	1.0Mpa{10.2kgf/cm²}							
调压范围	IAR1000 ：0.05～0.7Mpa{0.51～7.1kgf/cm²}							
	IAR2000～5000：0.05～0.85Mpa {0.51～8.7kgf/cm²}							
阀型	带溢流型							
重量	0.09	0.27	0.41	0.41	0.84	0.94	1.19	1.19

外形尺寸

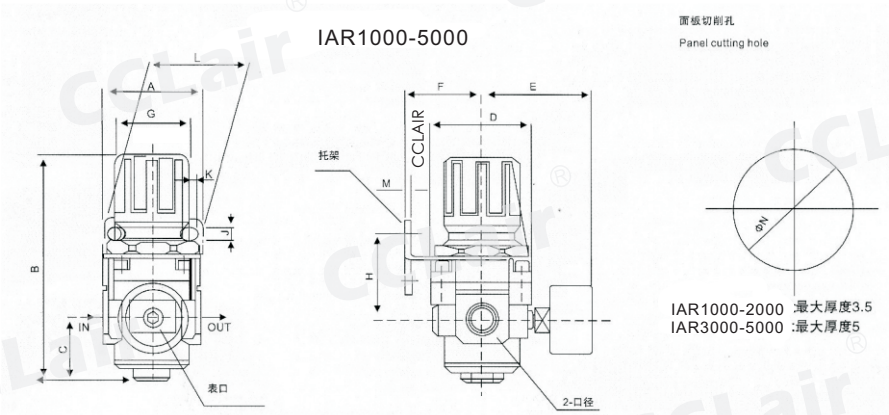

型号	口径	A	B	C	D	E	F	G	H	J	K	L	M	N
IAR1000	M5×0.8	30	61.5	11	25	26	25	28	30	4.5	6.5	40	2	20.5
IAR2000	1/4″	40	95	17	40	56.8	30	30	45	5.4	15.4	55	2.3	33.5
IAR3000	1/4″, 3/8″	53	127.5	35	53	60.8	41	41	46	6.5	8.0	53	2.3	42.5
IAR4000	3/8″, 1/2″	70	149.5	37.5	70	65.5	50	50	54	8.5	10.5	70	2.3	52.5
IAR4000-06	3/4″	75	154.5	40.5	70	69.5	50	50	56	8.5	10.5	70	2.3	52.5
IAR5000	3/4″, 1	90	168	48	90	75.5	70	70	65.8	11	13	90	3.0	52.5

版权所有，侵权必究

IAW1000～5000系列过滤调压阀

符号

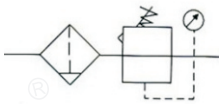

订购码

IAW	2000	-	02	D
系列代号	壳体代号 1000 2000 3000 4000 5000		螺纹代号 M5:M5 02:1/4" 03:3/8" 04:1/2" 06:3/4" 10:1"	排水方式 空白:手动排水 A:差压排水 D:自动排水

技术参数

手动排水型	IAW1000-M5	IAW2000-02	IAW3000-02	IAW3000-03	IAW4000-04	IAW4000-06	IAW5000-06	IAW5000-10
自动排水型	IAW1000-M5D	IAW2000-02D	IAW3000-02D	IAW3000-03D	IAW4000-04D	IAW4000-06D	IAW5000-06D	IAW5000-10D
接管口径	M5×0.8	1/4	1/4	3/8	1/2	3/4	3/4	1
压力表口径	1/16	1/8	1/8	1/8	1/4	1/4	1/4	1/4
额定流量	90	500	2000	2000	4000	4500	5500	5500
环境及流体温度	5-60℃							
保证耐压力	1.5Mpa(15.3kgf/cm²)							
最高使用压力	1.0Mpa(10.2kgf/cm²)							
过滤孔径	5 um							
建议用油	透平1号油							
杯材料	聚碳酸酯							
杯护防罩	IAW1000~2000(无) IAW3000~5000(有)							
调压范围	IAW1000:0.05~0.7Mpa(0.51~7.1kgf/cm²) IAW2000~5000:0.05~0.85Mpa(0.51~8.7kgf/cm²)							
阀型	带溢流型							
备件 手动排水型	C100F	C200F	C300F	C300F	C400F	C400F	-	-
备件 自动排水型	AD61	AD62	AD43	AD43	AD44	AD44		
重量	0.09	0.36	0.56	0.56	1.15	1.21	1.7	1.7

外形尺寸

IAW1000-2000

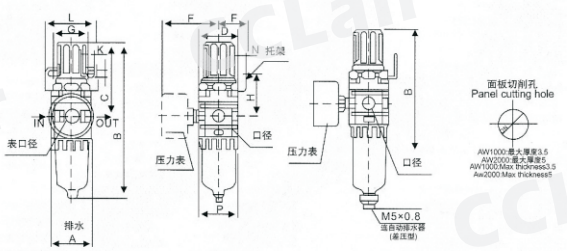

IAW3000-5000

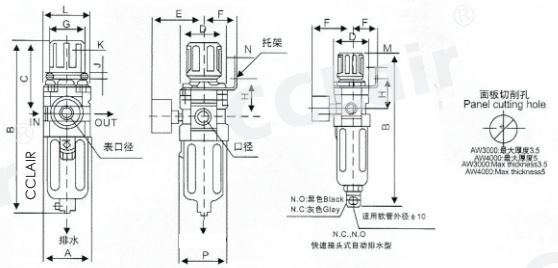

型号	口径	A	B	C	D	E	F	G	H	J	K	L	M	N	P	B(连自动排水器)
IAW1000	M5×0.8	25	109.5	50.5	25	26	25	28	30	4.5	6.5	40	2.0	20.5	28	130
IAW2000	1/4″	40	164.5	78	40	56.8	30	30	45	5.4	15.4	55	2.3	33.5	40	187.5
IAW3000	1/4″, 3/8″	53	211	92.5	53	60.8	41	40	46	6.5	8.0	53	2.3	42.5	56	248.5
IAW4000	3/8″, 1/2″	70	262.5	112	70	70.5	50	54	54	8.5	10.5	70	2.3	52.5	73	300
IAW4000 -06	3/4″	75	267	114	70	70.5	50	54	56	8.5	10.5	70	2.3	52.5	73	304
IAW5000	3/4″, 1	90	338	116	90	75.5	49.2	54	62	8.5	10.5	70	2.3	52.5	90	—

版权所有，侵权必究

IAW1000～5000系列过滤调压阀

符号

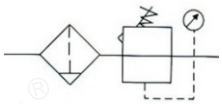

订购码

IAW	2000	-	02	D
系列代号	壳体代号 1000 2000 3000 4000 5000		螺纹代号 M5:M5 02:1/4" 03:3/8" 04:1/2" 06:3/4" 10:1"	排水方式 空白:手动排水 A:差压排水 D:自动排水

技术参数

手动排水型	IAW1000-M5	IAW2000-02	IAW3000-02	IAW3000-03	IAW4000-04	IAW4000-06	IAW5000-06	IAW5000-10
自动排水型	IAW1000-M5D	IAW2000-02D	IAW3000-02D	IAW3000-03D	IAW4000-04D	IAW4000-06D	IAW5000-06D	IAW5000-10D
接管口径	M5×0.8	1/4	1/4	3/8	1/2	3/4	3/4	1
压力表口径	1/16	1/8	1/8	1/8	1/4	1/4	1/4	1/4
额定流量	90	500	2000	2000	4000	4500	5500	5500
环境及流体温度	5-60℃							
保证耐压力	1.5Mpa(15.3kgf/cm²)							
最高使用压力	1.0Mpa(10.2kgf/cm²)							
过滤孔径	5 um							
建议用油	透平1号油							
杯材料	聚碳酸酯							
杯护防罩	IAW1000~2000(无) IAW3000~5000(有)							
调压范围	IAW1000:0.05~0.7Mpa(0.51~7.1kgf/cm²) IAW2000~5000:0.05~0.85Mpa(0.51~8.7kgf/cm²)							
阀型	带溢流型							
备件 手动排水型	C100F	C200F	C300F	C300F	C400F	C400F	-	-
备件 自动排水型	AD61	AD62	AD43	AD43	AD44	AD44		
重量	0.09	0.36	0.56	0.56	1.15	1.21	1.7	1.7

外形尺寸

IAW1000-2000

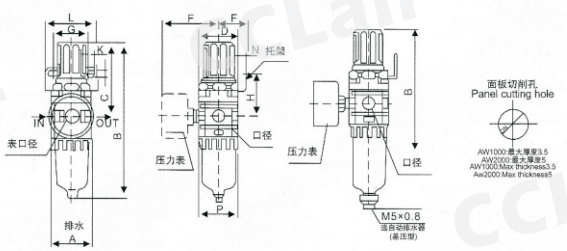

IAW3000-5000

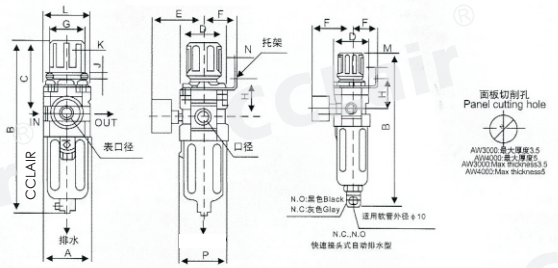

型号	口径	A	B	C	D	E	F	G	H	J	K	L	M	N	P	B(连自动排水器)
IAW1000	M5×0.8	25	109.5	50.5	25	26	25	28	30	4.5	6.5	40	2.0	20.5	28	130
IAW2000	1/4″	40	164.5	78	40	56.8	30	30	45	5.4	15.4	55	2.3	33.5	40	187.5
IAW3000	1/4″, 3/8″	53	211	92.5	53	60.8	41	40	46	6.5	8.0	53	2.3	42.5	56	248.5
IAW4000	3/8″, 1/2″	70	262.5	112	70	70.5	50	54	54	8.5	10.5	70	2.3	52.5	73	300
IAW4000 -06	3/4″	75	267	114	70	70.5	50	54	56	8.5	10.5	70	2.3	52.5	73	304
IAW5000	3/4″, 1	90	338	116	90	75.5	49.2	54	62	8.5	10.5	70	2.3	52.5	90	—

版权所有，侵权必究

JAC 系列空气过滤组合(三联件)

符号

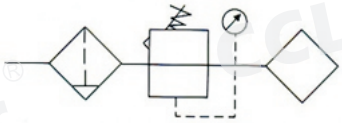

订购码

JAC	2000	-	02	D
系列代号	壳体代号 1000 2000 3000 4000 5000		螺纹代号 M5:M5 02:1/4" 03:3/8" 04:1/2" 06:3/4" 10:1"	排水方式 空白:手动排水 A:差压排水 D:自动排水

技术参数

手动排水型	JAC1000-M5	JAC2000-02	JAC3000-02	JAC3000-03	JAC4000-04	JAC4000-06	JAC5000-06	JAC5000-10
自动排水型	JAC1000-M5D	JAC2000-02D	JAC3000-02D	JAC3000-03D	JAC4000-04D	JAC4000-06D	JAC5000-06D	JAC5000-10D
接管口径	M5×0.8	1/4	1/4	3/8	1/2	3/4	3/4	1
压力表口径	1/16	1/8	1/8	1/8	1/4	1/4	1/4	1/4
额定流量	90	500	2000	2000	4000	4500	5000	5000
环境及流体温度	5-60℃							
保证耐压力	1.5Mpa(15.3kgf/cm²)							
最高使用压力	1.0Mpa(10.2kgf/cm²)							
过滤孔径	5 um							
建议用油	透平1号油							
杯材料	聚碳酸酯							
杯护防罩	JAC1000~2000(无) JAC3000~5000(有)							
调压范围	JAC1000:0.05~0.7Mpa(0.51~7.1kgf/cm²) JAC2000~5000:0.05~0.85Mpa(0.51~8.7kgf/cm²)							
阀型	带溢流型							
组件 过滤器	JAF1000	JAF2000	JAF3000	JAF3000	JAF4000	JAF4000	JAF5000	JAF5000
组件 减压阀	JAR1000	JAR2000	JAR3000	JAR3000	JAR4000	JAR4000	JAR5000	JAR5000
组件 油雾器	JAL1000	JAL2000	JAL3000	JAL3000	JAL4000	JAL4000	JAL5000	JAL5000
重量	0.26	0.74	1.18	1.18	2.14	2.47	3.82	3.82

外形尺寸

JAC1000-2000

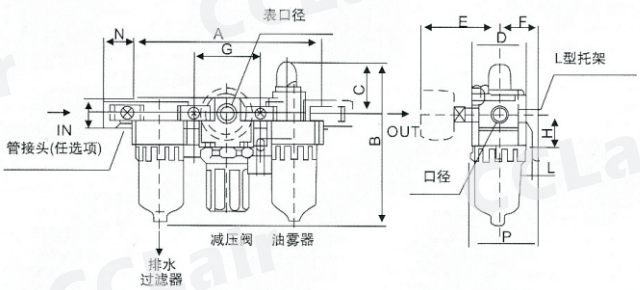

JAC3000-5000

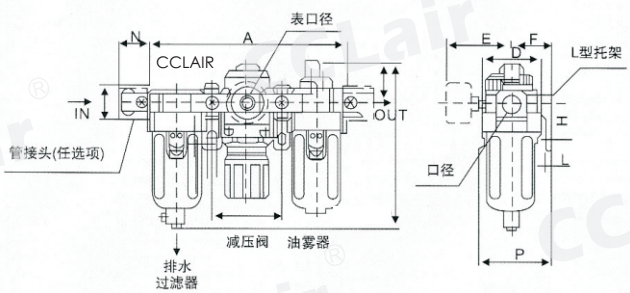

型号	口径	A	B	C	D	E	F	G	H	J	K	L	M	N	P	B
JAC1000	M5*0.8	91	84.5	25.5	25	26	25	33	20	4.5	7.5	5	17.5	16	38.5	105
JAC2000	1/4"	140	125	38	40	56.8	30	50	24	5.5	8.5	5	22	23	50	147.5
JAC3000	1/4",3/8"	181	156.5	38	53	60.8	41	64	85	7	11	7	34.2	26	70.5	194
JAC4000	3/8",1/2"	238	191.5	41	70	65.5	50	84	40	9	13	7	42.2	33	88	229
JAC4000-06	3/4"	253	193	40.5	70	69.5	50	89	40	9	13	7	46.2	36	88	230.5
JAC5000	3/4",1	300	271.5	48	90	75.5	70	105	50	12	16	10	55.2	40	115	309.5

版权所有,侵权必究

JAC系列空气过滤组合(二联件)

符号

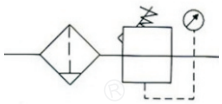

订购码

JAC	2010	-	02	D
系列代号	壳体代号 1010 2010 3010 4010 5010		螺纹代号 M5:M5 02:1/4" 03:3/8" 04:1/2" 06:3/4" 10:1"	排水方式 空白:手动排水 A:差压排水 D:自动排水

技术参数

手动排水型	JAC1010-M5	JAC2010-02	JAC3010-02	JAC3010-03	JAC4010-04	JAC4010-06	JAC5010-06	JAC5010-10
自动排水型	JAC1010-M5D	JAC2010-02D	JAC3010-02D	JAC3010-03D	JAC4010-04D	JAC4010-06D	JAC5010-06D	JAC5010-10D
接管口径	M5×0.8	1/4	1/4	3/8	1/2	3/4	3/4	1
压力表口径	1/16	1/8	1/8	1/8	1/4	1/4	1/4	1/4
额定流量	90	500	2000	2000	4000	4500	5000	5000
环境及流体温度	5-60℃							
保证耐压力	1.5Mpa(15.3kgf/cm²)							
最高使用压力	1.0Mpa(10.2kgf/cm²)							
过滤孔径	5 um							
建议用油	透平1号油							
杯材料	聚碳酸酯							
杯护防罩	JAC1000~2000(无) JAC3000~5000(有)							
调压范围	JAC1000:0.05~0.7Mpa(0.51~7.1kgf/cm²) JAC2000~5000:0.05~0.85Mpa(0.51~8.7kgf/cm²)							
阀型	带溢流型							
组件 过滤减压阀	JAW1000	JAW2000	JAW3000	JAW3000	JAW4000	JAW4000	JAW5000	JAW5000
组件 油雾器	JAL1000	JAL2000	JAL3000	JAL3000	JAL4000	JAL4000	JAL5000	JAL5000
重量	0.22	0.66	0.98	0.98	1.93	1.99	3.2	3.2

外形尺寸

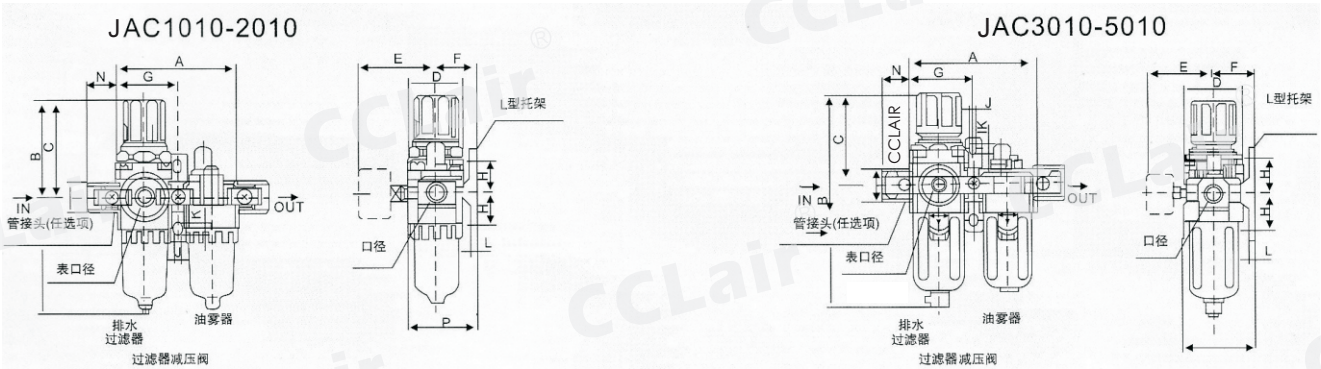

型号	口径	A	B	C	D	E	F	G	H	J	K	L	M	N	P	B
JAC1010	M5×0.8	58	109.5	50.5	25	26	25	29	20	4.5	7.5	5	18	16	38.5	130
JAC2010	1/4″	90	164.5	78	40	56.8	30	45	24	5.5	8.5	5	22	23	50	187.5
JAC3010	1/4″, 3/8″	117	211	92.5	53	60.8	41	58.5	85	7	11	7	34	26	70.5	248.5
JAC4010	3/8″, 1/2″	154	262.5	112	70	70.5	50	77	40	9	13	7	42	33	88	300
JAC4010-06	3/4″	164	267	114	70	70.5	50	82	40	9	13	7	46	36	88	304
JAC5010	3/4″, 1	195	338	116	90	75.5	69.8	97.5	50	12	16	11	55	40	115	—

版权所有,侵权必究

JAC系列空气过滤组合(二联件)

符号

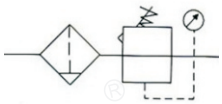

订购码

JAC	2010	-	02	D
系列代号	壳体代号 1010 2010 3010 4010 5010		螺纹代号 M5:M5 02:1/4" 03:3/8" 04:1/2" 06:3/4" 10:1"	排水方式 空白:手动排水 A:差压排水 D:自动排水

技术参数

手动排水型	JAC1010-M5	JAC2010-02	JAC3010-02	JAC3010-03	JAC4010-04	JAC4010-06	JAC5010-06	JAC5010-10
自动排水型	JAC1010-M5D	JAC2010-02D	JAC3010-02D	JAC3010-03D	JAC4010-04D	JAC4010-06D	JAC5010-06D	JAC5010-10D
接管口径	M5×0.8	1/4	1/4	3/8	1/2	3/4	3/4	1
压力表口径	1/16	1/8	1/8	1/8	1/4	1/4	1/4	1/4
额定流量	90	500	2000	2000	4000	4500	5000	5000
环境及流体温度	5-60℃							
保证耐压力	1.5Mpa(15.3kgf/cm²)							
最高使用压力	1.0Mpa(10.2kgf/cm²)							
过滤孔径	5 um							
建议用油	透平1号油							
杯材料	聚碳酸酯							
杯护防罩	JAC1000~2000(无) JAC3000~5000(有)							
调压范围	JAC1000:0.05~0.7Mpa(0.51~7.1kgf/cm²) JAC2000~5000:0.05~0.85Mpa(0.51~8.7kgf/cm²)							
阀型	带溢流型							
组件 过滤减压阀	JAW1000	JAW2000	JAW3000	JAW3000	JAW4000	JAW4000	JAW5000	JAW5000
组件 油雾器	JAL1000	JAL2000	JAL3000	JAL3000	JAL4000	JAL4000	JAL5000	JAL5000
重量	0.22	0.66	0.98	0.98	1.93	1.99	3.2	3.2

外形尺寸

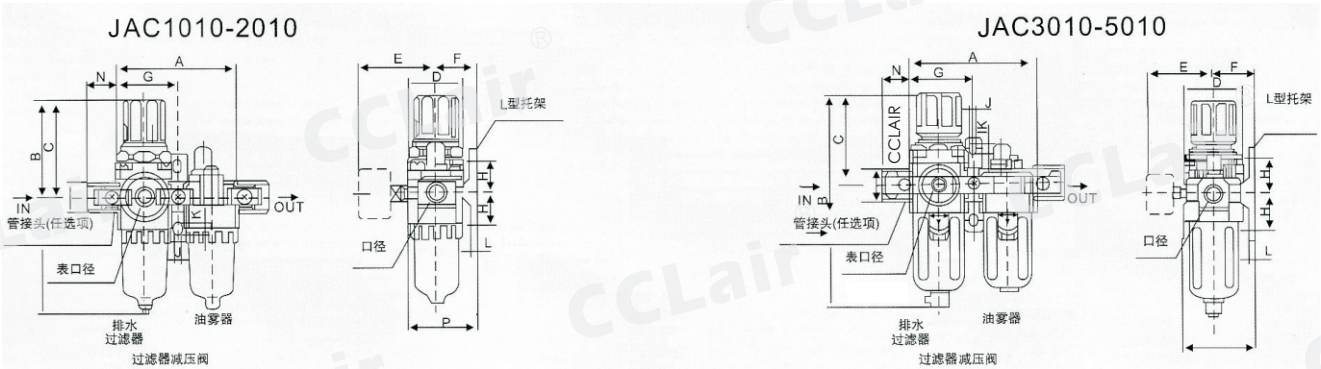

型号	口径	A	B	C	D	E	F	G	H	J	K	L	M	N	P	B
JAC1010	M5×0.8	58	109.5	50.5	25	26	25	29	20	4.5	7.5	5	18	16	38.5	130
JAC2010	1/4″	90	164.5	78	40	56.8	30	45	24	5.5	8.5	5	22	23	50	187.5
JAC3010	1/4″, 3/8″	117	211	92.5	53	60.8	41	58.5	85	7	11	7	34	26	70.5	248.5
JAC4010	3/8″, 1/2″	154	262.5	112	70	70.5	50	77	40	9	13	7	42	33	88	300
JAC4010-06	3/4″	164	267	114	70	70.5	50	82	40	9	13	7	46	36	88	304
JAC5010	3/4″, 1	195	338	116	90	75.5	69.8	97.5	50	12	16	11	55	40	115	—

版权所有,侵权必究

JAF1000～5000系列空气过滤器

符号

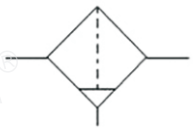

订购码

JAF	2000	-	02	D
系列代号	壳体代号 1000 2000 3000 4000 5000		螺纹代号 M5:M5 02:1/4" 03:3/8" 04:1/2" 06:3/4" 10:1"	排水方式 空白:手动排水 A:差压排水 D:自动排水

技术参数

手动排水型	JAF1000-M5	JAF2000-02	JAF3000-02	JAF3000-03	JAF4000-04	JAF4000-06	JAF5000-06	JAF5000-10
自动排水型	JAF1000-M5D	JAF2000-02D	JAF3000-02D	JAF3000-03D	JAF4000-04D	JAF4000-06D	JAF5000-06D	JAF5000-10D
接管口径	M5×0.8	1/4	1/4	3/8	1/2	3/4	3/4	1
杯容量	4	1/8	20	20	45	45	130	130
额定流量	110	750	1500	1500	4000	6000	7000	7000
环境及流体温度	5-60℃							
保证耐压力	1.5Mpa(15.3kgf/cm²)							
最高使用压力	1.0Mpa(10.2kgf/cm²)							
过滤孔径	5 um							
杯材料	聚碳酸酯							
杯护防罩	JAF1000~2000(无) JAF3000~5000(有)							
调压范围	JAF1000:0.05~0.7Mpa(0.51~7.1kgf/cm²) JAF2000~5000:0.05~0.85Mpa(0.51~8.7kgf/cm²)							
阀型	带溢流型							
备件 手动排水型	C100F	C200F	C300F	C300F	C400F	C400F	C400F	C400F
备件 自动排水型	AD61	AD62	AD43	AD43	AD44	AD44	AD44	AD44
重量	0.07	0.19	0.29	0.29	0.56	0.58	1.08	1.08

外形尺寸

JAF1000-2000

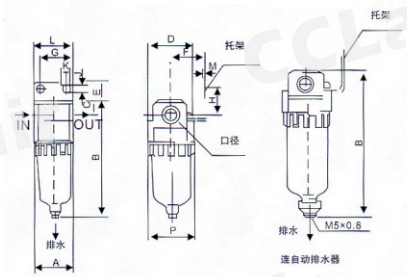

JAF3000-4000

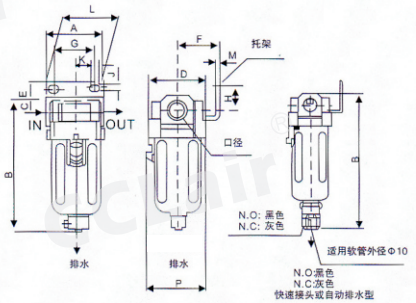

JAF5000

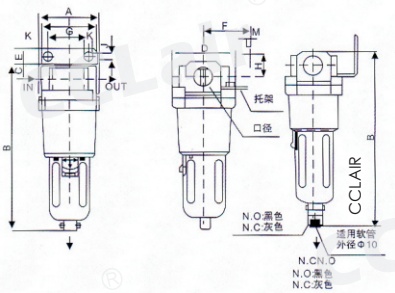

型号	口径	A	B	C	D	E	F	G	H	J	K	L	M	N	B(连自动排水器
JAF1000	M5×0.8	25	66	7	25	—	—	—	—	—	—	—	—	26.5	86.5
JAF2000	1/4″	40	97.5	11	40	17	30	27	22	5.4	8.4	40	2.3	40	120.5
JAF3000	1/4″, 3/8″	53	132.5	14	53	16	41	40	23	6.5	8	53	2.3	56	170
JAF4000	3/8″, 1/2″	70	168.5	18	70	17	50	54	26	8.5	10.5	70	2.3	73	206
JAF4000-06	3/4″	75	172.5	20	70	14	50	54	25	8.5	10.5	70	2.3	73	210

版权所有，侵权必究

JAL1000～5000系列油雾器

符号

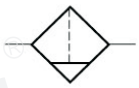

订购码

JAL	2000	-	02
系列代号	壳体代号 1000 2000 3000 4000 5000		螺纹接口 M5:M5 02:1/4" 03:3/8" 04:1/2" 06:3/4" 10:1"

技术参数

型号	JAL1000－M5	JAL2000－02	JAL3000－02	JAL3000－03	JAL4000－04	JAL4000－06	JAL5000－06	JAL5000－10
接管口径	M5×0.8	1/4	1/4	3/8	1/2	3/4	3/4	1
杯流量	7	25	50	50	130	130	130	130
额定流量注	95	800	1700	1700	5000	6300	7000	7000
环境及流体温度	5～60℃							
保证耐压力	1.5Mpa{15.3kgf/cm²}							
最高使用压力	1.0Mpa{10.2kgf/cm²}							
调压范围	JAL1000-2000:无							
	JAL3000-5000:有							
阀型	带溢流型							
重量	0.07	0.22	0.30	0.30	0.56	0.58	1.08	1.08

外形尺寸

JAL1000-2000

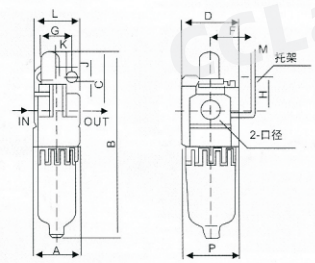

JAL3000-4000

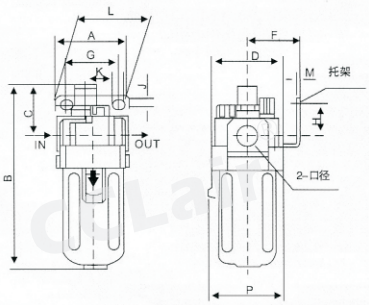

JAL5000

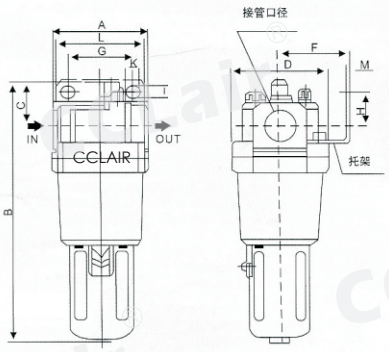

型号	口径	A	B	C	D	F	G	H	J	K	L	M	N
JAL1000	M5×0.8	25	81.5	25.5	25	—	—	—	—	—	—	—	27
JAL2000	1/4″	40	122	38	40	30	27	22	5.4	8.4	40	2.3	40
JAL3000	1/4″, 3/8″	53	142	38	53	41	40	23	6.5	8	53	2.3	56
JAL4000	3/8″, 1/2″	70	177	41	70	50	54	26	8.5	10.5	70	2.3	73
JAL4000－06	3/4″	75	177	39	70	50	54	25	8.5	10.5	70	2.3	73
JAL5000	3/4″, 1	90	254	45	90	70	66	35	11	13	90	3	90

版权所有，侵权必究

JAR1000～5000系列调压阀

符号

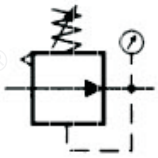

订购码

JAR	2000	-	02
系列代号	壳体代号 1000 2000 3000 4000 5000		螺纹接口 M5:M5 02:1/4" 03:3/8" 04:1/2" 06:3/4" 10:1"

技术参数

型号	JAR1000－M5	JAR2000－02	JAR3000－02	JAR3000－03	JAR4000－04	JAR4000－06	JAR5000－06	JAR5000－10
接管口径	M5×0.8	1/4	1/4	3/8	1/2	3/4	3/4	1
压力表口径	1/16	1/8	1/8	1/8	1/4	1/4	1/4	1/4
额定流量	100	550	2500	2500	6000	6000	8000	8000
环境及流体温度	5～60℃							
保证耐压力	1.5Mpa{15.3kgf/cm²}							
最高使用压力	1.0Mpa{10.2kgf/cm²}							
调压范围	JAR1000：0.05～0.7Mpa{0.51～7.1kgf/cm²}							
	JAR2000～5000：0.05～0.85Mpa{0.51～8.7kgf/cm²}							
阀型	带溢流型							
重量	0.09	0.27	0.41	0.41	0.84	0.94	1.19	1.19

外形尺寸

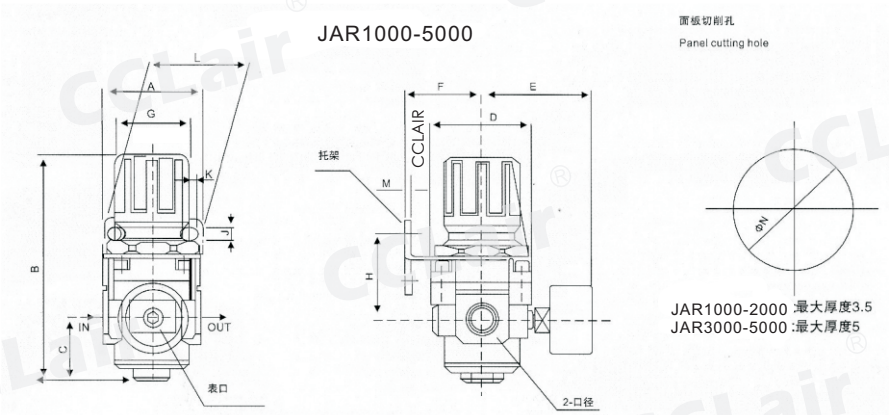

型号	口径	A	B	C	D	E	F	G	H	J	K	L	M	N
JAR1000	M5×0.8	30	61.5	11	25	26	25	28	30	4.5	6.5	40	2	20.5
JAR2000	1/4″	40	95	17	40	56.8	30	30	45	5.4	15.4	55	2.3	33.5
JAR3000	1/4″, 3/8″	53	127.5	35	53	60.8	41	41	46	6.5	8.0	53	2.3	42.5
JAR4000	3/8″, 1/2″	70	149.5	37.5	70	65.5	50	50	54	8.5	10.5	70	2.3	52.5
JAR4000－06	3/4″	75	154.5	40.5	70	69.5	50	50	56	8.5	10.5	70	2.3	52.5
JAR5000	3/4″, 1	90	168	48	90	75.5	70	70	65.8	11	13	90	3.0	52.5

版权所有，侵权必究

JAW1000 ～5000系列过滤调压阀

符号

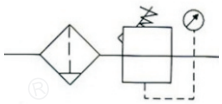

订购码

JAW	2000	-	02	D
系列代号	壳体代号 1000 2000 3000 4000 5000		螺纹代号 M5:M5 02:1/4" 03:3/8" 04:1/2" 06:3/4" 10:1"	排水方式 空白:手动排水 A:差压排水 D:自动排水

技术参数

手动排水型	JAW1000-M5	JAW2000-02	JAW3000-02	JAW3000-03	JAW4000-04	JAW4000-06	JAW5000-06	JAW5000-10
自动排水型	JAW1000-M5D	JAW2000-02D	JAW3000-02D	JAW3000-03D	JAW4000-04D	JAW4000-06D	JAW5000-06D	JAW5000-10D
接管口径	M5×0. 8	1/4	1/4	3/8	1/2	3/4	3/4	1
压力表口径	1/16	1/8	1/8	1/8	1/4	1/4	1/4	1/4
额定流量	90	500	2000	2000	4000	4500	5500	5500
环境及流体温度	5-60℃							
保证耐压力	1. 5Mpa (15. 3kgf/cm²)							
最高使用压力	1. 0Mpa (10. 2kgf/cm²)							
过滤孔径	5 um							
建议用油	透平1号油							
杯材料	聚碳酸酯							
杯护防罩	JAW1000~2000 (无)　JAW3000~5000 (有)							
调压范围	JAW1000:0. 05~0. 7Mpa (0. 51~7. 1kgf/cm²)　JAW2000~5000:0. 05~0. 85Mpa (0. 51~8. 7kgf/cm²)							
阀型	带溢流型							
备件 手动排水型	C100F	C200F	C300F	C300F	C400F	C400F	-	-
备件 自动排水型	AD61	AD62	AD43	AD43	AD44	AD44		
重量	0. 09	0. 36	0. 56	0. 56	1. 15	1. 21	1. 7	1. 7

外形尺寸

JAW1000-2000

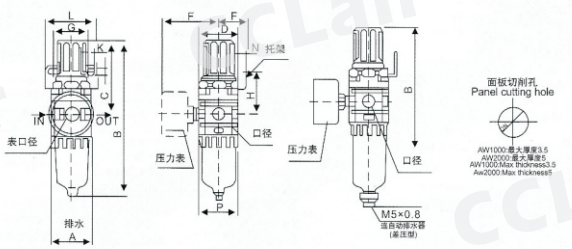

JAW3000-5000

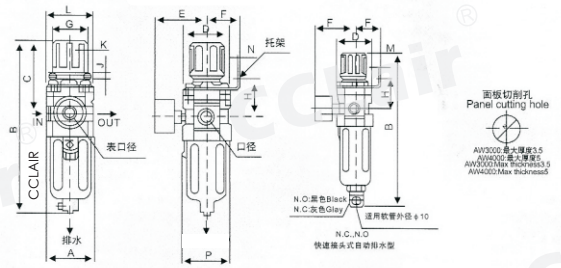

型号	口径	A	B	C	D	E	F	G	H	J	K	L	M	N	P	B(连自动排水器)
JAW1000	M5×0. 8	25	109. 5	50. 5	25	26	25	28	30	4. 5	6. 5	40	2. 0	20. 5	28	130
JAW2000	1/4″	40	164. 5	78	40	56. 8	30	30	45	5. 4	15. 4	55	2. 3	33. 5	40	187. 5
JAW3000	1/4″, 3/8″	53	211	92. 5	53	60. 8	41	40	46	6. 5	8. 0	53	2. 3	42. 5	56	248. 5
JAW4000	3/8″, 1/2″	70	262. 5	112	70	70. 5	50	54	54	8. 5	10. 5	70	2. 3	52. 5	73	300
JAW4000-06	3/4″	75	267	114	70	70. 5	50	54	56	8. 5	10. 5	70	2. 3	52. 5	73	304
JAW5000	3/4″, 1	90	338	116	90	75. 5	49. 2	54	62	8. 5	10. 5	70	2. 3	52. 5	90	—

版权所有，侵权必究

KAC 系列空气过滤组合(三联件)

符号

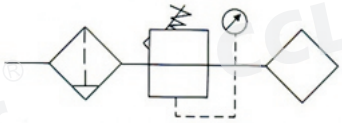

订购码

KAC	2000	-	02	D
系列代号	壳体代号 1000 2000 3000 4000 5000		螺纹代号 M5:M5 02:1/4" 03:3/8" 04:1/2" 06:3/4" 10:1"	排水方式 空白:手动排水 A:差压排水 D:自动排水

技术参数

手动排水型	KAC1000-M5	KAC2000-02	KAC3000-02	KAC3000-03	KAC4000-04	KAC4000-06	KAC5000-06	KAC5000-10
自动排水型	KAC1000-M5D	KAC2000-02D	KAC3000-02D	KAC3000-03D	KAC4000-04D	KAC4000-06D	KAC5000-06D	KAC5000-10D
接管口径	M5×0.8	1/4	1/4	3/8	1/2	3/4	3/4	1
压力表口径	1/16	1/8	1/8	1/8	1/4	1/4	1/4	1/4
额定流量	90	500	2000	2000	4000	4500	5000	5000
环境及流体温度	5-60℃							
保证耐压力	1.5Mpa(15.3kgf/cm²)							
最高使用压力	1.0Mpa(10.2kgf/cm²)							
过滤孔径	5 um							
建议用油	透平1号油							
杯材料	聚碳酸酯							
杯护防罩	KAC1000~2000(无) KAC3000~5000(有)							
调压范围	KAC1000:0.05~0.7Mpa(0.51~7.1kgf/cm²) KAC2000~5000:0.05~0.85Mpa(0.51~8.7kgf/cm²)							
阀型	带溢流型							
组件 过滤器	KAF1000	KAF2000	KAF3000	KAF3000	KAF4000	KAF4000	KAF5000	KAF5000
组件 减压阀	KAR1000	KAR2000	KAR3000	KAR3000	KAR4000	KAR4000	KAR5000	KAR5000
组件 油雾器	KAL1000	KAL2000	KAL3000	KAL3000	KAL4000	KAL4000	KAL5000	KAL5000
重量	0.26	0.74	1.18	1.18	2.14	2.47	3.82	3.82

外形尺寸

KAC1000-2000

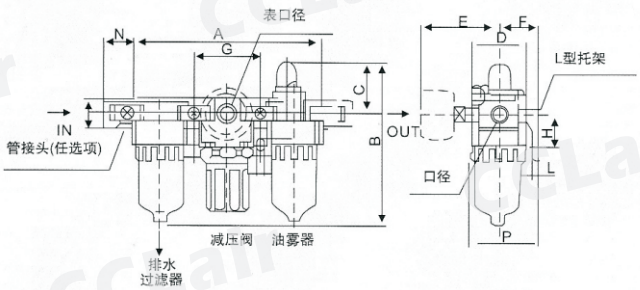

KAC3000-5000

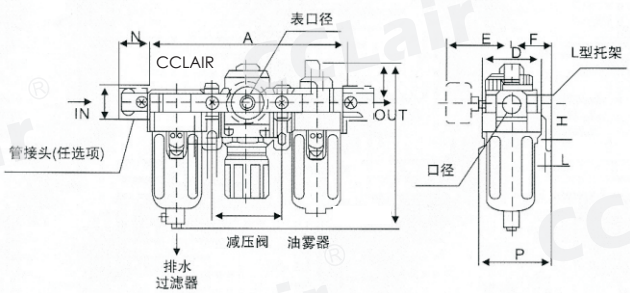

型号	口径	A	B	C	D	E	F	G	H	J	K	L	M	N	P	B
KAC1000	M5*0.8	91	84.5	25.5	25	26	25	33	20	4.5	7.5	5	17.5	16	38.5	105
KAC2000	1/4"	140	125	38	40	56.8	30	50	24	5.5	8.5	5	22	23	50	147.5
KAC3000	1/4",3/8"	181	156.5	38	53	60.8	41	64	85	7	11	7	34.2	26	70.5	194
KAC4000	3/8",1/2"	238	191.5	41	70	65.5	50	84	40	9	13	7	42.2	33	88	229
KAC4000-06	3/4"	253	193	40.5	70	69.5	50	89	40	9	13	7	46.2	36	88	230.5
KAC5000	3/4",1	300	271.5	48	90	75.5	70	105	50	12	16	10	55.2	40	115	309.5

版权所有,侵权必究

KAC系列空气过滤组合(二联件)

符号

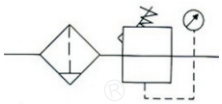

订购码

KAC	2010	-	02	D
系列代号	壳体代号 1010 2010 3010 4010 5010		螺纹代号 M5:M5 02:1/4" 03:3/8" 04:1/2" 06:3/4" 10:1"	排水方式 空白:手动排水 A:差压排水 D:自动排水

技术参数

手动排水型	KAC1010-M5	KAC2010-02	KAC3010-02	KAC3010-03	KAC4010-04	KAC4010-06	KAC5010-06	KAC5010-10
自动排水型	KAC1010-M5D	KAC2010-02D	KAC3010-02D	KAC3010-03D	KAC4010-04D	KAC4010-06D	KAC5010-06D	KAC5010-10D
接管口径	M5×0.8	1/4	1/4	3/8	1/2	3/4	3/4	1
压力表口径	1/16	1/8	1/8	1/8	1/4	1/4	1/4	1/4
额定流量	90	500	2000	2000	4000	4500	5000	5000
环境及流体温度	5-60℃							
保证耐压力	1.5Mpa(15.3kgf/cm²)							
最高使用压力	1.0Mpa(10.2kgf/cm²)							
过滤孔径	5 um							
建议用油	透平1号油							
杯材料	聚碳酸酯							
杯护防罩	KAC1000~2000(无) KAC3000~5000(有)							
调压范围	KAC1000:0.05~0.7Mpa(0.51~7.1kgf/cm²) KAC2000~5000:0.05~0.85Mpa(0.51~8.7kgf/cm²)							
阀型	带溢流型							
组件 过滤减压阀	KAW1000	KAW2000	KAW3000	KAW3000	KAW4000	KAW4000	KAW5000	KAW5000
组件 油雾器	KAL1000	KAL2000	KAL3000	KAL3000	KAL4000	KAL4000	KAL5000	KAL5000
重量	0.22	0.66	0.98	0.98	1.93	1.99	3.2	3.2

外形尺寸

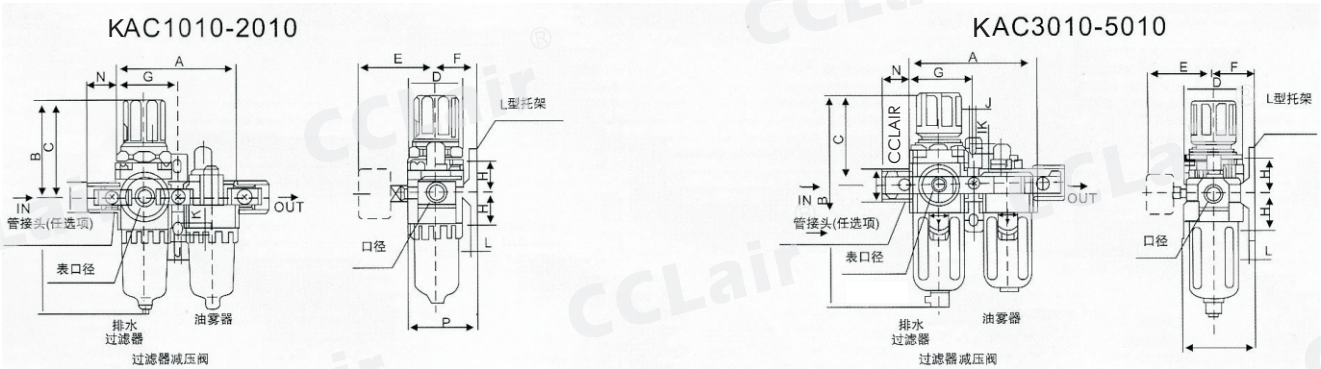

型号	口径	A	B	C	D	E	F	G	H	J	K	L	M	N	P	B
KAC1010	M5×0.8	58	109.5	50.5	25	26	25	29	20	4.5	7.5	5	18	16	38.5	130
KAC2010	1/4″	90	164.5	78	40	56.8	30	45	24	5.5	8.5	5	22	23	50	187.5
KAC3010	1/4″, 3/8″	117	211	92.5	53	60.8	41	58.5	85	7	11	7	34	26	70.5	248.5
KAC4010	3/8″, 1/2″	154	262.5	112	70	70.5	50	77	40	9	13	7	42	33	88	300
KAC4010-06	3/4″	164	267	114	70	70.5	50	82	40	9	13	7	46	36	88	304
KAC5010	3/4″, 1	195	338	116	90	75.5	69.8	97.5	50	12	16	11	55	40	115	—

版权所有,侵权必究

KAF1000～5000系列空气过滤器

符号

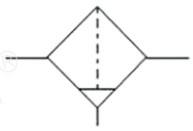

订购码

KAF	2000	-	02	D
系列代号	壳体代号 1000 2000 3000 4000 5000		螺纹代号 M5:M5 02:1/4" 03:3/8" 04:1/2" 06:3/4" 10:1"	排水方式 空白:手动排水 A:差压排水 D:自动排水

技术参数

手动排水型	KAF1000-M5	KAF2000-02	KAF3000-02	KAF3000-03	KAF4000-04	KAF4000-06	KAF5000-06	KAF5000-10
自动排水型	KAF1000-M5D	KAF2000-02D	KAF3000-02D	KAF3000-03D	KAF4000-04D	KAF4000-06D	KAF5000-06D	KAF5000-10D
接管口径	M5×0.8	1/4	1/4	3/8	1/2	3/4	3/4	1
杯容量	4	1/8	20	20	45	45	130	130
额定流量	110	750	1500	1500	4000	6000	7000	7000
环境及流体温度	5-60℃							
保证耐压力	1.5Mpa(15.3kgf/cm²)							
最高使用压力	1.0Mpa(10.2kgf/cm²)							
过滤孔径	5 um							
杯材料	聚碳酸酯							
杯护防罩	KAF1000~2000(无) KAF3000~5000(有)							
调压范围	KAF1000:0.05~0.7Mpa(0.51~7.1kgf/cm²) KAF2000~5000:0.05~0.85Mpa(0.51~8.7kgf/cm²)							
阀型	带溢流型							
备件 手动排水型	C100F	C200F	C300F	C300F	C400F	C400F	C400F	C400F
备件 自动排水型	AD61	AD62	AD43	AD43	AD44	AD44	AD44	AD44
重量	0.07	0.19	0.29	0.29	0.56	0.58	1.08	1.08

外形尺寸

KAF1000-2000

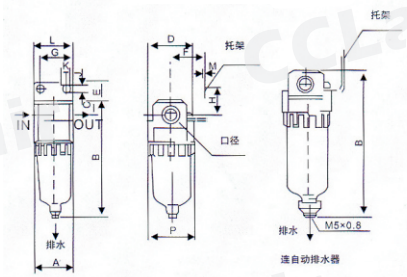

KAF3000-4000

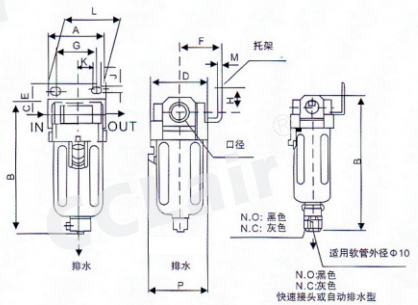

KAF5000

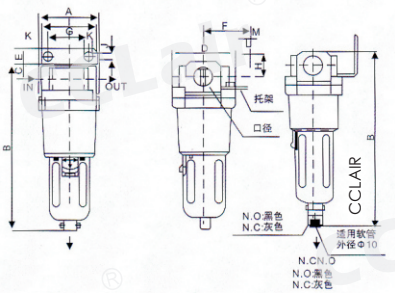

型号	口径	A	B	C	D	E	F	G	H	J	K	L	M	N	B(连自动排水器
KAF1000	M5×0.8	25	66	7	25	—	—	—	—	—	—	—	—	26.5	86.5
KAF2000	1/4″	40	97.5	11	40	17	30	27	22	5.4	8.4	40	2.3	40	120.5
KAF3000	1/4″, 3/8″	53	132.5	14	53	16	41	40	23	6.5	8	53	2.3	56	170
KAF4000	3/8″, 1/2″	70	168.5	18	70	17	50	54	26	8.5	10.5	70	2.3	73	206
KAF4000-06	3/4″	75	172.5	20	70	14	50	54	25	8.5	10.5	70	2.3	73	210

版权所有，侵权必究

KAL1000～5000系列油雾器

符号

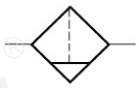

订购码

KAL 2000 - 02

- 系列代号
- 壳体代号：1000 / 2000 / 3000 / 4000 / 5000
- 螺纹接口：M5:M5 / 02:1/4" / 03:3/8" / 04:1/2" / 06:3/4" / 10:1"

技术参数

型号	KAL1000－M5	KAL2000－02	KAL3000－02	KAL3000－03	KAL4000－04	KAL4000－06	KAL5000－06	KAL5000－10
接管口径	M5×0.8	1/4	1/4	3/8	1/2	3/4	3/4	1
杯流量	7	25	50	50	130	130	130	130
额定流量注	95	800	1700	1700	5000	6300	7000	7000
环境及流体温度	5～60℃							
保证耐压力	1.5Mpa{15.3kgf/cm²}							
最高使用压力	1.0Mpa{10.2kgf/cm²}							
调压范围	KAL1000-2000：无							
	KAL3000-5000：有							
阀型	带溢流型							
重量	0.07	0.22	0.30	0.30	0.56	0.58	1.08	1.08

外形尺寸

KAL1000-2000

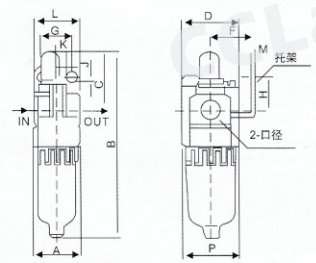

KAL3000-4000

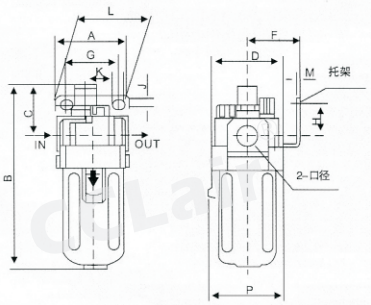

KAL5000

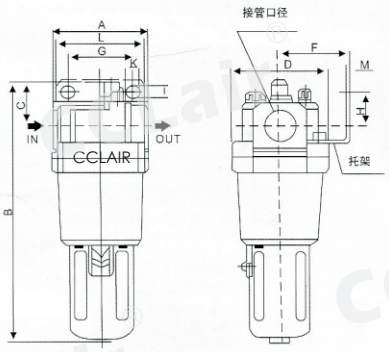

型号	口径	A	B	C	D	F	G	H	J	K	L	M	N
KAL1000	M5×0.8	25	81.5	25.5	25	—	—	—	—	—	—	—	27
KAL2000	1/4″	40	122	38	40	30	27	22	5.4	8.4	40	2.3	40
KAL3000	1/4″, 3/8″	53	142	38	53	41	40	23	6.5	8	53	2.3	56
KAL4000	3/8″, 1/2″	70	177	41	70	50	54	26	8.5	10.5	70	2.3	73
KAL4000－06	3/4″	75	177	39	70	50	54	25	8.5	10.5	70	2.3	73
KAL5000	3/4″, 1	90	254	45	90	70	66	35	11	13	90	3	90

版权所有，侵权必究

KAR1000～5000系列调压阀

符号

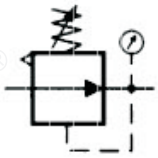

订购码

KAR 2000 - 02

- 系列代号
- 壳体代号：1000 / 2000 / 3000 / 4000 / 5000
- 螺纹接口：M5:M5 / 02:1/4" / 03:3/8" / 04:1/2" / 06:3/4" / 10:1"

技术参数

型号	KAR1000－M5	KAR2000－02	KAR3000－02	KAR3000－03	KAR4000－04	KAR4000－06	KAR5000－06	KAR5000－10
接管口径	M5×0.8	1/4	1/4	3/8	1/2	3/4	3/4	1
压力表口径	1/16	1/8	1/8	1/8	1/4	1/4	1/4	1/4
额定流量	100	550	2500	2500	6000	6000	8000	8000
环境及流体温度	5～60℃							
保证耐压力	1.5Mpa{15.3kgf/cm²}							
最高使用压力	1.0Mpa{10.2kgf/cm²}							
调压范围	KAR1000：0.05～0.7Mpa{0.51～7.1kgf/cm²}							
	KAR2000～5000：0.05～0.85Mpa{0.51～8.7kgf/cm²}							
阀型	带溢流型							
重量	0.09	0.27	0.41	0.41	0.84	0.94	1.19	1.19

外形尺寸

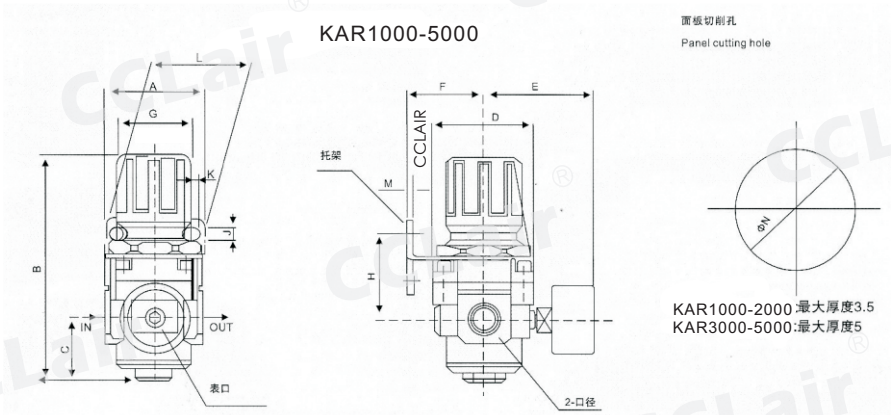

型号	口径	A	B	C	D	E	F	G	H	J	K	L	M	N
KAR1000	M5×0.8	30	61.5	11	25	26	25	28	30	4.5	6.5	40	2	20.5
KAR2000	1/4″	40	95	17	40	56.8	30	30	45	5.4	15.4	55	2.3	33.5
KAR3000	1/4″, 3/8″	53	127.5	35	53	60.8	41	41	46	6.5	8.0	53	2.3	42.5
KAR4000	3/8″, 1/2″	70	149.5	37.5	70	65.5	50	50	54	8.5	10.5	70	2.3	52.5
KAR4000-06	3/4″	75	154.5	40.5	70	69.5	50	50	56	8.5	10.5	70	2.3	52.5
KAR5000	3/4″, 1	90	168	48	90	75.5	70	70	65.8	11	13	90	3.0	52.5

版权所有，侵权必究

KAW1000～5000系列过滤调压阀

符号

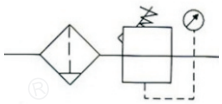

订购码

KAW	2000	-	02	D
系列代号	壳体代号 1000 2000 3000 4000 5000		螺纹代号 M5:M5 02:1/4" 03:3/8" 04:1/2" 06:3/4" 10:1"	排水方式 空白:手动排水 A:差压排水 D:自动排水

技术参数

手动排水型	KAW1000-M5	KAW2000-02	KAW3000-02	KAW3000-03	KAW4000-04	KAW4000-06	KAW5000-06	KAW5000-10
自动排水型	KAW1000-M5D	KAW2000-02D	KAW3000-02D	KAW3000-03D	KAW4000-04D	KAW4000-06D	KAW5000-06D	KAW5000-10D
接管口径	M5×0.8	1/4	1/4	3/8	1/2	3/4	3/4	1
压力表口径	1/16	1/8	1/8	1/8	1/4	1/4	1/4	1/4
额定流量	90	500	2000	2000	4000	4500	5500	5500
环境及流体温度	5-60℃							
保证耐压力	1.5Mpa(15.3kgf/cm²)							
最高使用压力	1.0Mpa(10.2kgf/cm²)							
过滤孔径	5 um							
建议用油	透平1号油							
杯材料	聚碳酸酯							
杯护防罩	KAW1000~2000(无) KAW3000~5000(有)							
调压范围	KAW1000:0.05~0.7Mpa(0.51~7.1kgf/cm²) KAW2000~5000:0.05~0.85Mpa(0.51~8.7kgf/cm²)							
阀型	带溢流型							
备件 手动排水型	C100F	C200F	C300F	C300F	C400F	C400F	-	-
备件 自动排水型	AD61	AD62	AD43	AD43	AD44	AD44		
重量	0.09	0.36	0.56	0.56	1.15	1.21	1.7	1.7

外形尺寸

KAW1000-2000

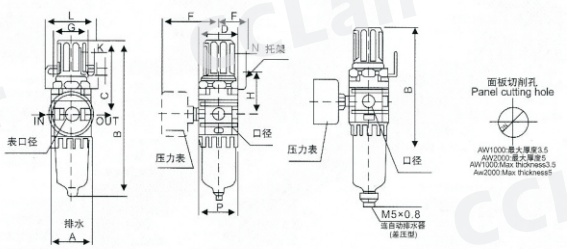

KAW3000-5000

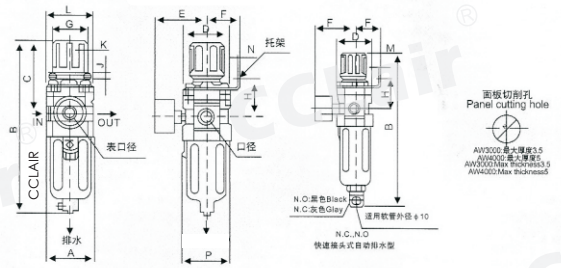

型号	口径	A	B	C	D	E	F	G	H	J	K	L	M	N	P	B(连自动排水器)
KAW1000	M5×0.8	25	109.5	50.5	25	26	25	28	30	4.5	6.5	40	2.0	20.5	28	130
KAW2000	1/4″	40	164.5	78	40	56.8	30	30	45	5.4	15.4	55	2.3	33.5	40	187.5
KAW3000	1/4″, 3/8″	53	211	92.5	53	60.8	41	40	46	6.5	8.0	53	2.3	42.5	56	248.5
KAW4000	3/8″, 1/2″	70	262.5	112	70	70.5	50	54	54	8.5	10.5	70	2.3	52.5	73	300
KAW4000-06	3/4″	75	267	114	70	70.5	50	54	56	8.5	10.5	70	2.3	52.5	73	304
KAW5000	3/4″, 1	90	338	116	90	75.5	49.2	54	62	8.5	10.5	70	2.3	52.5	90	—

版权所有，侵权必究

LAC 系列空气过滤组合(三联件)

符号

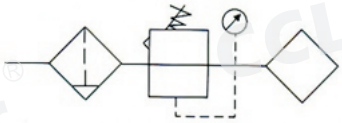

订购码

LAC	2000	-	02	D
系列代号	壳体代号 1000 2000 3000 4000 5000		螺纹代号 M5:M5 02:1/4" 03:3/8" 04:1/2" 06:3/4" 10:1"	排水方式 空白:手动排水 A:差压排水 D:自动排水

技术参数

手动排水型	LAC1000-M5	LAC2000-02	LAC3000-02	LAC3000-03	LAC4000-04	LAC4000-06	LAC5000-06	LAC5000-10
自动排水型	LAC1000-M5D	LAC2000-02D	LAC3000-02D	LAC3000-03D	LAC4000-04D	LAC4000-06D	LAC5000-06D	LAC5000-10D
接管口径	M5×0.8	1/4	1/4	3/8	1/2	3/4	3/4	1
压力表口径	1/16	1/8	1/8	1/8	1/4	1/4	1/4	1/4
额定流量	90	500	2000	2000	4000	4500	5000	5000
环境及流体温度	5-60℃							
保证耐压力	1.5Mpa(15.3kgf/cm²)							
最高使用压力	1.0Mpa(10.2kgf/cm²)							
过滤孔径	5 um							
建议用油	透平1号油							
杯材料	聚碳酸酯							
杯护防罩	LAC1000~2000(无) LAC3000~5000(有)							
调压范围	LAC1000:0.05~0.7Mpa(0.51~7.1kgf/cm²) LAC2000~5000:0.05~0.85Mpa(0.51~8.7kgf/cm²)							
阀型	带溢流型							
组件 过滤器	LAF1000	LAF2000	LAF3000	LAF3000	LAF4000	LAF4000	LAF5000	LAF5000
组件 减压阀	LAR1000	LAR2000	LAR3000	LAR3000	LAR4000	LAR4000	LAR5000	LAR5000
组件 油雾器	LAL1000	LAL2000	LAL3000	LAL3000	LAL4000	LAL4000	LAL5000	LAL5000
重量	0.26	0.74	1.18	1.18	2.14	2.47	3.82	3.82

外形尺寸

LAC1000-2000

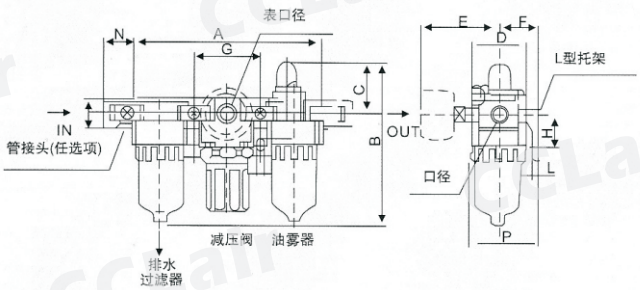

LAC3000-5000

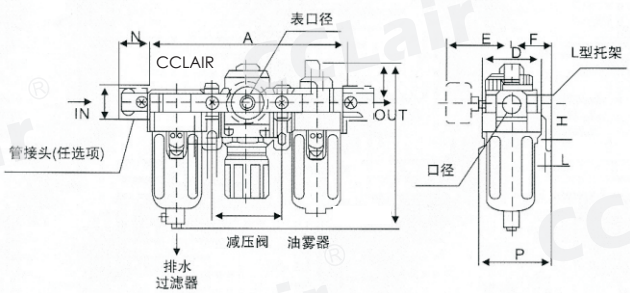

型号	口径	A	B	C	D	E	F	G	H	J	K	L	M	N	P	B
LAC1000	M5*0.8	91	84.5	25.5	25	26	25	33	20	4.5	7.5	5	17.5	16	38.5	105
LAC2000	1/4”	140	125	38	40	56.8	30	50	24	5.5	8.5	5	22	23	50	147.5
LAC3000	1/4”,3/8”	181	156.5	38	53	60.8	41	64	85	7	11	7	34.2	26	70.5	194
LAC4000	3/8”,1/2”	238	191.5	41	70	65.5	50	84	40	9	13	7	42.2	33	88	229
LAC4000-06	3/4”	253	193	40.5	70	69.5	50	89	40	9	13	7	46.2	36	88	230.5
LAC5000	3/4”,1	300	271.5	48	90	75.5	70	105	50	12	16	10	55.2	40	115	309.5

版权所有,侵权必究

LAC系列空气过滤组合(二联件)

符号

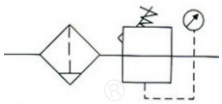

订购码

LAC	2010	-	02	D
系列代号	壳体代号 1010 2010 3010 4010 5010		螺纹代号 M5:M5 02:1/4" 03:3/8" 04:1/2" 06:3/4" 10:1"	排水方式 空白:手动排水 A:差压排水 D:自动排水

技术参数

手动排水型	LAC1010-M5	LAC2010-02	LAC3010-02	LAC3010-03	LAC4010-04	LAC4010-06	LAC5010-06	LAC5010-10
自动排水型	LAC1010-M5D	LAC2010-02D	LAC3010-02D	LAC3010-03D	LAC4010-04D	LAC4010-06D	LAC5010-06D	LAC5010-10D
接管口径	M5×0.8	1/4	1/4	3/8	1/2	3/4	3/4	1
压力表口径	1/16	1/8	1/8	1/8	1/4	1/4	1/4	1/4
额定流量	90	500	2000	2000	4000	4500	5000	5000
环境及流体温度	5-60℃							
保证耐压力	1.5Mpa(15.3kgf/cm²)							
最高使用压力	1.0Mpa(10.2kgf/cm²)							
过滤孔径	5 um							
建议用油	透平1号油							
杯材料	聚碳酸酯							
杯护防罩	LAC1000~2000(无) LAC3000~5000(有)							
调压范围	LAC1000:0.05~0.7Mpa(0.51~7.1kgf/cm²) LAC2000~5000:0.05~0.85Mpa(0.51~8.7kgf/cm²)							
阀型	带溢流型							
组件 过滤减压阀	LAW1000	LAW2000	LAW3000	LAW3000	LAW4000	LAW4000	LAW5000	LAW5000
组件 油雾器	LAL1000	LAL2000	LAL3000	LAL3000	LAL4000	LAL4000	LAL5000	LAL5000
重量	0.22	0.66	0.98	0.98	1.93	1.99	3.2	3.2

外形尺寸

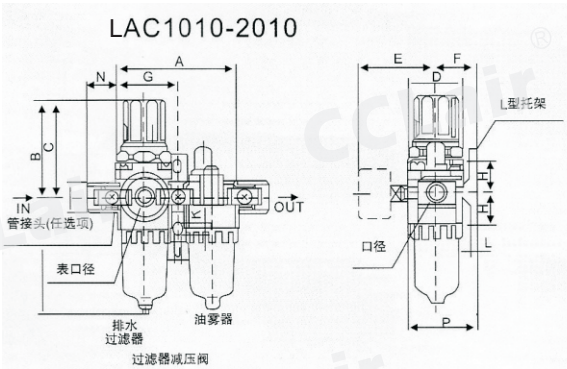

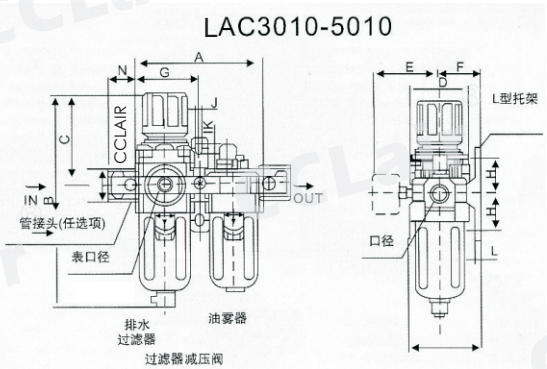

型号	口径	A	B	C	D	E	F	G	H	J	K	L	M	N	P	B
LAC1010	M5×0.8	58	109.5	50.5	25	26	25	29	20	4.5	7.5	5	18	16	38.5	130
LAC2010	1/4″	90	164.5	78	40	56.8	30	45	24	5.5	8.5	5	22	23	50	187.5
LAC3010	1/4″, 3/8″	117	211	92.5	53	60.8	41	58.5	85	7	11	7	34	26	70.5	248.5
LAC4010	3/8″, 1/2″	154	262.5	112	70	70.5	50	77	40	9	13	7	42	33	88	300
LAC4010-06	3/4″	164	267	114	70	70.5	50	82	40	9	13	7	46	36	88	304
LAC5010	3/4″, 1	195	338	116	90	75.5	69.8	97.5	50	12	16	11	55	40	115	—

版权所有,侵权必究

LAF1000～5000系列空气过滤器

符号

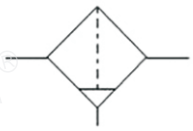

订购码

LAF	2000	-	02	D
系列代号	壳体代号 1000 2000 3000 4000 5000		螺纹代号 M5:M5 02:1/4" 03:3/8" 04:1/2" 06:3/4" 10:1"	排水方式 空白:手动排水 A:差压排水 D:自动排水

技术参数

手动排水型	LAF1000-M5	LAF2000-02	LAF3000-02	LAF3000-03	LAF4000-04	LAF4000-06	LAF5000-06	LAF5000-10
自动排水型	LAF1000-M5D	LAF2000-02D	LAF3000-02D	LAF3000-03D	LAF4000-04D	LAF4000-06D	LAF5000-06D	LAF5000-10D
接管口径	M5×0.8	1/4	1/4	3/8	1/2	3/4	3/4	1
杯容量	4	1/8	20	20	45	45	130	130
额定流量	110	750	1500	1500	4000	6000	7000	7000
环境及流体温度	5-60℃							
保证耐压力	1.5Mpa(15.3kgf/cm²)							
最高使用压力	1.0Mpa(10.2kgf/cm²)							
过滤孔径	5 um							
杯材料	聚碳酸酯							
杯护防罩	LAF1000~2000(无) LAF3000~5000(有)							
调压范围	LAF1000:0.05~0.7Mpa(0.51~7.1kgf/cm²) LAF2000~5000:0.05~0.85Mpa(0.51~8.7kgf/cm²)							
阀型	带溢流型							
备件 手动排水型	C100F	C200F	C300F	C300F	C400F	C400F	C400F	C400F
备件 自动排水型	AD61	AD62	AD43	AD43	AD44	AD44	AD44	AD44
重量	0.07	0.19	0.29	0.29	0.56	0.58	1.08	1.08

外形尺寸

LAF1000-2000

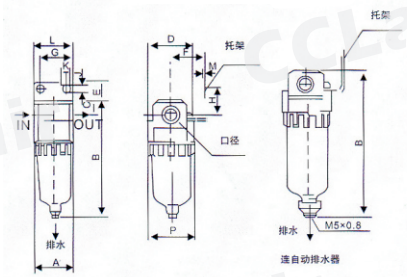

LAF3000-4000

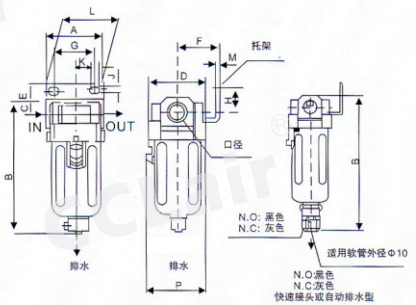

LAF5000

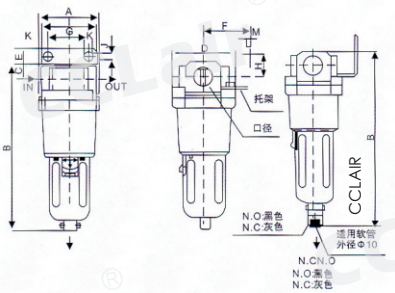

型号	口径	A	B	C	D	E	F	G	H	J	K	L	M	N	B(连自动排水器
LAF1000	M5×0.8	25	66	7	25	—	—	—	—	—	—	—	—	26.5	86.5
LAF2000	1/4″	40	97.5	11	40	17	30	27	22	5.4	8.4	40	2.3	40	120.5
LAF3000	1/4″, 3/8″	53	132.5	14	53	16	41	40	23	6.5	8	53	2.3	56	170
LAF4000	3/8″, 1/2″	70	168.5	18	70	17	50	54	26	8.5	10.5	70	2.3	73	206
LAF4000-06	3/4″	75	172.5	20	70	14	50	54	25	8.5	10.5	70	2.3	73	210

版权所有，侵权必究

LAL1000～5000系列油雾器

符号

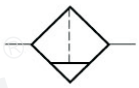

订购码

LAL	2000	-	02
系列代号	壳体代号 1000 2000 3000 4000 5000		螺纹接口 M5:M5 02:1/4" 03:3/8" 04:1/2" 06:3/4" 10:1"

技术参数

型号	LAL1000－M5	LAL2000－02	LAL3000－02	LAL3000－03	LAL4000－04	LAL4000－06	LAL5000－06	LAL5000－10
接管口径	M5×0.8	1/4	1/4	3/8	1/2	3/4	3/4	1
杯流量	7	25	50	50	130	130	130	130
额定流量注	95	800	1700	1700	5000	6300	7000	7000
环境及流体温度	5～60℃							
保证耐压力	1.5Mpa{15.3kgf/cm²}							
最高使用压力	1.0Mpa{10.2kgf/cm²}							
调压范围	LAL1000-2000:无							
	LAL3000-5000:有							
阀型	带溢流型							
重量	0.07	0.22	0.30	0.30	0.56	0.58	1.08	1.08

外形尺寸

LAL1000-2000

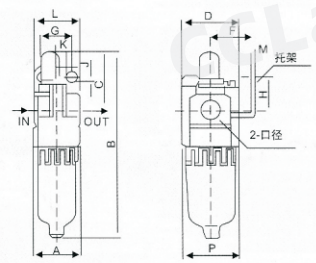

LAL3000-4000

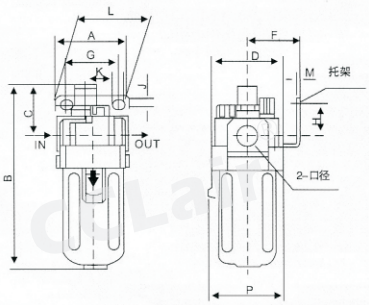

LAL5000

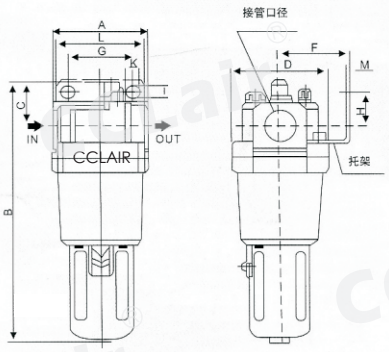

型号	口径	A	B	C	D	F	G	H	J	K	L	M	N
LAL1000	M5×0.8	25	81.5	25.5	25	—	—	—	—	—	—	—	27
LAL2000	1/4″	40	122	38	40	30	27	22	5.4	8.4	40	2.3	40
LAL3000	1/4″, 3/8″	53	142	38	53	41	40	23	6.5	8	53	2.3	56
LAL4000	3/8″, 1/2″	70	177	41	70	50	54	26	8.5	10.5	70	2.3	73
LAL4000－06	3/4″	75	177	39	70	50	54	25	8.5	10.5	70	2.3	73
LAL5000	3/4″, 1	90	254	45	90	70	66	35	11	13	90	3	90

版权所有，侵权必究

LAR1000～5000系列调压阀

符号

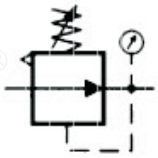

订购码

LAR	2000	-	02
系列代号	壳体代号 1000 2000 3000 4000 5000		螺纹接口 M5:M5 02:1/4" 03:3/8" 04:1/2" 06:3/4" 10:1"

技术参数

型号	LAR1000－M5	LAR2000－02	LAR3000－02	LAR3000－03	LAR4000－04	LAR4000－06	LAR5000－06	LAR5000－10
接管口径	M5×0. 8	1/4	1/4	3/8	1/2	3/4	3/4	1
压力表口径	1/16	1/8	1/8	1/8	1/4	1/4	1/4	1/4
额定流量	100	550	2500	2500	6000	6000	8000	8000
环境及流体温度	5～60℃							
保证耐压力	1. 5Mpa{15. 3kgf/cm²}							
最高使用压力	1. 0Mpa{10. 2kgf/cm²}							
调压范围	LAR1000：0. 05～0. 7Mpa{0. 51～7. 1kgf/cm²}							
	LAR2000～5000：0. 05～0. 85Mpa{0. 51～8. 7kgf/cm²}							
阀型	带溢流型							
重量	0. 09	0. 27	0. 41	0. 41	0. 84	0. 94	1. 19	1. 19

外形尺寸

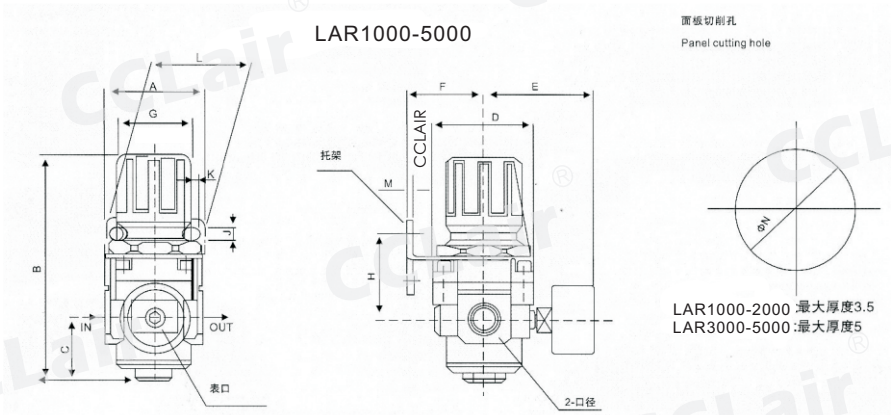

型号	口径	A	B	C	D	E	F	G	H	J	K	L	M	N
LAR1000	M5×0. 8	30	61. 5	11	25	26	25	28	30	4. 5	6. 5	40	2	20. 5
LAR2000	1/4″	40	95	17	40	56. 8	30	30	45	5. 4	15. 4	55	2. 3	33. 5
LAR3000	1/4″, 3/8″	53	127. 5	35	53	60. 8	41	41	46	6. 5	8. 0	53	2. 3	42. 5
LAR4000	3/8″, 1/2″	70	149. 5	37. 5	70	65. 5	50	50	54	8. 5	10. 5	70	2. 3	52. 5
LAR4000－06	3/4″	75	154. 5	40. 5	70	69. 5	50	50	56	8. 5	10. 5	70	2. 3	52. 5
LAR5000	3/4″, 1	90	168	48	90	75. 5	70	70	65. 8	11	13	90	3. 0	52. 5

版权所有，侵权必究

LAW1000～5000系列过滤调压阀

符号

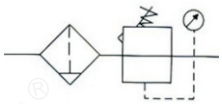

订购码

LAW	2000	-	02	D
系列代号	壳体代号 1000 2000 3000 4000 5000		螺纹代号 M5:M5 02:1/4" 03:3/8" 04:1/2" 06:3/4" 10:1"	排水方式 空白:手动排水 A:差压排水 D:自动排水

技术参数

手动排水型	LAW1000-M5	LAW2000-02	LAW3000-02	LAW3000-03	LAW4000-04	LAW4000-06	LAW5000-06	LAW5000-10
自动排水型	LAW1000-M5D	LAW2000-02D	LAW3000-02D	LAW3000-03D	LAW4000-04D	LAW4000-06D	LAW5000-06D	LAW5000-10D
接管口径	M5×0.8	1/4	1/4	3/8	1/2	3/4	3/4	1
压力表口径	1/16	1/8	1/8	1/8	1/4	1/4	1/4	1/4
额定流量	90	500	2000	2000	4000	4500	5500	5500
环境及流体温度	5-60℃							
保证耐压力	1.5Mpa(15.3kgf/cm²)							
最高使用压力	1.0Mpa(10.2kgf/cm²)							
过滤孔径	5 um							
建议用油	透平1号油							
杯材料	聚碳酸酯							
杯护防罩	LAW1000~2000(无) LAW3000~5000(有)							
调压范围	LAW1000:0.05~0.7Mpa(0.51~7.1kgf/cm²) LAW2000~5000:0.05~0.85Mpa(0.51~8.7kgf/cm²)							
阀型	带溢流型							
备件 手动排水型	C100F	C200F	C300F	C300F	C400F	C400F	-	-
备件 自动排水型	AD61	AD62	AD43	AD43	AD44	AD44		
重量	0.09	0.36	0.56	0.56	1.15	1.21	1.7	1.7

外形尺寸

LAW1000-2000

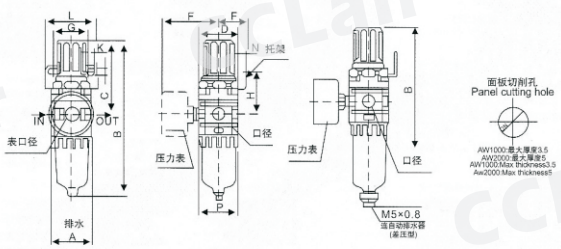

LAW3000-5000

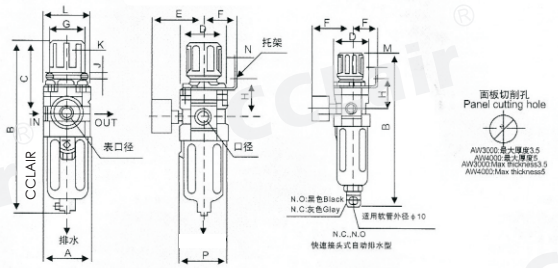

型号	口径	A	B	C	D	E	F	G	H	J	K	L	M	N	P	B(连自动排水器)
LAW1000	M5×0.8	25	109.5	50.5	25	26	25	28	30	4.5	6.5	40	2.0	20.5	28	130
LAW2000	1/4″	40	164.5	78	40	56.8	30	30	45	5.4	15.4	55	2.3	33.5	40	187.5
LAW3000	1/4″, 3/8″	53	211	92.5	53	60.8	41	40	46	6.5	8.0	53	2.3	42.5	56	248.5
LAW4000	3/8″, 1/2″	70	262.5	112	70	70.5	50	54	54	8.5	10.5	70	2.3	52.5	73	300
LAW4000-06	3/4″	75	267	114	70	70.5	50	54	56	8.5	10.5	70	2.3	52.5	73	304
LAW5000	3/4″, 1	90	338	116	90	75.5	49.2	54	62	8.5	10.5	70	2.3	52.5	90	—

版权所有，侵权必究

MAC系列空气过滤组合(三联件)

符号

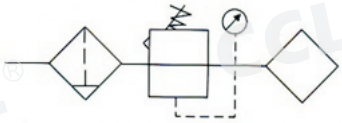

订购码

MAC	2000	-	02	D
系列代号	壳体代号 1000 2000 3000 4000 5000		螺纹代号 M5:M5 02:1/4" 03:3/8" 04:1/2" 06:3/4" 10:1"	排水方式 空白:手动排水 A:差压排水 D:自动排水

技术参数

手动排水型	MAC1000-M5	MAC2000-02	MAC3000-02	MAC3000-03	MAC4000-04	MAC4000-06	MAC5000-06	MAC5000-10
自动排水型	MAC1000-M5D	MAC2000-02D	MAC3000-02D	MAC3000-03D	MAC4000-04D	MAC4000-06D	MAC5000-06D	MAC5000-10D
接管口径	M5×0.8	1/4	1/4	3/8	1/2	3/4	3/4	1
压力表口径	1/16	1/8	1/8	1/8	1/4	1/4	1/4	1/4
额定流量	90	500	2000	2000	4000	4500	5000	5000
环境及流体温度	5-60℃							
保证耐压力	1.5Mpa(15.3kgf/cm²)							
最高使用压力	1.0Mpa(10.2kgf/cm²)							
过滤孔径	5 um							
建议用油	透平1号油							
杯材料	聚碳酸酯							
杯护防罩	MAC1000~2000(无) MAC3000~5000(有)							
调压范围	MAC1000:0.05~0.7Mpa(0.51~7.1kgf/cm²) MAC2000~5000:0.05~0.85Mpa(0.51~8.7kgf/cm²)							
阀型	带溢流型							
组件 过滤器	MAF1000	MAF2000	MAF3000	MAF3000	MAF4000	MAF4000	MAF5000	MAF5000
组件 减压阀	MAR1000	MAR2000	MAR3000	MAR3000	MAR4000	MAR4000	MAR5000	MAR5000
组件 油雾器	MAL1000	MAL2000	MAL3000	MAL3000	MAL4000	MAL4000	MAL5000	MAL5000
重量	0.26	0.74	1.18	1.18	2.14	2.47	3.82	3.82

外形尺寸

MAC1000-2000

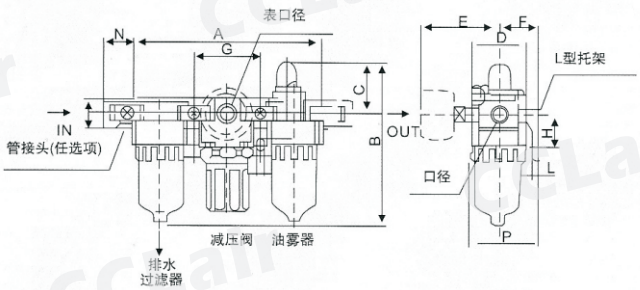

MAC3000-5000

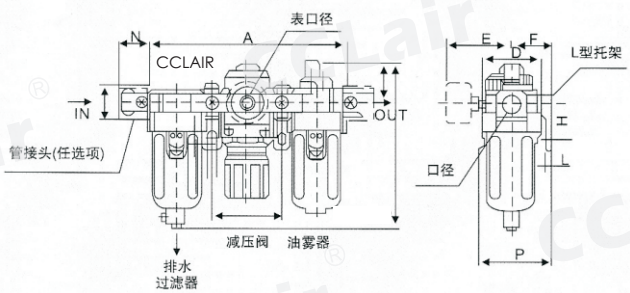

型号	口径	A	B	C	D	E	F	G	H	J	K	L	M	N	P	B
MAC1000	M5*0.8	91	84.5	25.5	25	26	25	33	20	4.5	7.5	5	17.5	16	38.5	105
MAC2000	1/4"	140	125	38	40	56.8	30	50	24	5.5	8.5	5	22	23	50	147.5
MAC3000	1/4",3/8"	181	156.5	38	53	60.8	41	64	85	7	11	7	34.2	26	70.5	194
MAC4000	3/8",1/2"	238	191.5	41	70	65.5	50	84	40	9	13	7	42.2	33	88	229
MAC4000-06	3/4"	253	193	40.5	70	69.5	50	89	40	9	13	7	46.2	36	88	230.5
MAC5000	3/4",1	300	271.5	48	90	75.5	70	105	50	12	16	10	55.2	40	115	309.5

版权所有,侵权必究

MAC系列空气过滤组合(二联件)

符号

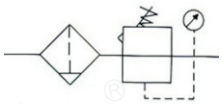

订购码

MAC	2010	-	02	D
系列代号	壳体代号 1010 2010 3010 4010 5010		螺纹代号 M5:M5 02:1/4" 03:3/8" 04:1/2" 06:3/4" 10:1"	排水方式 空白:手动排水 A:差压排水 D:自动排水

技术参数

手动排水型	MAC1010-M5	MAC2010-02	MAC3010-02	MAC3010-03	MAC4010-04	MAC4010-06	MAC5010-06	MAC5010-10
自动排水型	MAC1010-M5D	MAC2010-02D	MAC3010-02D	MAC3010-03D	MAC4010-04D	MAC4010-06D	MAC5010-06D	MAC5010-10D
接管口径	M5×0.8	1/4	1/4	3/8	1/2	3/4	3/4	1
压力表口径	1/16	1/8	1/8	1/8	1/4	1/4	1/4	1/4
额定流量	90	500	2000	2000	4000	4500	5000	5000
环境及流体温度	5-60℃							
保证耐压力	1.5Mpa(15.3kgf/cm²)							
最高使用压力	1.0Mpa(10.2kgf/cm²)							
过滤孔径	5 um							
建议用油	透平1号油							
杯材料	聚碳酸酯							
杯护防罩	MAC1000~2000(无) MAC3000~5000(有)							
调压范围	MAC1000:0.05~0.7Mpa(0.51~7.1kgf/m²) MAC2000~5000:0.05~0.85Mpa(0.51~8.7kgf/cm²)							
阀型	带溢流型							
组件 过滤减压阀	MAW1000	MAW2000	MAW3000	MAW3000	MAW4000	MAW4000	MAW5000	MAW5000
组件 油雾器	MAL1000	MAL2000	MAL3000	MAL3000	MAL4000	MAL4000	MAL5000	MAL5000
重量	0.22	0.66	0.98	0.98	1.93	1.99	3.2	3.2

外形尺寸

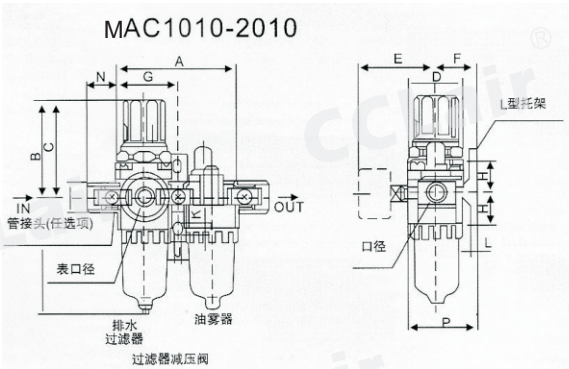

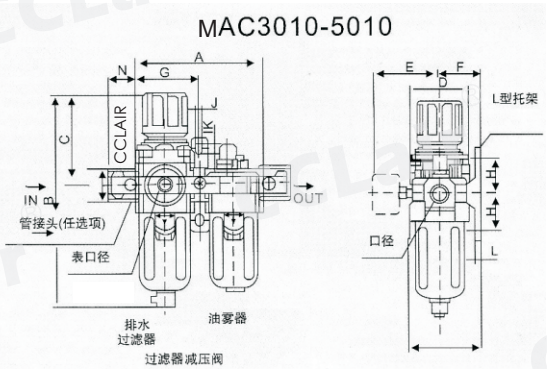

型号	口径	A	B	C	D	E	F	G	H	J	K	L	M	N	P	B
MAC1010	M5×0.8	58	109.5	50.5	25	26	25	29	20	4.5	7.5	5	18	16	38.5	130
MAC2010	1/4″	90	164.5	78	40	56.8	30	45	24	5.5	8.5	5	22	23	50	187.5
MAC3010	1/4″, 3/8″	117	211	92.5	53	60.8	41	58.5	85	7	11	7	34	26	70.5	248.5
MAC4010	3/8″, 1/2″	154	262.5	112	70	70.5	50	77	40	9	13	7	42	33	88	300
MAC4010-06	3/4″	164	267	114	70	70.5	50	82	40	9	13	7	46	36	88	304
MAC5010	3/4″, 1	195	338	116	90	75.5	69.8	97.5	50	12	16	11	55	40	115	—

版权所有,侵权必究

MAF1000～5000系列空气过滤器

符号

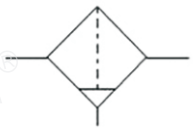

订购码

MAF	2000	-	02	D
系列代号	壳体代号 1000 2000 3000 4000 5000		螺纹代号 M5:M5 02:1/4" 03:3/8" 04:1/2" 06:3/4" 10:1"	排水方式 空白:手动排水 A:差压排水 D:自动排水

技术参数

手动排水型	MAF1000-M5	MAF2000-02	MAF3000-02	MAF3000-03	MAF4000-04	MAF4000-06	MAF5000-06	MAF5000-10
自动排水型	MAF1000-M5D	MAF2000-02D	MAF3000-02D	MAF3000-03D	MAF4000-04D	MAF4000-06D	MAF5000-06D	MAF5000-10D
接管口径	M5×0.8	1/4	1/4	3/8	1/2	3/4	3/4	1
杯容量	4	1/8	20	20	45	45	130	130
额定流量	110	750	1500	1500	4000	6000	7000	7000
环境及流体温度	5-60℃							
保证耐压力	1.5Mpa(15.3kgf/cm²)							
最高使用压力	1.0Mpa(10.2kgf/cm²)							
过滤孔径	5 um							
杯材料	聚碳酸酯							
杯护防罩	MAF1000~2000(无) MAF3000~5000(有)							
调压范围	MAF1000:0.05~0.7Mpa(0.51~7.1kgf/cm²) MAF2000~5000:0.05~0.85Mpa(0.51~8.7kgf/cm²)							
阀型	带溢流型							
备件 手动排水型	C100F	C200F	C300F	C300F	C400F	C400F	C400F	C400F
备件 自动排水型	AD61	AD62	AD43	AD43	AD44	AD44	AD44	AD44
重量	0.07	0.19	0.29	0.29	0.56	0.58	1.08	1.08

外形尺寸

MAF1000-2000

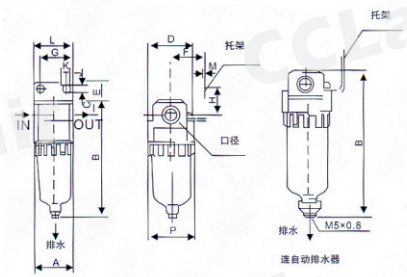

MAF3000-4000

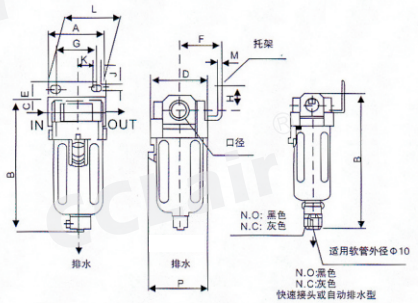

MAF5000

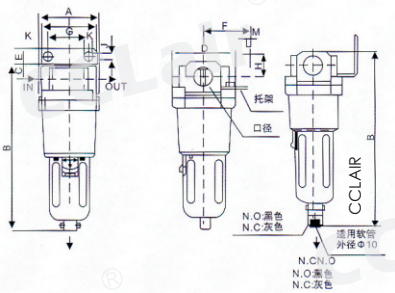

型号	口径	A	B	C	D	E	F	G	H	J	K	L	M	N	B(连自动排水器
MAF1000	M5×0.8	25	66	7	25	—	—	—	—	—	—	—	—	26.5	86.5
MAF2000	1/4″	40	97.5	11	40	17	30	27	22	5.4	8.4	40	2.3	40	120.5
MAF3000	1/4″, 3/8″	53	132.5	14	53	16	41	40	23	6.5	8	53	2.3	56	170
MAF4000	3/8″, 1/2″	70	168.5	18	70	17	50	54	26	8.5	10.5	70	2.3	73	206
MAF4000-06	3/4″	75	172.5	20	70	14	50	54	25	8.5	10.5	70	2.3	73	210

版权所有，侵权必究

MAL1000～5000系列油雾器

符号

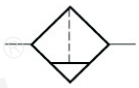

订购码

MAL	2000	-	02
系列代号	壳体代号 1000 2000 3000 4000 5000		螺纹接口 M5:M5 02:1/4" 03:3/8" 04:1/2" 06:3/4" 10:1"

技术参数

型号	MAL1000-M5	MAL2000-02	MAL3000-02	MAL3000-03	MAL4000-04	MAL4000-06	MAL5000-06	MAL5000-10
接管口径	M5×0.8	1/4	1/4	3/8	1/2	3/4	3/4	1
杯流量	7	25	50	50	130	130	130	130
额定流量注	95	800	1700	1700	5000	6300	7000	7000
环境及流体温度	5～60℃							
保证耐压力	1.5Mpa{15.3kgf/cm²}							
最高使用压力	1.0Mpa{10.2kgf/cm²}							
调压范围	MAL1000-2000:无							
	MAL3000-5000:有							
阀型	带溢流型							
重量	0.07	0.22	0.30	0.30	0.56	0.58	1.08	1.08

外形尺寸

MAL1000-2000

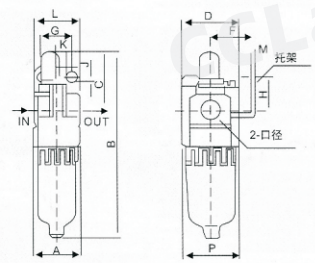

MAL3000-4000

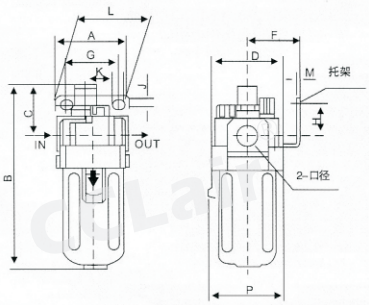

MAL5000

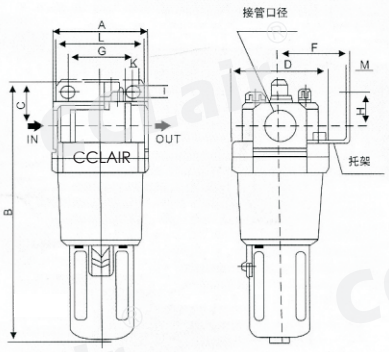

型号	口径	A	B	C	D	F	G	H	J	K	L	M	N
MAL1000	M5×0.8	25	81.5	25.5	25	—	—	—	—	—	—	—	27
MAL2000	1/4″	40	122	38	40	30	27	22	5.4	8.4	40	2.3	40
MAL3000	1/4″, 3/8″	53	142	38	53	41	40	23	6.5	8	53	2.3	56
MAL4000	3/8″, 1/2″	70	177	41	70	50	54	26	8.5	10.5	70	2.3	73
MAL4000-06	3/4″	75	177	39	70	50	54	25	8.5	10.5	70	2.3	73
MAL5000	3/4″, 1	90	254	45	90	70	66	35	11	13	90	3	90

版权所有，侵权必究

MAR1000～5000系列调压阀

符号

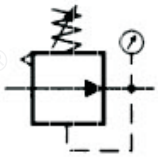

订购码

MAR 2000 - 02

- MAR：系列代号
- 2000：壳体代号
  1000
  2000
  3000
  4000
  5000
- 02：螺纹接口
  M5:M5
  02:1/4"
  03:3/8"
  04:1/2"
  06:3/4"
  10:1"

技术参数

型号	MAR1000-M5	MAR2000-02	MAR3000-02	MAR3000-03	MAR4000-04	MAR4000-06	MAR5000-06	MAR5000-10
接管口径	M5×0.8	1/4	1/4	3/8	1/2	3/4	3/4	1
压力表口径	1/16	1/8	1/8	1/8	1/4	1/4	1/4	1/4
额定流量	100	550	2500	2500	6000	6000	8000	8000
环境及流体温度	5～60℃							
保证耐压力	1.5Mpa{15.3kgf/cm²}							
最高使用压力	1.0Mpa{10.2kgf/cm²}							
调压范围	MAR1000：0.05～0.7Mpa{0.51～7.1kgf/cm²}							
	MAR2000～5000：0.05～0.85Mpa{0.51～8.7kgf/cm²}							
阀型	带溢流型							
重量	0.09	0.27	0.41	0.41	0.84	0.94	1.19	1.19

外形尺寸

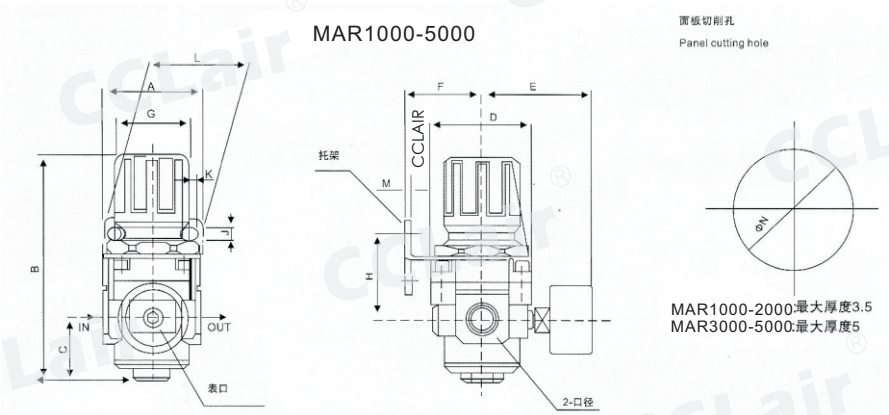

型号	口径	A	B	C	D	E	F	G	H	J	K	L	M	N
MAR1000	M5×0.8	30	61.5	11	25	26	25	28	30	4.5	6.5	40	2	20.5
MAR2000	1/4″	40	95	17	40	56.8	30	30	45	5.4	15.4	55	2.3	33.5
MAR3000	1/4″, 3/8″	53	127.5	35	53	60.8	41	41	46	6.5	8.0	53	2.3	42.5
MAR4000	3/8″, 1/2″	70	149.5	37.5	70	65.5	50	50	54	8.5	10.5	70	2.3	52.5
MAR4000-06	3/4″	75	154.5	40.5	70	69.5	50	50	56	8.5	10.5	70	2.3	52.5
MAR5000	3/4″, 1	90	168	48	90	75.5	70	70	65.8	11	13	90	3.0	52.5

版权所有，侵权必究

MAW1000～5000系列过滤调压阀

符号

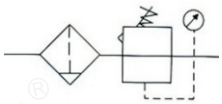

订购码

MAW	2000	-	02	D
系列代号	壳体代号 1000 2000 3000 4000 5000		螺纹代号 M5:M5 02:1/4" 03:3/8" 04:1/2" 06:3/4" 10:1"	排水方式 空白:手动排水 A:差压排水 D:自动排水

技术参数

手动排水型	MAW1000-M5	MAW2000-02	MAW3000-02	MAW3000-03	MAW4000-04	MAW4000-06	MAW5000-06	MAW5000-10
自动排水型	MAW1000-M5D	MAW2000-02D	MAW3000-02D	MAW3000-03D	MAW4000-04D	MAW4000-06D	MAW5000-06D	MAW5000-10D
接管口径	M5×0.8	1/4	1/4	3/8	1/2	3/4	3/4	1
压力表口径	1/16	1/8	1/8	1/8	1/4	1/4	1/4	1/4
额定流量	90	500	2000	2000	4000	4500	5500	5500
环境及流体温度	5-60℃							
保证耐压力	1.5Mpa(15.3kgf/cm²)							
最高使用压力	1.0Mpa(10.2kgf/cm²)							
过滤孔径	5 um							
建议用油	透平1号油							
杯材料	聚碳酸酯							
杯护防罩	MAW1000~2000(无) MAW3000~5000(有)							
调压范围	MAW1000:0.05~0.7Mpa(0.51~7.1kgf/cm²) MAW2000~5000:0.05~0.85Mpa(0.51~8.7kgf/cm²)							
阀型	带溢流型							
备件 手动排水型	C100F	C200F	C300F	C300F	C400F	C400F	-	-
备件 自动排水型	AD61	AD62	AD43	AD43	AD44	AD44		
重量	0.09	0.36	0.56	0.56	1.15	1.21	1.7	1.7

外形尺寸

MAW1000-2000

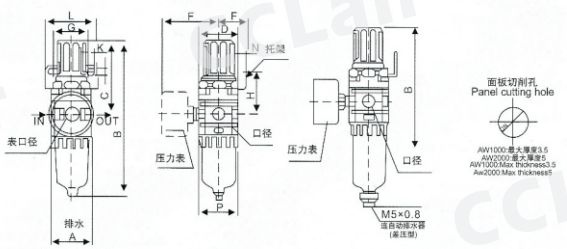

MAW3000-5000

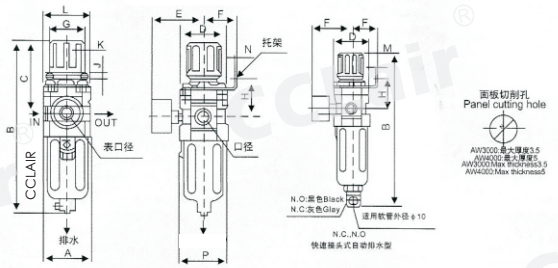

型号	口径	A	B	C	D	E	F	G	H	J	K	L	M	N	P	B(连自动排水器)
MAW1000	M5×0.8	25	109.5	50.5	25	26	25	28	30	4.5	6.5	40	2.0	20.5	28	130
MAW2000	1/4″	40	164.5	78	40	56.8	30	30	45	5.4	15.4	55	2.3	33.5	40	187.5
MAW3000	1/4″, 3/8″	53	211	92.5	53	60.8	41	40	46	6.5	8.0	53	2.3	42.5	56	248.5
MAW4000	3/8″, 1/2″	70	262.5	112	70	70.5	50	54	54	8.5	10.5	70	2.3	52.5	73	300
MAW4000-06	3/4″	75	267	114	70	70.5	50	54	56	8.5	10.5	70	2.3	52.5	73	304
MAW5000	3/4″, 1	90	338	116	90	75.5	49.2	54	62	8.5	10.5	70	2.3	52.5	90	—

版权所有，侵权必究

NAC系列空气过滤组合(三联件)

符号

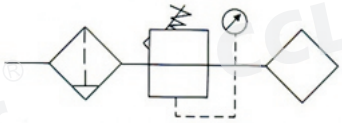

订购码

NAC 2000 - 02 D

- 系列代号
- 壳体代号: 1000 / 2000 / 3000 / 4000 / 5000
- 螺纹代号: M5:M5 / 02:1/4" / 03:3/8" / 04:1/2" / 06:3/4" / 10:1"
- 排水方式: 空白:手动排水 / A:差压排水 / D:自动排水

技术参数

手动排水型	NAC1000-M5	NAC2000-02	NAC3000-02	NAC3000-03	NAC4000-04	NAC4000-06	NAC5000-06	NAC5000-10
自动排水型	NAC1000-M5D	NAC2000-02D	NAC3000-02D	NAC3000-03D	NAC4000-04D	NAC4000-06D	NAC5000-06D	NAC5000-10D
接管口径	M5×0.8	1/4	1/4	3/8	1/2	3/4	3/4	1
压力表口径	1/16	1/8	1/8	1/8	1/4	1/4	1/4	1/4
额定流量	90	500	2000	2000	4000	4500	5000	5000
环境及流体温度	5-60℃							
保证耐压力	1.5Mpa(15.3kgf/cm²)							
最高使用压力	1.0Mpa(10.2kgf/cm²)							
过滤孔径	5 um							
建议用油	透平1号油							
杯材料	聚碳酸酯							
杯护防罩	NAC1000~2000(无) NAC3000~5000(有)							
调压范围	NAC1000:0.05~0.7Mpa(0.51~7.1kgf/cm²) NAC2000~5000:0.05~0.85Mpa(0.51~8.7kgf/cm²)							
阀型	带溢流型							
组件 过滤器	NAF1000	NAF2000	NAF3000	NAF3000	NAF4000	NAF4000	NAF5000	NAF5000
组件 减压阀	NAR1000	NAR2000	NAR3000	NAR3000	NAR4000	NAR4000	NAR5000	NAR5000
组件 油雾器	NAL1000	NAL2000	NAL3000	NAL3000	NAL4000	NAL4000	NAL5000	NAL5000
重量	0.26	0.74	1.18	1.18	2.14	2.47	3.82	3.82

外形尺寸

NAC1000-2000

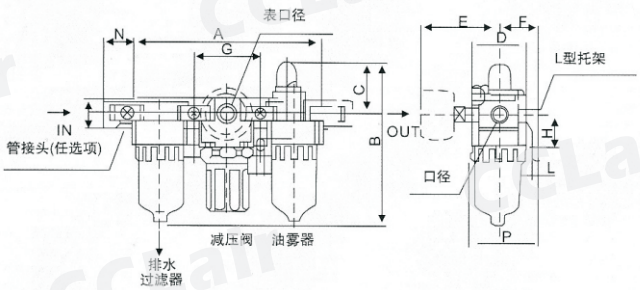

NAC3000-5000

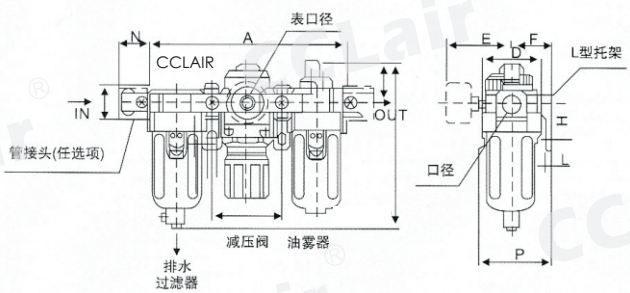

型号	口径	A	B	C	D	E	F	G	H	J	K	L	M	N	P	B
NAC1000	M5*0.8	91	84.5	25.5	25	26	25	33	20	4.5	7.5	5	17.5	16	38.5	105
NAC2000	1/4"	140	125	38	40	56.8	30	50	24	5.5	8.5	5	22	23	50	147.5
NAC3000	1/4",3/8"	181	156.5	38	53	60.8	41	64	85	7	11	7	34.2	26	70.5	194
NAC4000	3/8",1/2"	238	191.5	41	70	65.5	50	84	40	9	13	7	42.2	33	88	229
NAC4000-06	3/4"	253	193	40.5	70	69.5	50	89	40	9	13	7	46.2	36	88	230.5
NAC5000	3/4",1	300	271.5	48	90	75.5	70	105	50	12	16	10	55.2	40	115	309.5

版权所有,侵权必究

NAC系列空气过滤组合(二联件)

符号

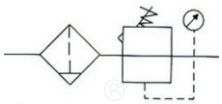

订购码

NAC	2010	-	02	D
系列代号	壳体代号 1010 2010 3010 4010 5010		螺纹代号 M5:M5 02:1/4" 03:3/8" 04:1/2" 06:3/4" 10:1"	排水方式 空白:手动排水 A:差压排水 D:自动排水

技术参数

手动排水型	NAC1010-M5	NAC2010-02	NAC3010-02	NAC3010-03	NAC4010-04	NAC4010-06	NAC5010-06	NAC5010-10
自动排水型	NAC1010-M5D	NAC2010-02D	NAC3010-02D	NAC3010-03D	NAC4010-04D	NAC4010-06D	NAC5010-06D	NAC5010-10D
接管口径	M5×0.8	1/4	1/4	3/8	1/2	3/4	3/4	1
压力表口径	1/16	1/8	1/8	1/8	1/4	1/4	1/4	1/4
额定流量	90	500	2000	2000	4000	4500	5000	5000
环境及流体温度	5-60℃							
保证耐压力	1.5Mpa(15.3kgf/cm²)							
最高使用压力	1.0Mpa(10.2kgf/cm²)							
过滤孔径	5 um							
建议用油	透平1号油							
杯材料	聚碳酸酯							
杯护防罩	NAC1000~2000(无) NAC3000~5000(有)							
调压范围	NAC1000:0.05~0.7Mpa(0.51~7.1kgf/m²) NAC2000~5000:0.05~0.85Mpa(0.51~8.7kgf/cm²)							
阀型	带溢流型							
组件 过滤减压阀	NAW1000	NAW2000	NAW3000	NAW3000	NAW4000	NAW4000	NAW5000	NAW5000
组件 油雾器	NAL1000	NAL2000	NAL3000	NAL3000	NAL4000	NAL4000	NAL5000	NAL5000
重量	0.22	0.66	0.98	0.98	1.93	1.99	3.2	3.2

外形尺寸

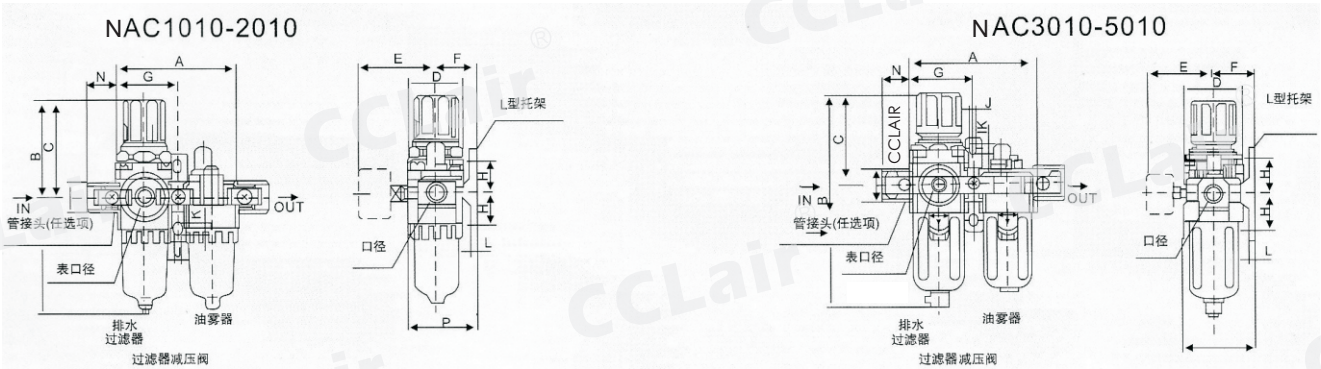

型号	口径	A	B	C	D	E	F	G	H	J	K	L	M	N	P	B
NAC1010	M5×0.8	58	109.5	50.5	25	26	25	29	20	4.5	7.5	5	18	16	38.5	130
NAC2010	1/4″	90	164.5	78	40	56.8	30	45	24	5.5	8.5	5	22	23	50	187.5
NAC3010	1/4″, 3/8″	117	211	92.5	53	60.8	41	58.5	85	7	11	7	34	26	70.5	248.5
NAC4010	3/8″, 1/2″	154	262.5	112	70	70.5	50	77	40	9	13	7	42	33	88	300
NAC4010-06	3/4″	164	267	114	70	70.5	50	82	40	9	13	7	46	36	88	304
NAC5010	3/4″, 1	195	338	116	90	75.5	69.8	97.5	50	12	16	11	55	40	115	—

版权所有,侵权必究

NAF1000～5000系列空气过滤器

符号

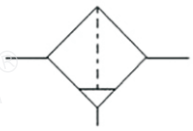

订购码

NAF 2000 - 02 D

- 系列代号
- 壳体代号：1000 / 2000 / 3000 / 4000 / 5000
- 螺纹代号：M5:M5 / 02:1/4" / 03:3/8" / 04:1/2" / 06:3/4" / 10:1"
- 排水方式：空白:手动排水 / A:差压排水 / D:自动排水

技术参数

手动排水型	NAF1000-M5	NAF2000-02	NAF3000-02	NAF3000-03	NAF4000-04	NAF4000-06	NAF5000-06	NAF5000-10
自动排水型	NAF1000-M5D	NAF2000-02D	NAF3000-02D	NAF3000-03D	NAF4000-04D	NAF4000-06D	NAF5000-06D	NAF5000-10D
接管口径	M5×0.8	1/4	1/4	3/8	1/2	3/4	3/4	1
杯容量	4	1/8	20	20	45	45	130	130
额定流量	110	750	1500	1500	4000	6000	7000	7000
环境及流体温度	5-60℃							
保证耐压力	1.5Mpa(15.3kgf/cm²)							
最高使用压力	1.0Mpa(10.2kgf/cm²)							
过滤孔径	5 um							
杯材料	聚碳酸酯							
杯护防罩	NAF1000~2000(无) NAF3000~5000(有)							
调压范围	NAF1000:0.05~0.7Mpa(0.51~7.1kgf/cm²) NAF2000~5000:0.05~0.85Mpa(0.51~8.7kgf/cm²)							
阀型	带溢流型							
备件 手动排水型	C100F	C200F	C300F	C300F	C400F	C400F	C400F	C400F
备件 自动排水型	AD61	AD62	AD43	AD43	AD44	AD44	AD44	AD44
重量	0.07	0.19	0.29	0.29	0.56	0.58	1.08	1.08

外形尺寸

NAF1000-2000

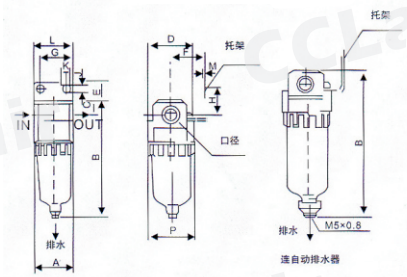

NAF3000-4000

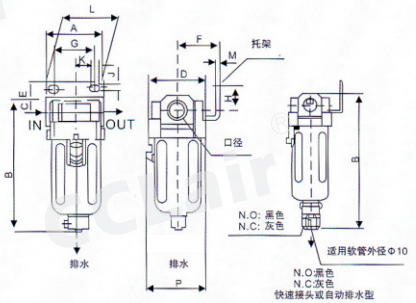

NAF5000

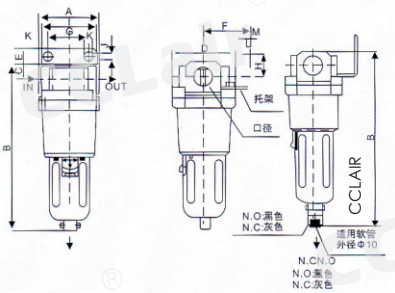

型号	口径	A	B	C	D	E	F	G	H	J	K	L	M	N	B(连自动排水器
NAF1000	M5×0.8	25	66	7	25	—	—	—	—	—	—	—	—	26.5	86.5
NAF2000	1/4″	40	97.5	11	40	17	30	27	22	5.4	8.4	40	2.3	40	120.5
NAF3000	1/4″, 3/8″	53	132.5	14	53	16	41	40	23	6.5	8	53	2.3	56	170
NAF4000	3/8″, 1/2″	70	168.5	18	70	17	50	54	26	8.5	10.5	70	2.3	73	206
NAF4000-06	3/4″	75	172.5	20	70	14	50	54	25	8.5	10.5	70	2.3	73	210

版权所有，侵权必究

NAL1000～5000系列油雾器

符号

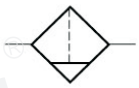

订购码

NAL 2000 - 02

- 系列代号
- 壳体代号
  1000
  2000
  3000
  4000
  5000
- 螺纹接口
  M5:M5
  02:1/4"
  03:3/8"
  04:1/2"
  06:3/4"
  10:1"

技术参数

型号	NAL1000-M5	NAL2000-02	NAL3000-02	NAL3000-03	NAL4000-04	NAL4000-06	NAL5000-06	NAL5000-10
接管口径	M5×0.8	1/4	1/4	3/8	1/2	3/4	3/4	1
杯流量	7	25	50	50	130	130	130	130
额定流量注	95	800	1700	1700	5000	6300	7000	7000
环境及流体温度	5～60℃							
保证耐压力	1.5Mpa{15.3kgf/cm²}							
最高使用压力	1.0Mpa{10.2kgf/cm²}							
调压范围	NAL1000-2000:无							
	NAL3000-5000:有							
阀型	带溢流型							
重量	0.07	0.22	0.30	0.30	0.56	0.58	1.08	1.08

外形尺寸

NAL1000-2000

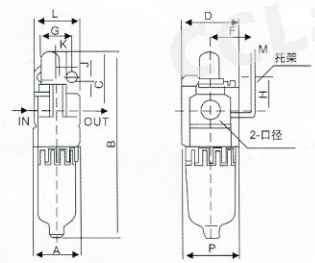

NAL3000-4000

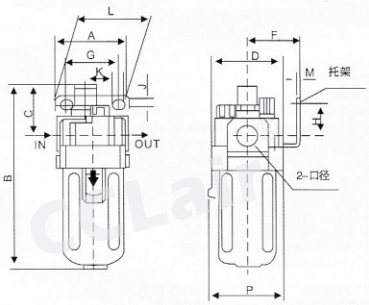

NAL5000

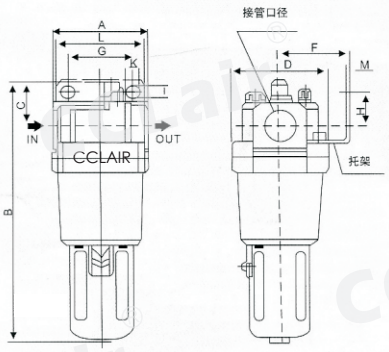

型号	口径	A	B	C	D	F	G	H	J	K	L	M	N
NAL1000	M5×0.8	25	81.5	25.5	25	—	—	—	—	—	—	—	27
NAL2000	1/4″	40	122	38	40	30	27	22	5.4	8.4	40	2.3	40
NAL3000	1/4″, 3/8″	53	142	38	53	41	40	23	6.5	8	53	2.3	56
NAL4000	3/8″, 1/2″	70	177	41	70	50	54	26	8.5	10.5	70	2.3	73
NAL4000-06	3/4″	75	177	39	70	50	54	25	8.5	10.5	70	2.3	73
NAL5000	3/4″, 1	90	254	45	90	70	66	35	11	13	90	3	90

版权所有，侵权必究

NAR1000～5000系列调压阀

符号

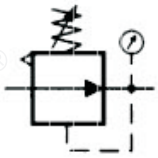

订购码

NAR 2000 - 02

- NAR：系列代号
- 2000：壳体代号
  1000
  2000
  3000
  4000
  5000
- 02：螺纹接口
  M5:M5
  02:1/4"
  03:3/8"
  04:1/2"
  06:3/4"
  10:1"

技术参数

型号	NAR1000-M5	NAR2000-02	NAR3000-02	NAR3000-03	NAR4000-04	NAR4000-06	NAR5000-06	NAR5000-10
接管口径	M5×0.8	1/4	1/4	3/8	1/2	3/4	3/4	1
压力表口径	1/16	1/8	1/8	1/8	1/4	1/4	1/4	1/4
额定流量	100	550	2500	2500	6000	6000	8000	8000
环境及流体温度	5～60℃							
保证耐压力	1.5Mpa{15.3kgf/cm²}							
最高使用压力	1.0Mpa{10.2kgf/cm²}							
调压范围	NAR1000：0.05～0.7Mpa{0.51～7.1kgf/cm²}							
	NAR2000～5000：0.05～0.85Mpa{0.51～8.7kgf/cm²}							
阀型	带溢流型							
重量	0.09	0.27	0.41	0.41	0.84	0.94	1.19	1.19

外形尺寸

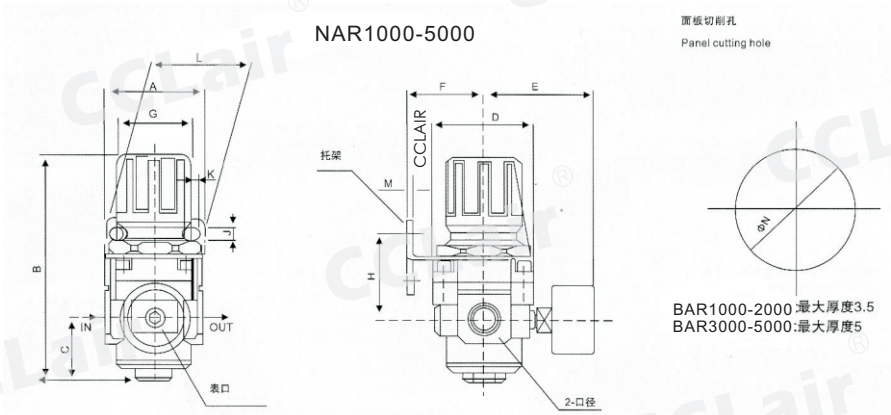

型号	口径	A	B	C	D	E	F	G	H	J	K	L	M	N
NAR1000	M5×0.8	30	61.5	11	25	26	25	28	30	4.5	6.5	40	2	20.5
NAR2000	1/4″	40	95	17	40	56.8	30	30	45	5.4	15.4	55	2.3	33.5
NAR3000	1/4″, 3/8″	53	127.5	35	53	60.8	41	41	46	6.5	8.0	53	2.3	42.5
NAR4000	3/8″, 1/2″	70	149.5	37.5	70	65.5	50	50	54	8.5	10.5	70	2.3	52.5
NAR4000-06	3/4″	75	154.5	40.5	70	69.5	50	50	56	8.5	10.5	70	2.3	52.5
NAR5000	3/4″, 1	90	168	48	90	75.5	70	70	65.8	11	13	90	3.0	52.5

版权所有，侵权必究

NAW1000～5000系列过滤调压阀

符号

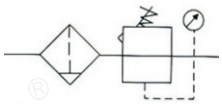

订购码

NAW	2000	-	02	D
系列代号	壳体代号 1000 2000 3000 4000 5000		螺纹代号 M5:M5 02:1/4" 03:3/8" 04:1/2" 06:3/4" 10:1"	排水方式 空白:手动排水 A:差压排水 D:自动排水

技术参数

手动排水型	NAW1000-M5	NAW2000-02	NAW3000-02	NAW3000-03	NAW4000-04	NAW4000-06	NAW5000-06	NAW5000-10
自动排水型	NAW1000-M5D	NAW2000-02D	NAW3000-02D	NAW3000-03D	NAW4000-04D	NAW4000-06D	NAW5000-06D	NAW5000-10D
接管口径	M5×0.8	1/4	1/4	3/8	1/2	3/4	3/4	1
压力表口径	1/16	1/8	1/8	1/8	1/4	1/4	1/4	1/4
额定流量	90	500	2000	2000	4000	4500	5500	5500
环境及流体温度	5-60℃							
保证耐压力	1.5Mpa(15.3kgf/cm²)							
最高使用压力	1.0Mpa(10.2kgf/cm²)							
过滤孔径	5 um							
建议用油	透平1号油							
杯材料	聚碳酸酯							
杯护防罩	NAW1000~2000(无) NAW3000~5000(有)							
调压范围	NAW1000:0.05~0.7Mpa(0.51~7.1kgf/cm²) NAW2000~5000:0.05~0.85Mpa(0.51~8.7kgf/cm²)							
阀型	带溢流型							
备件 手动排水型	C100F	C200F	C300F	C300F	C400F	C400F	-	-
备件 自动排水型	AD61	AD62	AD43	AD43	AD44	AD44		
重量	0.09	0.36	0.56	0.56	1.15	1.21	1.7	1.7

外形尺寸

NAW1000-2000

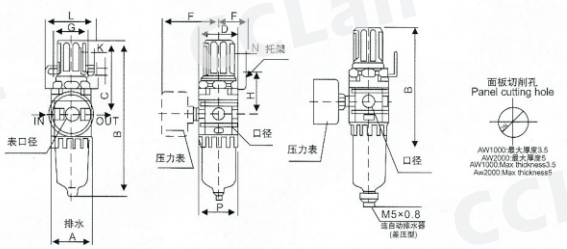

NAW3000-5000

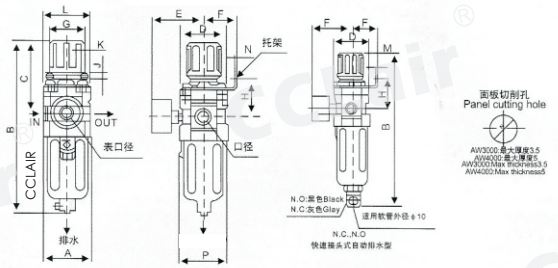

型号	口径	A	B	C	D	E	F	G	H	J	K	L	M	N	P	B(连自动排水器)
NAW1000	M5×0.8	25	109.5	50.5	25	26	25	28	30	4.5	6.5	40	2.0	20.5	28	130
NAW2000	1/4″	40	164.5	78	40	56.8	30	30	45	5.4	15.4	55	2.3	33.5	40	187.5
NAW3000	1/4″, 3/8″	53	211	92.5	53	60.8	41	40	46	6.5	8.0	53	2.3	42.5	56	248.5
NAW4000	3/8″, 1/2″	70	262.5	112	70	70.5	50	54	54	8.5	10.5	70	2.3	52.5	73	300
NAW4000-06	3/4″	75	267	114	70	70.5	50	54	56	8.5	10.5	70	2.3	52.5	73	304
NAW5000	3/4″, 1	90	338	116	90	75.5	49.2	54	62	8.5	10.5	70	2.3	52.5	90	—

版权所有，侵权必究