BAC 系列空气过滤组合(三联件)

符号

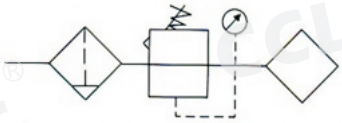

订购码

BAC	2000	-	02	D
系列代号	壳体代号 1000 2000 3000 4000 5000		螺纹代号 M5:M5 02:1/4" 03:3/8" 04:1/2" 06:3/4" 10:1"	排水方式 空白:手动排水 A:差压排水 D:自动排水

技术参数

手动排水型	BAC1000-M5	BAC2000-02	BAC3000-02	BAC3000-03	BAC4000-04	BAC4000-06	BAC5000-06	BAC5000-10
自动排水型	BAC1000-M5D	BAC2000-02D	BAC3000-02D	BAC3000-03D	BAC4000-04D	BAC4000-06D	BAC5000-06D	BAC5000-10D
接管口径	M5×0.8	1/4	1/4	3/8	1/2	3/4	3/4	1
压力表口径	1/16	1/8	1/8	1/8	1/4	1/4	1/4	1/4
额定流量	90	500	2000	2000	4000	4500	5000	5000
环境及流体温度	5-60℃							
保证耐压力	1.5Mpa(15.3kgf/cm²)							
最高使用压力	1.0Mpa(10.2kgf/cm²)							
过滤孔径	5 um							
建议用油	透平1号油							
杯材料	聚碳酸酯							
杯护防罩	BAC1000~2000(无) BAC3000~5000(有)							
调压范围	BAC1000:0.05~0.7Mpa(0.51~7.1kgf/cm²) BAC2000~5000:0.05~0.85Mpa(0.51~8.7kgf/cm²)							
阀型	带溢流型							
组件 过滤器	BAF1000	BAF2000	BAF3000	BAF3000	BAF4000	BAF4000	BAF5000	BAF5000
组件 减压阀	BAR1000	BAR2000	BAR3000	BAR3000	BAR4000	BAR4000	BAR5000	BAR5000
组件 油雾器	BAL1000	BAL2000	BAL3000	BAL3000	BAL4000	BAL4000	BAL5000	BAL5000
重量	0.26	0.74	1.18	1.18	2.14	2.47	3.82	3.82

外形尺寸

BAC1000-2000

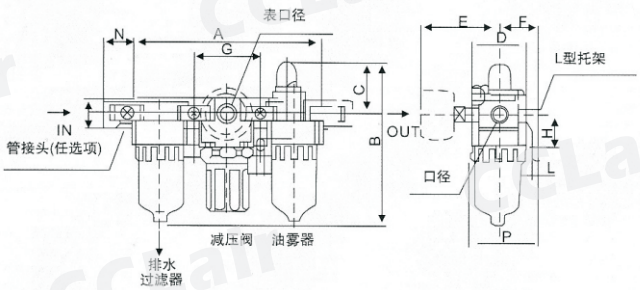

BAC3000-5000

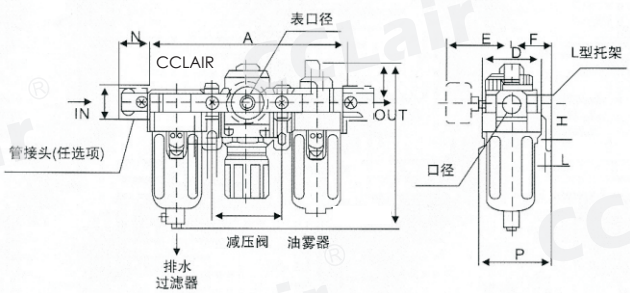

型号	口径	A	B	C	D	E	F	G	H	J	K	L	M	N	P	B
BAC1000	M5*0.8	91	84.5	25.5	25	26	25	33	20	4.5	7.5	5	17.5	16	38.5	105
BAC2000	1/4"	140	125	38	40	56.8	30	50	24	5.5	8.5	5	22	23	50	147.5
BAC3000	1/4",3/8"	181	156.5	38	53	60.8	41	64	85	7	11	7	34.2	26	70.5	194
BAC4000	3/8",1/2"	238	191.5	41	70	65.5	50	84	40	9	13	7	42.2	33	88	229
BAC4000-06	3/4"	253	193	40.5	70	69.5	50	89	40	9	13	7	46.2	36	88	230.5
BAC5000	3/4",1	300	271.5	48	90	75.5	70	105	50	12	16	10	55.2	40	115	309.5

版权所有,侵权必究

BAC系列空气过滤组合(二联件)

符号

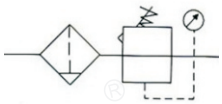

订购码

BAC	2010	-	02	D
系列代号	壳体代号 1010 2010 3010 4010 5010		螺纹代号 M5:M5 02:1/4" 03:3/8" 04:1/2" 06:3/4" 10:1"	排水方式 空白:手动排水 A:差压排水 D:自动排水

技术参数

手动排水型	BAC1010-M5	BAC2010-02	BAC3010-02	BAC3010-03	BAC4010-04	BAC4010-06	BAC5010-06	BAC5010-10
自动排水型	BAC1010-M5D	BAC2010-02D	BAC3010-02D	BAC3010-03D	BAC4010-04D	BAC4010-06D	BAC5010-06D	BAC5010-10D
接管口径	M5×0.8	1/4	1/4	3/8	1/2	3/4	3/4	1
压力表口径	1/16	1/8	1/8	1/8	1/4	1/4	1/4	1/4
额定流量	90	500	2000	2000	4000	4500	5000	5000
环境及流体温度	5-60℃							
保证耐压力	1.5Mpa(15.3kgf/cm²)							
最高使用压力	1.0Mpa(10.2kgf/cm²)							
过滤孔径	5 um							
建议用油	透平1号油							
杯材料	聚碳酸酯							
杯护防罩	BAC1000~2000(无) BAC3000~5000(有)							
调压范围	BAC1000:0.05~0.7Mpa(0.51~7.1kgf/m²) BAC2000~5000:0.05~0.85Mpa(0.51~8.7kgf/cm²)							
阀型	带溢流型							
组件 过滤减压阀	BAW1000	BAW2000	BAW3000	BAW3000	BAW4000	BAW4000	BAW5000	BAW5000
组件 油雾器	BAL1000	BAL2000	BAL3000	BAL3000	BAL4000	BAL4000	BAL5000	BAL5000
重量	0.22	0.66	0.98	0.98	1.93	1.99	3.2	3.2

外形尺寸

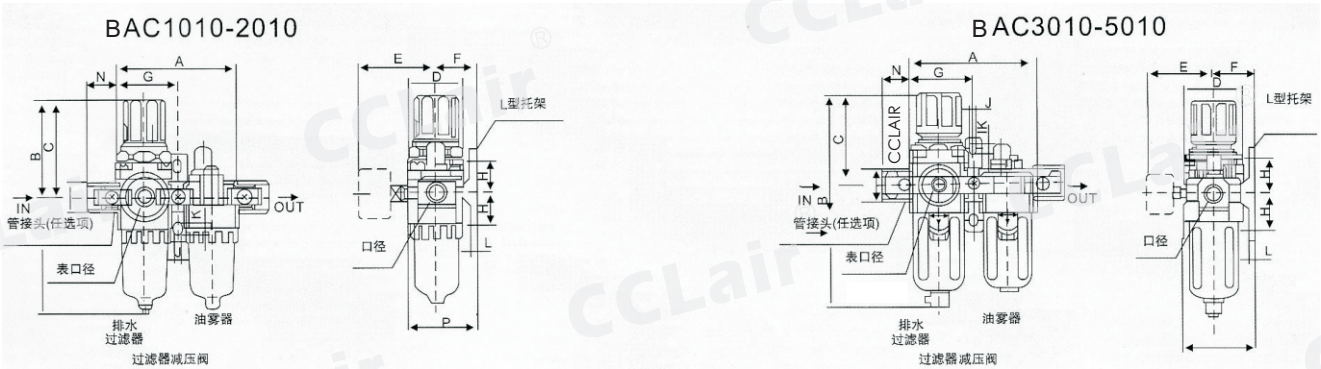

型号	口径	A	B	C	D	E	F	G	H	J	K	L	M	N	P	B
BAC1010	M5×0.8	58	109.5	50.5	25	26	25	29	20	4.5	7.5	5	18	16	38.5	130
BAC2010	1/4″	90	164.5	78	40	56.8	30	45	24	5.5	8.5	5	22	23	50	187.5
BAC3010	1/4″, 3/8″	117	211	92.5	53	60.8	41	58.5	85	7	11	7	34	26	70.5	248.5
BAC4010	3/8″, 1/2″	154	262.5	112	70	70.5	50	77	40	9	13	7	42	33	88	300
BAC4010-06	3/4″	164	267	114	70	70.5	50	82	40	9	13	7	46	36	88	304
BAC5010	3/4″, 1	195	338	116	90	75.5	69.8	97.5	50	12	16	11	55	40	115	—

版权所有,侵权必究

BAF1000～5000系列空气过滤器

符号

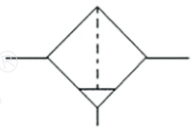

订购码

BAF	2000	-	02	D
系列代号	壳体代号 1000 2000 3000 4000 5000		螺纹代号 M5:M5 02:1/4" 03:3/8" 04:1/2" 06:3/4" 10:1"	排水方式 空白:手动排水 A:差压排水 D:自动排水

技术参数

手动排水型	BAF1000-M5	BAF2000-02	BAF3000-02	BAF3000-03	BAF4000-04	BAF4000-06	BAF5000-06	BAF5000-10
自动排水型	BAF1000-M5D	BAF2000-02D	BAF3000-02D	BAF3000-03D	BAF4000-04D	BAF4000-06D	BAF5000-06D	BAF5000-10D
接管口径	M5×0.8	1/4	1/4	3/8	1/2	3/4	3/4	1
杯容量	4	1/8	20	20	45	45	130	130
额定流量	110	750	1500	1500	4000	6000	7000	7000
环境及流体温度	5-60℃							
保证耐压力	1.5Mpa(15.3kgf/cm²)							
最高使用压力	1.0Mpa(10.2kgf/cm²)							
过滤孔径	5 um							
杯材料	聚碳酸酯							
杯护防罩	BAF1000~2000(无) BAF3000~5000(有)							
调压范围	BAF1000:0.05~0.7Mpa(0.51~7.1kgf/cm²) BAF2000~5000:0.05~0.85Mpa(0.51~8.7kgf/cm²)							
阀型	带溢流型							
备件 手动排水型	C100F	C200F	C300F	C300F	C400F	C400F	C400F	C400F
备件 自动排水型	AD61	AD62	AD43	AD43	AD44	AD44	AD44	AD44
重量	0.07	0.19	0.29	0.29	0.56	0.58	1.08	1.08

外形尺寸

BAF1000-2000

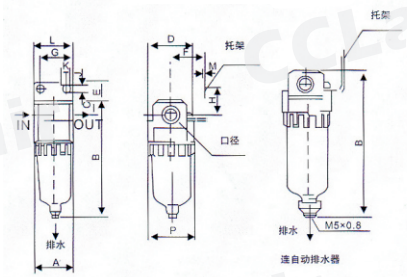

BAF3000-4000

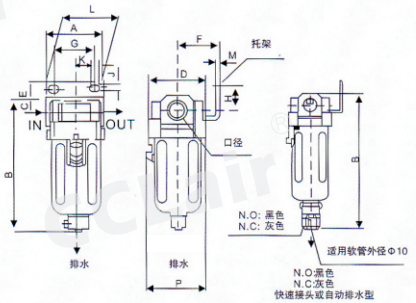

BAF5000

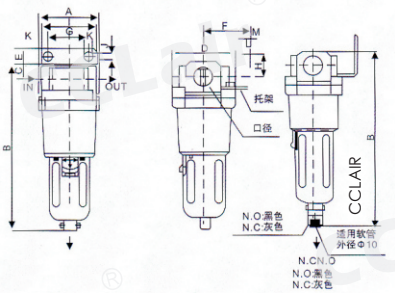

型号	口径	A	B	C	D	E	F	G	H	J	K	L	M	N	B(连自动排水器
BAF1000	M5×0.8	25	66	7	25	—	—	—	—	—	—	—	—	26.5	86.5
BAF2000	1/4″	40	97.5	11	40	17	30	27	22	5.4	8.4	40	2.3	40	120.5
BAF3000	1/4″, 3/8″	53	132.5	14	53	16	41	40	23	6.5	8	53	2.3	56	170
BAF4000	3/8″, 1/2″	70	168.5	18	70	17	50	54	26	8.5	10.5	70	2.3	73	206
BAF4000-06	3/4″	75	172.5	20	70	14	50	54	25	8.5	10.5	70	2.3	73	210

版权所有，侵权必究

BAL1000～5000系列油雾器

符号

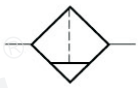

订购码

BAL	2000	-	02
系列代号	壳体代号 1000 2000 3000 4000 5000		螺纹接口 M5:M5 02:1/4" 03:3/8" 04:1/2" 06:3/4" 10:1"

技术参数

型号	BAL1000－M5	BAL2000－02	BAL3000－02	BAL3000－03	BAL4000－04	BAL4000－06	BAL5000－06	BAL5000－10
接管口径	M5×0.8	1/4	1/4	3/8	1/2	3/4	3/4	1
杯流量	7	25	50	50	130	130	130	130
额定流量注	95	800	1700	1700	5000	6300	7000	7000
环境及流体温度	5～60℃							
保证耐压力	1.5Mpa{15.3kgf/cm²}							
最高使用压力	1.0Mpa{10.2kgf/cm²}							
调压范围	BAL1000-2000:无							
	BAL3000-5000:有							
阀型	带溢流型							
重量	0.07	0.22	0.30	0.30	0.56	0.58	1.08	1.08

外形尺寸

BAL1000-2000

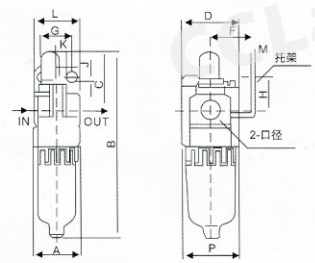

BAL3000-4000

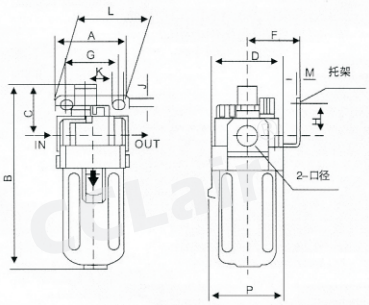

BAL5000

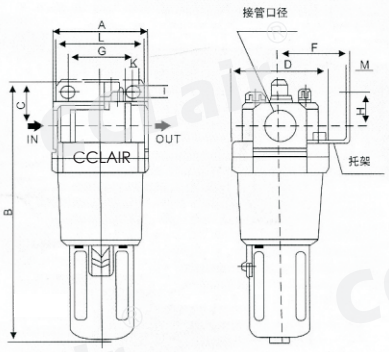

型号	口径	A	B	C	D	F	G	H	J	K	L	M	N
BAL1000	M5×0.8	25	81.5	25.5	25	—	—	—	—	—	—	—	27
BAL2000	1/4″	40	122	38	40	30	27	22	5.4	8.4	40	2.3	40
BAL3000	1/4″, 3/8″	53	142	38	53	41	40	23	6.5	8	53	2.3	56
BAL4000	3/8″, 1/2″	70	177	41	70	50	54	26	8.5	10.5	70	2.3	73
BAL4000－06	3/4″	75	177	39	70	50	54	25	8.5	10.5	70	2.3	73
BAL5000	3/4″, 1	90	254	45	90	70	66	35	11	13	90	3	90

版权所有，侵权必究

BAR1000～5000系列调压阀

符号

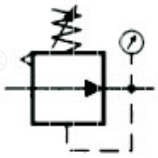

订购码

BAR 2000 - 02

- BAR：系列代号
- 2000：壳体代号
  1000
  2000
  3000
  4000
  5000
- 02：螺纹接口
  M5:M5
  02:1/4"
  03:3/8"
  04:1/2"
  06:3/4"
  10:1"

技术参数

型号	BAR1000－M5	BAR2000－02	BAR3000－02	BAR3000－03	BAR4000－04	BAR4000－06	BAR5000－06	BAR5000－10
接管口径	M5×0.8	1/4	1/4	3/8	1/2	3/4	3/4	1
压力表口径	1/16	1/8	1/8	1/8	1/4	1/4	1/4	1/4
额定流量	100	550	2500	2500	6000	6000	8000	8000
环境及流体温度	5～60℃							
保证耐压力	1.5Mpa{15.3kgf/cm²}							
最高使用压力	1.0Mpa{10.2kgf/cm²}							
调压范围	BAR1000：0.05～0.7Mpa{0.51～7.1kgf/cm²}							
	BAR2000～5000：0.05～0.85Mpa{0.51～8.7kgf/cm²}							
阀型	带溢流型							
重量	0.09	0.27	0.41	0.41	0.84	0.94	1.19	1.19

外形尺寸

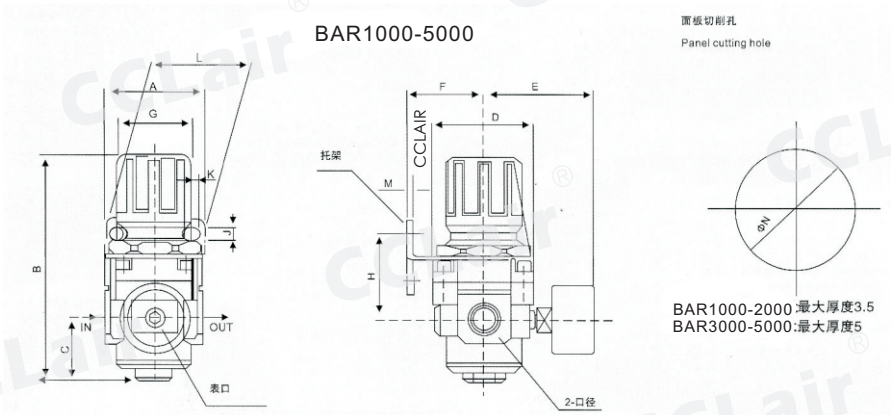

型号	口径	A	B	C	D	E	F	G	H	J	K	L	M	N
BAR1000	M5×0.8	30	61.5	11	25	26	25	28	30	4.5	6.5	40	2	20.5
BAR2000	1/4″	40	95	17	40	56.8	30	30	45	5.4	15.4	55	2.3	33.5
BAR3000	1/4″, 3/8″	53	127.5	35	53	60.8	41	41	46	6.5	8.0	53	2.3	42.5
BAR4000	3/8″, 1/2″	70	149.5	37.5	70	65.5	50	50	54	8.5	10.5	70	2.3	52.5
BAR4000-06	3/4″	75	154.5	40.5	70	69.5	50	50	56	8.5	10.5	70	2.3	52.5
BAR5000	3/4″, 1	90	168	48	90	75.5	70	70	65.8	11	13	90	3.0	52.5

版权所有，侵权必究

BAW1000～5000系列过滤调压阀

符号

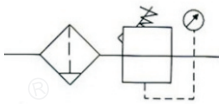

订购码

BAW	2000	-	02	D
系列代号	壳体代号 1000 2000 3000 4000 5000		螺纹代号 M5:M5 02:1/4" 03:3/8" 04:1/2" 06:3/4" 10:1"	排水方式 空白:手动排水 A:差压排水 D:自动排水

技术参数

手动排水型	BAW1000-M5	BAW2000-02	BAW3000-02	BAW3000-03	BAW4000-04	BAW4000-06	BAW5000-06	BAW5000-10
自动排水型	BAW1000-M5D	BAW2000-02D	BAW3000-02D	BAW3000-03D	BAW4000-04D	BAW4000-06D	BAW5000-06D	BAW5000-10D
接管口径	M5×0.8	1/4	1/4	3/8	1/2	3/4	3/4	1
压力表口径	1/16	1/8	1/8	1/8	1/4	1/4	1/4	1/4
额定流量	90	500	2000	2000	4000	4500	5500	5500
环境及流体温度	5-60℃							
保证耐压力	1.5Mpa(15.3kgf/cm²)							
最高使用压力	1.0Mpa(10.2kgf/cm²)							
过滤孔径	5 um							
建议用油	透平1号油							
杯材料	聚碳酸酯							
杯护防罩	BAW1000~2000(无) BAW3000~5000(有)							
调压范围	BAW1000:0.05~0.7Mpa(0.51~7.1kgf/cm²) BAW2000~5000:0.05~0.85Mpa(0.51~8.7kgf/cm²)							
阀型	带溢流型							
备件 手动排水型	C100F	C200F	C300F	C300F	C400F	C400F	-	-
备件 自动排水型	AD61	AD62	AD43	AD43	AD44	AD44		
重量	0.09	0.36	0.56	0.56	1.15	1.21	1.7	1.7

外形尺寸

BAW1000-2000

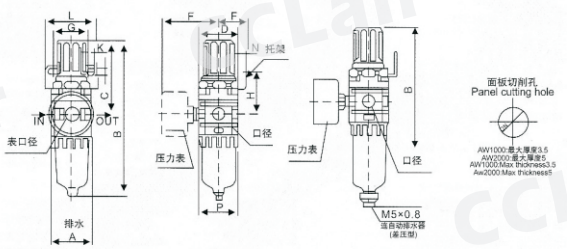

BAW3000-5000

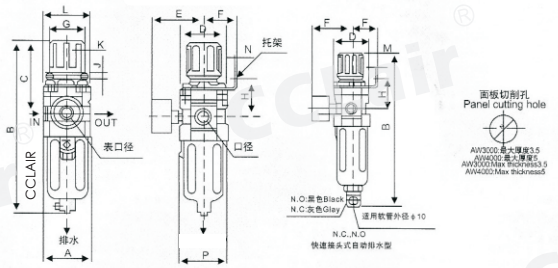

型号	口径	A	B	C	D	E	F	G	H	J	K	L	M	N	P	B(连自动排水器)
BAW1000	M5×0.8	25	109.5	50.5	25	26	25	28	30	4.5	6.5	40	2.0	20.5	28	130
BAW2000	1/4″	40	164.5	78	40	56.8	30	30	45	5.4	15.4	55	2.3	33.5	40	187.5
BAW3000	1/4″, 3/8″	53	211	92.5	53	60.8	41	40	46	6.5	8.0	53	2.3	42.5	56	248.5
BAW4000	3/8″, 1/2″	70	262.5	112	70	70.5	50	54	54	8.5	10.5	70	2.3	52.5	73	300
BAW4000-06	3/4″	75	267	114	70	70.5	50	54	56	8.5	10.5	70	2.3	52.5	73	304
BAW5000	3/4″, 1	90	338	116	90	75.5	49.2	54	62	8.5	10.5	70	2.3	52.5	90	—

版权所有，侵权必究

CAC系列空气过滤组合(三联件)

符号

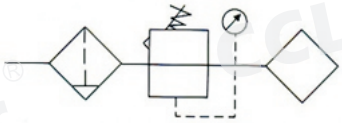

订购码

CAC 2000 - 02 D

- 系列代号
- 壳体代号: 1000 / 2000 / 3000 / 4000 / 5000
- 螺纹代号: M5:M5 / 02:1/4" / 03:3/8" / 04:1/2" / 06:3/4" / 10:1"
- 排水方式: 空白:手动排水 / A:差压排水 / D:自动排水

技术参数

手动排水型	CAC1000-M5	CAC2000-02	CAC3000-02	CAC3000-03	CAC4000-04	CAC4000-06	CAC5000-06	CAC5000-10
自动排水型	CAC1000-M5D	CAC2000-02D	CAC3000-02D	CAC3000-03D	CAC4000-04D	CAC4000-06D	CAC5000-06D	CAC5000-10D
接管口径	M5×0.8	1/4	1/4	3/8	1/2	3/4	3/4	1
压力表口径	1/16	1/8	1/8	1/8	1/4	1/4	1/4	1/4
额定流量	90	500	2000	2000	4000	4500	5000	5000
环境及流体温度	5-60℃							
保证耐压力	1.5Mpa(15.3kgf/cm²)							
最高使用压力	1.0Mpa(10.2kgf/cm²)							
过滤孔径	5 um							
建议用油	透平1号油							
杯材料	聚碳酸酯							
杯护防罩	CAC1000~2000(无) CAC3000~5000(有)							
调压范围	CAC1000:0.05~0.7Mpa(0.51~7.1kgf/cm²) CAC2000~5000:0.05~0.85Mpa(0.51~8.7kgf/cm²)							
阀型	带溢流型							
组件 过滤器	CAF1000	CAF2000	CAF3000	CAF3000	CAF4000	CAF4000	CAF5000	CAF5000
组件 减压阀	CAR1000	CAR2000	CAR3000	CAR3000	CAR4000	CAR4000	CAR5000	CAR5000
组件 油雾器	CAL1000	CAL2000	CAL3000	CAL3000	CAL4000	CAL4000	CAL5000	CAL5000
重量	0.26	0.74	1.18	1.18	2.14	2.47	3.82	3.82

外形尺寸

CAC1000-2000

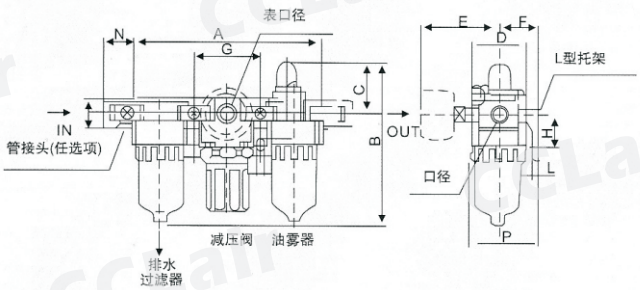

CAC3000-5000

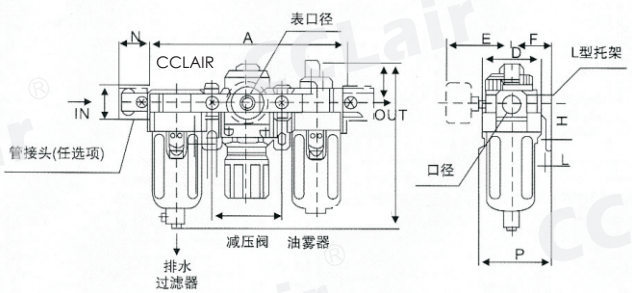

型号	口径	A	B	C	D	E	F	G	H	J	K	L	M	N	P	B
CAC1000	M5*0.8	91	84.5	25.5	25	26	25	33	20	4.5	7.5	5	17.5	16	38.5	105
CAC2000	1/4"	140	125	38	40	56.8	30	50	24	5.5	8.5	5	22	23	50	147.5
CAC3000	1/4",3/8"	181	156.5	38	53	60.8	41	64	85	7	11	7	34.2	26	70.5	194
CAC4000	3/8",1/2"	238	191.5	41	70	65.5	50	84	40	9	13	7	42.2	33	88	229
CAC4000-06	3/4"	253	193	40.5	70	69.5	50	89	40	9	13	7	46.2	36	88	230.5
CAC5000	3/4",1	300	271.5	48	90	75.5	70	105	50	12	16	10	55.2	40	115	309.5

版权所有,侵权必究

CAC系列空气过滤组合(二联件)

符号

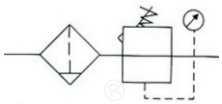

订购码

CAC	2010	-	02	D
系列代号	壳体代号 1010 2010 3010 4010 5010		螺纹代号 M5:M5 02:1/4" 03:3/8" 04:1/2" 06:3/4" 10:1"	排水方式 空白:手动排水 A:差压排水 D:自动排水

技术参数

手动排水型	CAC1010-M5	CAC2010-02	CAC3010-02	CAC3010-03	CAC4010-04	CAC4010-06	CAC5010-06	CAC5010-10
自动排水型	CAC1010-M5D	CAC2010-02D	CAC3010-02D	CAC3010-03D	CAC4010-04D	CAC4010-06D	CAC5010-06D	CAC5010-10D
接管口径	M5×0.8	1/4	1/4	3/8	1/2	3/4	3/4	1
压力表口径	1/16	1/8	1/8	1/8	1/4	1/4	1/4	1/4
额定流量	90	500	2000	2000	4000	4500	5000	5000
环境及流体温度	5-60℃							
保证耐压力	1.5Mpa(15.3kgf/cm²)							
最高使用压力	1.0Mpa(10.2kgf/cm²)							
过滤孔径	5 um							
建议用油	透平1号油							
杯材料	聚碳酸酯							
杯护防罩	CAC1000~2000(无) CAC3000~5000(有)							
调压范围	CAC1000:0.05~0.7Mpa(0.51~7.1kgf/m²) CAC2000~5000:0.05~0.85Mpa(0.51~8.7kgf/cm²)							
阀型	带溢流型							
组件 过滤减压阀	CAW1000	CAW2000	CAW3000	CAW3000	CAW4000	CAW4000	CAW5000	CAW5000
组件 油雾器	CAL1000	CAL2000	CAL3000	CAL3000	CAL4000	CAL4000	CAL5000	CAL5000
重量	0.22	0.66	0.98	0.98	1.93	1.99	3.2	3.2

外形尺寸

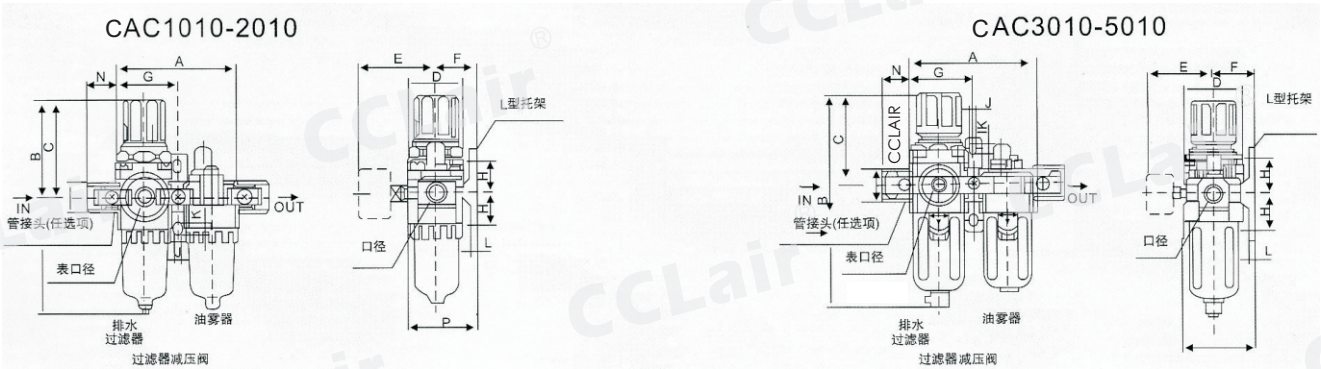

型号	口径	A	B	C	D	E	F	G	H	J	K	L	M	N	P	B
CAC1010	M5×0.8	58	109.5	50.5	25	26	25	29	20	4.5	7.5	5	18	16	38.5	130
CAC2010	1/4″	90	164.5	78	40	56.8	30	45	24	5.5	8.5	5	22	23	50	187.5
CAC3010	1/4″, 3/8″	117	211	92.5	53	60.8	41	58.5	85	7	11	7	34	26	70.5	248.5
CAC4010	3/8″, 1/2″	154	262.5	112	70	70.5	50	77	40	9	13	7	42	33	88	300
CAC4010-06	3/4″	164	267	114	70	70.5	50	82	40	9	13	7	46	36	88	304
CAC5010	3/4″, 1	195	338	116	90	75.5	69.8	97.5	50	12	16	11	55	40	115	—

版权所有,侵权必究

CAF1000～5000系列空气过滤器

符号

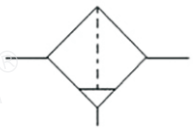

订购码

CAF	2000	-	02	D
系列代号	壳体代号 1000 2000 3000 4000 5000		螺纹代号 M5:M5 02:1/4" 03:3/8" 04:1/2" 06:3/4" 10:1"	排水方式 空白:手动排水 A:差压排水 D:自动排水

技术参数

手动排水型	CAF1000-M5	CAF2000-02	CAF3000-02	CAF3000-03	CAF4000-04	CAF4000-06	CAF5000-06	CAF5000-10
自动排水型	CAF1000-M5D	CAF2000-02D	CAF3000-02D	CAF3000-03D	CAF4000-04D	CAF4000-06D	CAF5000-06D	CAF5000-10D
接管口径	M5×0. 8	1/4	1/4	3/8	1/2	3/4	3/4	1
杯容量	4	1/8	20	20	45	45	130	130
额定流量	110	750	1500	1500	4000	6000	7000	7000
环境及流体温度	5-60℃							
保证耐压力	1. 5Mpa (15. 3kgf/cm²)							
最高使用压力	1. 0Mpa (10. 2kgf/cm²)							
过滤孔径	5 um							
杯材料	聚碳酸酯							
杯护防罩	CAF1000~2000 (无)　CAF3000~5000 (有)							
调压范围	CAF1000:0. 05~0. 7Mpa (0. 51~7. 1kgf/cm²)　CAF2000~5000:0. 05~0. 85Mpa (0. 51~8. 7kgf/cm²)							
阀型	带溢流型							
备件 手动排水型	C100F	C200F	C300F	C300F	C400F	C400F	C400F	C400F
备件 自动排水型	AD61	AD62	AD43	AD43	AD44	AD44	AD44	AD44
重量	0. 07	0. 19	0. 29	0. 29	0. 56	0. 58	1. 08	1. 08

外形尺寸

CAF1000-2000

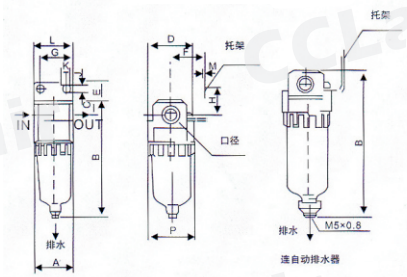

CAF3000-4000

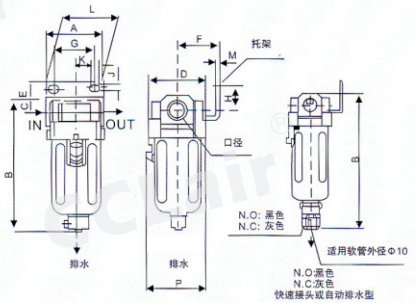

CAF5000

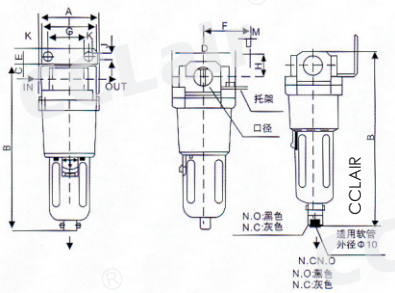

型号	口径	A	B	C	D	E	F	G	H	J	K	L	M	N	B(连自动排水器
CAF1000	M5×0. 8	25	66	7	25	—	—	—	—	—	—	—	—	26. 5	86. 5
CAF2000	1/4″	40	97. 5	11	40	17	30	27	22	5. 4	8. 4	40	2. 3	40	120. 5
CAF3000	1/4″, 3/8″	53	132. 5	14	53	16	41	40	23	6. 5	8	53	2. 3	56	170
CAF4000	3/8″, 1/2″	70	168. 5	18	70	17	50	54	26	8. 5	10. 5	70	2. 3	73	206
CAF4000-06	3/4″	75	172. 5	20	70	14	50	54	25	8. 5	10. 5	70	2. 3	73	210

版权所有，侵权必究

CAL1000～5000系列油雾器

符号

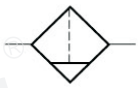

订购码

CAL 2000 - 02

- 系列代号
- 壳体代号：1000 / 2000 / 3000 / 4000 / 5000
- 螺纹接口：M5:M5 / 02:1/4" / 03:3/8" / 04:1/2" / 06:3/4" / 10:1"

技术参数

型号	CAL1000-M5	CAL2000-02	CAL3000-02	CAL3000-03	CAL4000-04	CAL4000-06	CAL5000-06	CAL5000-10
接管口径	M5×0.8	1/4	1/4	3/8	1/2	3/4	3/4	1
杯流量	7	25	50	50	130	130	130	130
额定流量注	95	800	1700	1700	5000	6300	7000	7000
环境及流体温度	5～60℃							
保证耐压力	1.5Mpa{15.3kgf/cm²}							
最高使用压力	1.0Mpa{10.2kgf/cm²}							
调压范围	CAL1000-2000:无							
	CAL3000-5000:有							
阀型	带溢流型							
重量	0.07	0.22	0.30	0.30	0.56	0.58	1.08	1.08

外形尺寸

CAL1000-2000

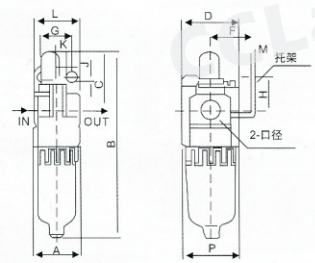

CAL3000-4000

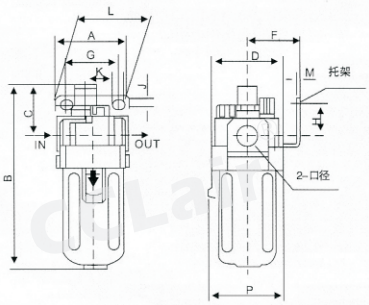

CAL5000

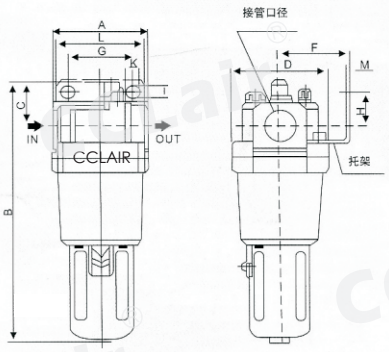

型号	口径	A	B	C	D	F	G	H	J	K	L	M	N
CAL1000	M5×0.8	25	81.5	25.5	25	—	—	—	—	—	—	—	27
CAL2000	1/4″	40	122	38	40	30	27	22	5.4	8.4	40	2.3	40
CAL3000	1/4″, 3/8″	53	142	38	53	41	40	23	6.5	8	53	2.3	56
CAL4000	3/8″, 1/2″	70	177	41	70	50	54	26	8.5	10.5	70	2.3	73
CAL4000-06	3/4″	75	177	39	70	50	54	25	8.5	10.5	70	2.3	73
CAL5000	3/4″, 1	90	254	45	90	70	66	35	11	13	90	3	90

版权所有，侵权必究

CAR1000～5000系列调压阀

符号

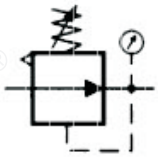

订购码

CAR　2000　-　02

系列代号

壳体代号
1000
2000
3000
4000
5000

螺纹接口
M5:M5
02:1/4"
03:3/8"
04:1/2"
06:3/4"
10:1"

技术参数

型号	CAR1000-M5	CAR2000-02	CAR3000-02	CAR3000-03	CAR4000-04	CAR4000-06	CAR5000-06	CAR5000-10
接管口径	M5×0.8	1/4	1/4	3/8	1/2	3/4	3/4	1
压力表口径	1/16	1/8	1/8	1/8	1/4	1/4	1/4	1/4
额定流量	100	550	2500	2500	6000	6000	8000	8000
环境及流体温度	5～60℃							
保证耐压力	1.5Mpa{15.3kgf/cm²}							
最高使用压力	1.0Mpa{10.2kgf/cm²}							
调压范围	CAR1000：0.05～0.7Mpa{0.51～7.1kgf/cm²}							
	CAR2000～5000：0.05～0.85Mpa{0.51～8.7kgf/cm²}							
阀型	带溢流型							
重量	0.09	0.27	0.41	0.41	0.84	0.94	1.19	1.19

外形尺寸

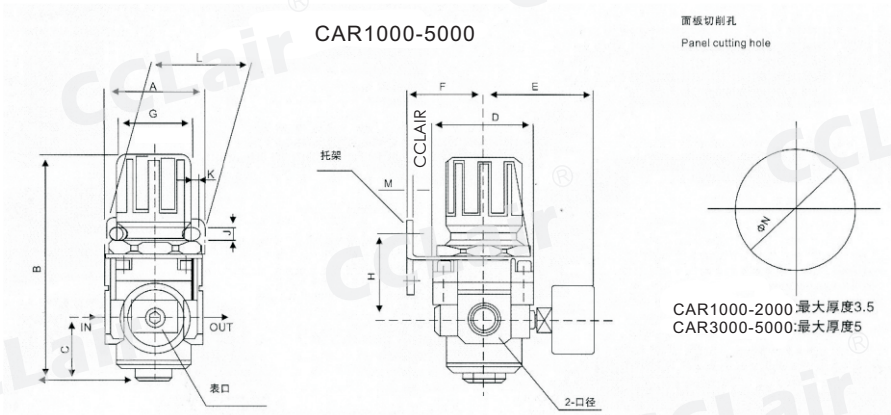

型号	口径	A	B	C	D	E	F	G	H	J	K	L	M	N
CAR1000	M5×0.8	30	61.5	11	25	26	25	28	30	4.5	6.5	40	2	20.5
CAR2000	1/4″	40	95	17	40	56.8	30	30	45	5.4	15.4	55	2.3	33.5
CAR3000	1/4″, 3/8″	53	127.5	35	53	60.8	41	41	46	6.5	8.0	53	2.3	42.5
CAR4000	3/8″, 1/2″	70	149.5	37.5	70	65.5	50	50	54	8.5	10.5	70	2.3	52.5
CAR4000-06	3/4″	75	154.5	40.5	70	69.5	50	50	56	8.5	10.5	70	2.3	52.5
CAR5000	3/4″, 1	90	168	48	90	75.5	70	70	65.8	11	13	90	3.0	52.5

版权所有，侵权必究

CAW1000～5000系列过滤调压阀

符号

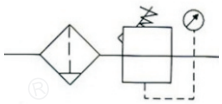

订购码

CAW	2000	-	02	D
系列代号	壳体代号 1000 2000 3000 4000 5000		螺纹代号 M5:M5 02:1/4" 03:3/8" 04:1/2" 06:3/4" 10:1"	排水方式 空白:手动排水 A:差压排水 D:自动排水

技术参数

手动排水型	CAW1000-M5	CAW2000-02	CAW3000-02	CAW3000-03	CAW4000-04	CAW4000-06	CAW5000-06	CAW5000-10
自动排水型	CAW1000-M5D	CAW2000-02D	CAW3000-02D	CAW3000-03D	CAW4000-04D	CAW4000-06D	CAW5000-06D	CAW5000-10D
接管口径	M5×0.8	1/4	1/4	3/8	1/2	3/4	3/4	1
压力表口径	1/16	1/8	1/8	1/8	1/4	1/4	1/4	1/4
额定流量	90	500	2000	2000	4000	4500	5500	5500
环境及流体温度	5-60℃							
保证耐压力	1.5Mpa(15.3kgf/cm²)							
最高使用压力	1.0Mpa(10.2kgf/cm²)							
过滤孔径	5 um							
建议用油	透平1号油							
杯材料	聚碳酸酯							
杯护防罩	CAW1000~2000(无) CAW3000~5000(有)							
调压范围	CAW1000:0.05~0.7Mpa(0.51~7.1kgf/cm²) CAW2000~5000:0.05~0.85Mpa(0.51~8.7kgf/cm²)							
阀型	带溢流型							
备件 手动排水型	C100F	C200F	C300F	C300F	C400F	C400F	-	-
备件 自动排水型	AD61	AD62	AD43	AD43	AD44	AD44		
重量	0.09	0.36	0.56	0.56	1.15	1.21	1.7	1.7

外形尺寸

CAW1000-2000

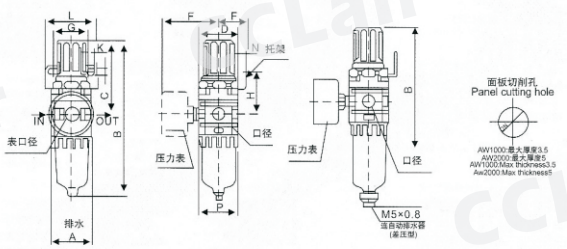

CAW3000-5000

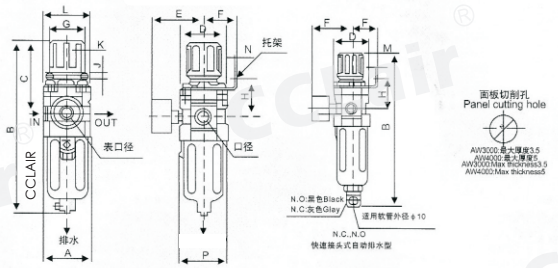

型号	口径	A	B	C	D	E	F	G	H	J	K	L	M	N	P	B(连自动排水器)
CAW1000	M5×0.8	25	109.5	50.5	25	26	25	28	30	4.5	6.5	40	2.0	20.5	28	130
CAW2000	1/4″	40	164.5	78	40	56.8	30	30	45	5.4	15.4	55	2.3	33.5	40	187.5
CAW3000	1/4″, 3/8″	53	211	92.5	53	60.8	41	40	46	6.5	8.0	53	2.3	42.5	56	248.5
CAW4000	3/8″, 1/2″	70	262.5	112	70	70.5	50	54	54	8.5	10.5	70	2.3	52.5	73	300
CAW4000-06	3/4″	75	267	114	70	70.5	50	54	56	8.5	10.5	70	2.3	52.5	73	304
CAW5000	3/4″, 1	90	338	116	90	75.5	49.2	54	62	8.5	10.5	70	2.3	52.5	90	—

版权所有，侵权必究

EAC系列空气过滤组合(三联件)

符号

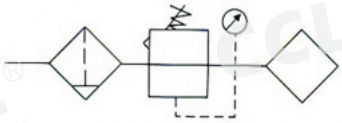

订购码

EAC	2000	-	02	D
系列代号	壳体代号 1000 2000 3000 4000 5000		螺纹代号 M5:M5 02:1/4" 03:3/8" 04:1/2" 06:3/4" 10:1"	排水方式 空白:手动排水 A:差压排水 D:自动排水

技术参数

手动排水型	EAC1000-M5	EAC2000-02	EAC3000-02	EAC3000-03	EAC4000-04	EAC4000-06	EAC5000-06	EAC5000-10
自动排水型	EAC1000-M5D	EAC2000-02D	EAC3000-02D	EAC3000-03D	EAC4000-04D	EAC4000-06D	EAC5000-06D	EAC5000-10D
接管口径	M5×0.8	1/4	1/4	3/8	1/2	3/4	3/4	1
压力表口径	1/16	1/8	1/8	1/8	1/4	1/4	1/4	1/4
额定流量	90	500	2000	2000	4000	4500	5000	5000
环境及流体温度	5-60℃							
保证耐压力	1.5Mpa(15.3kgf/cm²)							
最高使用压力	1.0Mpa(10.2kgf/cm²)							
过滤孔径	5 um							
建议用油	透平1号油							
杯材料	聚碳酸酯							
杯护防罩	EAC1000~2000(无) EAC3000~5000(有)							
调压范围	EAC1000:0.05~0.7Mpa(0.51~7.1kgf/cm²) EAC2000~5000:0.05~0.85Mpa(0.51~8.7kgf/cm²)							
阀型	带溢流型							
组件 过滤器	EAF1000	EAF2000	EAF3000	EAF3000	EAF4000	EAF4000	EAF5000	EAF5000
组件 减压阀	EAR1000	EAR2000	EAR3000	EAR3000	EAR4000	EAR4000	EAR5000	EAR5000
组件 油雾器	EAL1000	EAL2000	EAL3000	EAL3000	EAL4000	EAL4000	EAL5000	EAL5000
重量	0.26	0.74	1.18	1.18	2.14	2.47	3.82	3.82

外形尺寸

EAC1000-2000

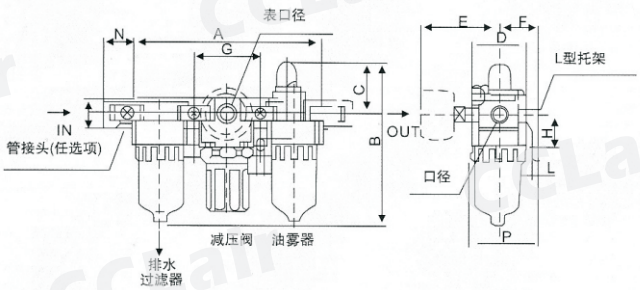

EAC3000-5000

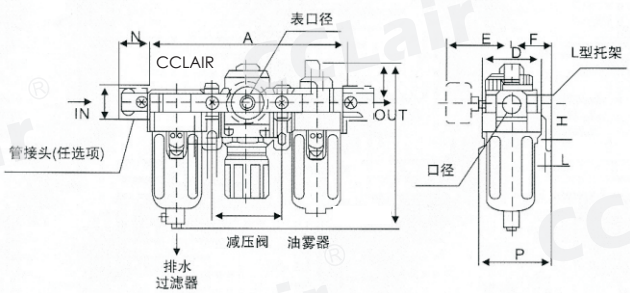

型号	口径	A	B	C	D	E	F	G	H	J	K	L	M	N	P	B
EAC1000	M5*0.8	91	84.5	25.5	25	26	25	33	20	4.5	7.5	5	17.5	16	38.5	105
EAC2000	1/4"	140	125	38	40	56.8	30	50	24	5.5	8.5	5	22	23	50	147.5
EAC3000	1/4",3/8"	181	156.5	38	53	60.8	41	64	85	7	11	7	34.2	26	70.5	194
EAC4000	3/8",1/2"	238	191.5	41	70	65.5	50	84	40	9	13	7	42.2	33	88	229
EAC4000-06	3/4"	253	193	40.5	70	69.5	50	89	40	9	13	7	46.2	36	88	230.5
EAC5000	3/4",1	300	271.5	48	90	75.5	70	105	50	12	16	10	55.2	40	115	309.5

版权所有,侵权必究

EAC系列空气过滤组合(二联件)

符号

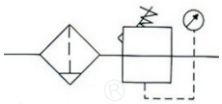

订购码

EAC	2010	-	02	D
系列代号	壳体代号 1010 2010 3010 4010 5010		螺纹代号 M5:M5 02:1/4" 03:3/8" 04:1/2" 06:3/4" 10:1"	排水方式 空白:手动排水 A:差压排水 D:自动排水

技术参数

手动排水型	EAC1010-M5	EAC2010-02	EAC3010-02	EAC3010-03	EAC4010-04	EAC4010-06	EAC5010-06	EAC5010-10
自动排水型	EAC1010-M5D	EAC2010-02D	EAC3010-02D	EAC3010-03D	EAC4010-04D	EAC4010-06D	EAC5010-06D	EAC5010-10D
接管口径	M5×0.8	1/4	1/4	3/8	1/2	3/4	3/4	1
压力表口径	1/16	1/8	1/8	1/8	1/4	1/4	1/4	1/4
额定流量	90	500	2000	2000	4000	4500	5000	5000
环境及流体温度	5-60℃							
保证耐压力	1.5Mpa(15.3kgf/cm²)							
最高使用压力	1.0Mpa(10.2kgf/cm²)							
过滤孔径	5 um							
建议用油	透平1号油							
杯材料	聚碳酸酯							
杯护防罩	EAC1000~2000(无) EAC3000~5000(有)							
调压范围	EAC1000:0.05~0.7Mpa(0.51~7.1kgf/cm²) EAC2000~5000:0.05~0.85Mpa(0.51~8.7kgf/cm²)							
阀型	带溢流型							
组件 过滤减压阀	EAW1000	EAW2000	EAW3000	EAW3000	EAW4000	EAW4000	EAW5000	EAW5000
组件 油雾器	EAL1000	EAL2000	EAL3000	EAL3000	EAL4000	EAL4000	EAL5000	EAL5000
重量	0.22	0.66	0.98	0.98	1.93	1.99	3.2	3.2

外形尺寸

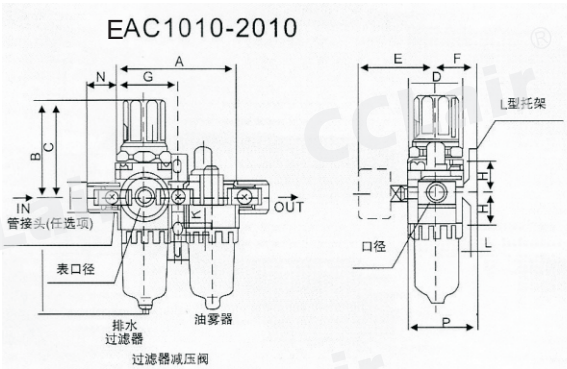

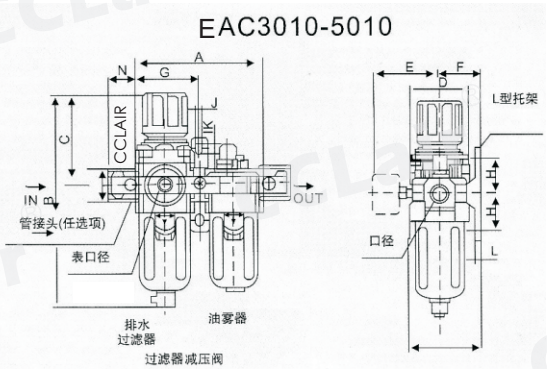

型号	口径	A	B	C	D	E	F	G	H	J	K	L	M	N	P	B
EAC1010	M5×0.8	58	109.5	50.5	25	26	25	29	20	4.5	7.5	5	18	16	38.5	130
EAC2010	1/4″	90	164.5	78	40	56.8	30	45	24	5.5	8.5	5	22	23	50	187.5
EAC3010	1/4″, 3/8″	117	211	92.5	53	60.8	41	58.5	85	7	11	7	34	26	70.5	248.5
EAC4010	3/8″, 1/2″	154	262.5	112	70	70.5	50	77	40	9	13	7	42	33	88	300
EAC4010-06	3/4″	164	267	114	70	70.5	50	82	40	9	13	7	46	36	88	304
EAC5010	3/4″, 1	195	338	116	90	75.5	69.8	97.5	50	12	16	11	55	40	115	—

版权所有,侵权必究

EAF1000～5000系列空气过滤器

符号

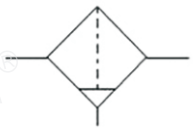

订购码

EAF	2000	-	02	D
系列代号	壳体代号 1000 2000 3000 4000 5000		螺纹代号 M5:M5 02:1/4" 03:3/8" 04:1/2" 06:3/4" 10:1"	排水方式 空白:手动排水 A:差压排水 D:自动排水

技术参数

手动排水型	EAF1000-M5	EAF2000-02	EAF3000-02	EAF3000-03	EAF4000-04	EAF4000-06	EAF5000-06	EAF5000-10
自动排水型	EAF1000-M5D	EAF2000-02D	EAF3000-02D	EAF3000-03D	EAF4000-04D	EAF4000-06D	EAF5000-06D	EAF5000-10D
接管口径	M5×0.8	1/4	1/4	3/8	1/2	3/4	3/4	1
杯容量	4	1/8	20	20	45	45	130	130
额定流量	110	750	1500	1500	4000	6000	7000	7000
环境及流体温度	5-60℃							
保证耐压力	1.5Mpa(15.3kgf/cm²)							
最高使用压力	1.0Mpa(10.2kgf/cm²)							
过滤孔径	5 um							
杯材料	聚碳酸酯							
杯护防罩	EAF1000~2000(无)无) EAF3000~5000(有)有)							
调压范围	AAF1000:0.05~0.7Mpa(0.51~7.1kgf/ cm²) AAF2000~5000:0.05~0.85Mpa(0.51~8.7kgf/ cm²)							
阀型	带溢流型							
备件 手动排水型	C100F	C200F	C300F	C300F	C400F	C400F	C400F	C400F
备件 自动排水型	AD61	AD62	AD43	AD43	AD44	AD44	AD44	AD44
重量	0.07	0.19	0.29	0.29	0.56	0.58	1.08	1.08

外形尺寸

EAF1000-2000

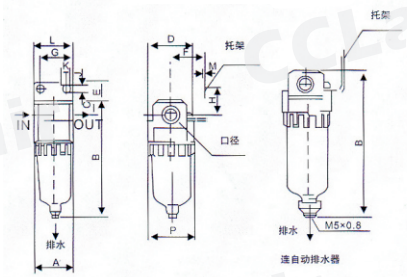

EAF3000-4000

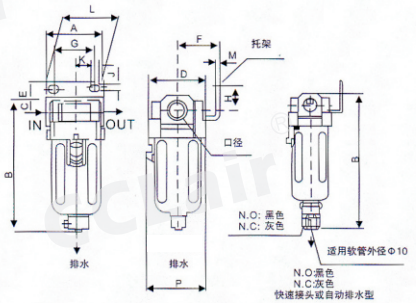

EAF5000

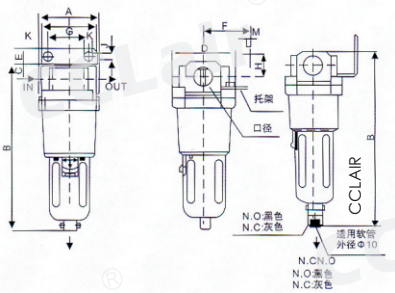

型号	口径	A	B	C	D	E	F	G	H	J	K	L	M	N	B(连自动排水器
EAF1000	M5×0.8	25	66	7	25	—	—	—	—	—	—	—	—	26.5	86.5
EAF2000	1/4″	40	97.5	11	40	17	30	27	22	5.4	8.4	40	2.3	40	120.5
EAF3000	1/4″, 3/8″	53	132.5	14	53	16	41	40	23	6.5	8	53	2.3	56	170
EAF4000	3/8″, 1/2″	70	168.5	18	70	17	50	54	26	8.5	10.5	70	2.3	73	206
EAF4000-06	3/4″	75	172.5	20	70	14	50	54	25	8.5	10.5	70	2.3	73	210

版权所有，侵权必究

EAL1000～5000系列油雾器

符号

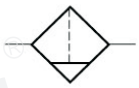

订购码

EAL 2000 - 02

- 系列代号
- 壳体代号：1000 / 2000 / 3000 / 4000 / 5000
- 螺纹接口：M5:M5 / 02:1/4" / 03:3/8" / 04:1/2" / 06:3/4" / 10:1"

技术参数

型号	EAL1000－M5	EAL2000－02	EAL3000－02	EAL3000－03	EAL4000－04	EAL4000－06	EAL5000－06	EAL5000－10
接管口径	M5×0.8	1/4	1/4	3/8	1/2	3/4	3/4	1
杯流量	7	25	50	50	130	130	130	130
额定流量注	95	800	1700	1700	5000	6300	7000	7000
环境及流体温度	5～60℃							
保证耐压力	1.5Mpa{15.3kgf/cm²}							
最高使用压力	1.0Mpa{10.2kgf/cm²}							
调压范围	EAL1000-2000：无							
	EAL3000-5000：有							
阀型	带溢流型							
重量	0.07	0.22	0.30	0.30	0.56	0.58	1.08	1.08

外形尺寸

EAL1000-2000

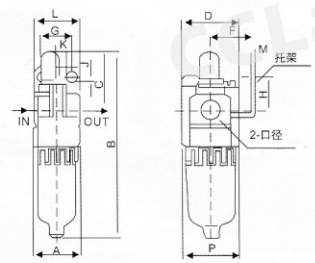

EAL3000-4000

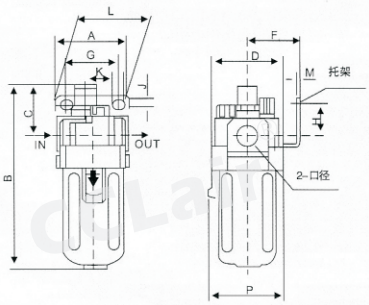

EAL5000

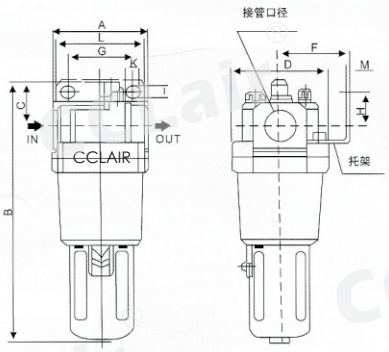

型号	口径	A	B	C	D	F	G	H	J	K	L	M	N
EAL1000	M5×0.8	25	81.5	25.5	25	—	—	—	—	—	—	—	27
EAL2000	1/4″	40	122	38	40	30	27	22	5.4	8.4	40	2.3	40
EAL3000	1/4″, 3/8″	53	142	38	53	41	40	23	6.5	8	53	2.3	56
EAL4000	3/8″, 1/2″	70	177	41	70	50	54	26	8.5	10.5	70	2.3	73
EAL4000－06	3/4″	75	177	39	70	50	54	25	8.5	10.5	70	2.3	73
EAL5000	3/4″, 1	90	254	45	90	70	66	35	11	13	90	3	90

版权所有，侵权必究

EAR1000 ～5000系列调压阀

符号

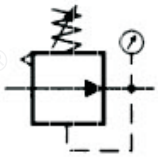

订购码

EAR	2000	-	02
系列代号	壳体代号 1000 2000 3000 4000 5000		螺纹接口 M5:M5 02:1/4" 03:3/8" 04:1/2" 06:3/4" 10:1"

技术参数

型号	EAR1000－M5	EAR2000－02	EAR3000－02	EAR3000－03	EAR4000－04	EAR4000－06	EAR5000－06	EAR5000-10
接管口径	M5 ×0. 8	1/4	1/4	3/8	1/2	3/4	3/4	1
压力表口径	1/16	1/8	1/8	1/8	1/4	1/4	1/4	1/4
额定流量	100	550	2500	2500	6000	6000	8000	8000
环境及流体温度	5～60℃							
保证耐压力	1. 5Mpa{15. 3kgf/c㎡}							
最高使用压力	1. 0Mpa{10. 2kgf/㎠}							
调压范围	EAR1000：0. 05～0. 7Mpa{0. 51～7. 1kgf/㎠}							
	EAR2000～5000：0. 05～0. 85Mpa {0. 51～8. 7kgf/㎠}							
阀型	带溢流型							
重量	0. 09	0. 27	0. 41	0. 41	0. 84	0. 94	1. 19	1. 19

外形尺寸

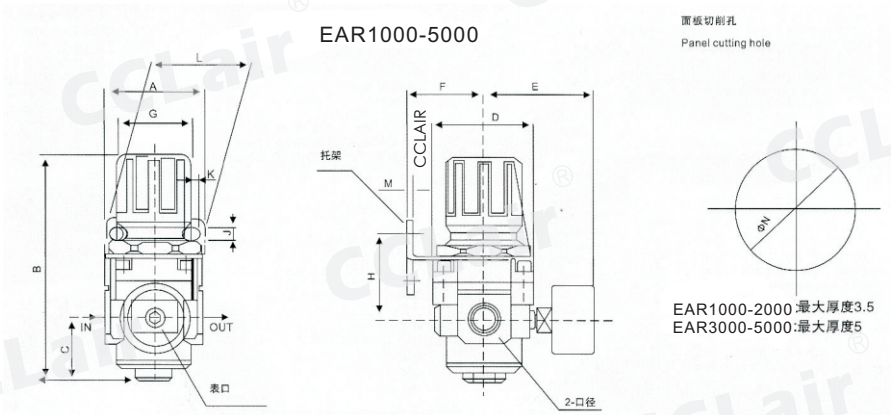

型号	口径	A	B	C	D	E	F	G	H	J	K	L	M	N
EAR1000	M5 ×0. 8	30	61. 5	11	25	26	25	28	30	4. 5	6. 5	40	2	20. 5
EAR2000	1/4″	40	95	17	40	56. 8	30	30	45	5. 4	15. 4	55	2. 3	33. 5
EAR3000	1/4″, 3/8″	53	127. 5	35	53	60. 8	41	41	46	6. 5	8. 0	53	2. 3	42. 5
EAR4000	3/8″, 1/2″	70	149. 5	37. 5	70	65. 5	50	50	54	8. 5	10. 5	70	2. 3	52. 5
EAR4000-06	3/4″	75	154. 5	40. 5	70	69. 5	50	50	56	8. 5	10. 5	70	2. 3	52. 5
EAR5000	3/4″, 1	90	168	48	90	75. 5	70	70	65. 8	11	13	90	3. 0	52. 5

版权所有，侵权必究

EAW1000～5000系列过滤调压阀

符号

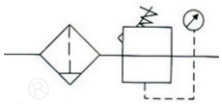

订购码

EAW	2000	-	02	D
系列代号	壳体代号 1000 2000 3000 4000 5000		螺纹代号 M5:M5 02:1/4" 03:3/8" 04:1/2" 06:3/4" 10:1"	排水方式 空白:手动排水 A:差压排水 D:自动排水

技术参数

手动排水型	EAW1000-M5	EAW2000-02	EAW3000-02	EAW3000-03	EAW4000-04	EAW4000-06	EAW5000-06	EAW5000-10
自动排水型	EAW1000-M5D	EAW2000-02D	EAW3000-02D	EAW3000-03D	EAW4000-04D	EAW4000-06D	EAW5000-06D	EAW5000-10D
接管口径	M5×0.8	1/4	1/4	3/8	1/2	3/4	3/4	1
压力表口径	1/16	1/8	1/8	1/8	1/4	1/4	1/4	1/4
额定流量	90	500	2000	2000	4000	4500	5500	5500
环境及流体温度	5-60℃							
保证耐压力	1.5Mpa(15.3kgf/cm²)							
最高使用压力	1.0Mpa(10.2kgf/cm²)							
过滤孔径	5 um							
建议用油	透平1号油							
杯材料	聚碳酸酯							
杯护防罩	EAW1000~2000(无) EAW3000~5000(有)							
调压范围	EAW1000:0.05~0.7Mpa(0.51~7.1kgf/cm²) EAW2000~5000:0.05~0.85Mpa(0.51~8.7kgf/cm²)							
阀型	带溢流型							
备件 手动排水型	C100F	C200F	C300F	C300F	C400F	C400F	-	-
备件 自动排水型	AD61	AD62	AD43	AD43	AD44	AD44		
重量	0.09	0.36	0.56	0.56	1.15	1.21	1.7	1.7

外形尺寸

EAW1000-2000

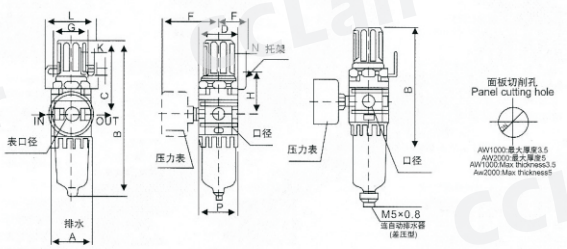

EAW3000-5000

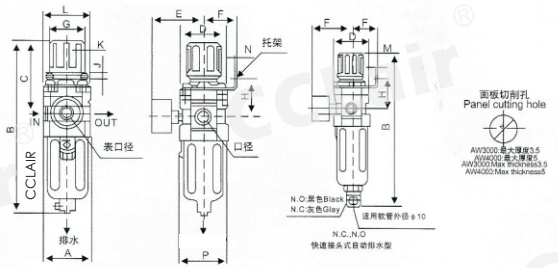

型号	口径	A	B	C	D	E	F	G	H	J	K	L	M	N	P	B(连自动排水器)
EAW1000	M5×0.8	25	109.5	50.5	25	26	25	28	30	4.5	6.5	40	2.0	20.5	28	130
EAW2000	1/4″	40	164.5	78	40	56.8	30	30	45	5.4	15.4	55	2.3	33.5	40	187.5
EAW3000	1/4″, 3/8″	53	211	92.5	53	60.8	41	40	46	6.5	8.0	53	2.3	42.5	56	248.5
EAW4000	3/8″, 1/2″	70	262.5	112	70	70.5	50	54	54	8.5	10.5	70	2.3	52.5	73	300
EAW4000-06	3/4″	75	267	114	70	70.5	50	54	56	8.5	10.5	70	2.3	52.5	73	304
EAW5000	3/4″, 1	90	338	116	90	75.5	49.2	54	62	8.5	10.5	70	2.3	52.5	90	—

版权所有，侵权必究

FAC 系列空气过滤组合(三联件)

符号

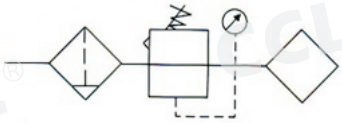

订购码

FAC	2000	-	02	D
系列代号	壳体代号 1000 2000 3000 4000 5000		螺纹代号 M5:M5 02:1/4" 03:3/8" 04:1/2" 06:3/4" 10:1"	排水方式 空白:手动排水 A:差压排水 D:自动排水

技术参数

手动排水型	FAC1000-M5	FAC2000-02	FAC3000-02	FAC3000-03	FAC4000-04	FAC4000-06	FAC5000-06	FAC5000-10
自动排水型	FAC1000-M5D	FAC2000-02D	FAC3000-02D	FAC3000-03D	FAC4000-04D	FAC4000-06D	FAC5000-06D	FAC5000-10D
接管口径	M5×0.8	1/4	1/4	3/8	1/2	3/4	3/4	1
压力表口径	1/16	1/8	1/8	1/8	1/4	1/4	1/4	1/4
额定流量	90	500	2000	2000	4000	4500	5000	5000
环境及流体温度	5-60℃							
保证耐压力	1.5Mpa(15.3kgf/cm²)							
最高使用压力	1.0Mpa(10.2kgf/cm²)							
过滤孔径	5 um							
建议用油	透平1号油							
杯材料	聚碳酸酯							
杯护防罩	FAC1000~2000(无) FAC3000~5000(有)							
调压范围	FAC1000:0.05~0.7Mpa(0.51~7.1kgf/cm²) FAC2000~5000:0.05~0.85Mpa(0.51~8.7kgf/cm²)							
阀型	带溢流型							
组件 过滤器	FAF1000	FAF2000	FAF3000	FAF3000	FAF4000	FAF4000	FAF5000	FAF5000
组件 减压阀	FAR1000	FAR2000	FAR3000	FAR3000	FAR4000	FAR4000	FAR5000	FAR5000
组件 油雾器	FAL1000	FAL2000	FAL3000	FAL3000	FAL4000	FAL4000	FAL5000	FAL5000
重量	0.26	0.74	1.18	1.18	2.14	2.47	3.82	3.82

外形尺寸

FAC1000-2000

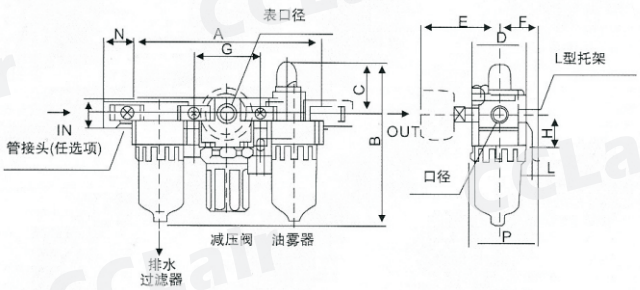

FAC3000-5000

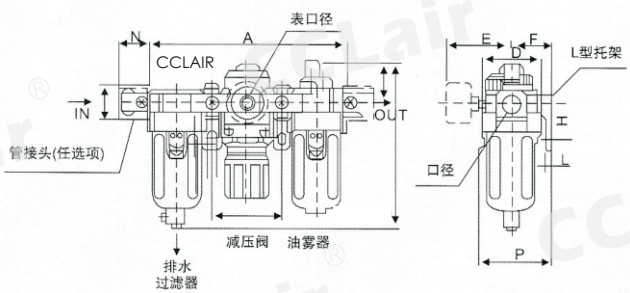

型号	口径	A	B	C	D	E	F	G	H	J	K	L	M	N	P	B
FAC1000	M5*0.8	91	84.5	25.5	25	26	25	33	20	4.5	7.5	5	17.5	16	38.5	105
FAC2000	1/4"	140	125	38	40	56.8	30	50	24	5.5	8.5	5	22	23	50	147.5
FAC3000	1/4",3/8"	181	156.5	38	53	60.8	41	64	85	7	11	7	34.2	26	70.5	194
FAC4000	3/8",1/2"	238	191.5	41	70	65.5	50	84	40	9	13	7	42.2	33	88	229
FAC4000-06	3/4"	253	193	40.5	70	69.5	50	89	40	9	13	7	46.2	36	88	230.5
FAC5000	3/4",1	300	271.5	48	90	75.5	70	105	50	12	16	10	55.2	40	115	309.5

版权所有,侵权必究

FAC系列空气过滤组合(二联件)

符号

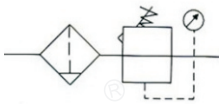

订购码

FAC	2010	-	02	D
系列代号	壳体代号 1010 2010 3010 4010 5010		螺纹代号 M5:M5 02:1/4" 03:3/8" 04:1/2" 06:3/4" 10:1"	排水方式 空白:手动排水 A:差压排水 D:自动排水

技术参数

手动排水型	FAC1010-M5	FAC2010-02	FAC3010-02	FAC3010-03	FAC4010-04	FAC4010-06	FAC5010-06	FAC5010-10
自动排水型	FAC1010-M5D	FAC2010-02D	FAC3010-02D	FAC3010-03D	FAC4010-04D	FAC4010-06D	FAC5010-06D	FAC5010-10D
接管口径	M5×0.8	1/4	1/4	3/8	1/2	3/4	3/4	1
压力表口径	1/16	1/8	1/8	1/8	1/4	1/4	1/4	1/4
额定流量	90	500	2000	2000	4000	4500	5000	5000
环境及流体温度	5-60℃							
保证耐压力	1.5Mpa(15.3kgf/cm²)							
最高使用压力	1.0Mpa(10.2kgf/cm²)							
过滤孔径	5 um							
建议用油	透平1号油							
杯材料	聚碳酸酯							
杯护防罩	FAC1000~2000(无) FAC3000~5000(有)							
调压范围	FAC1000:0.05~0.7Mpa(0.51~7.1kgf/cm²) FAC2000~5000:0.05~0.85Mpa(0.51~8.7kgf/cm²)							
阀型	带溢流型							
组件 过滤减压阀	FAW1000	FAW2000	FAW3000	FAW3000	FAW4000	FAW4000	FAW5000	FAW5000
组件 油雾器	FAL1000	FAL2000	FAL3000	FAL3000	FAL4000	FAL4000	FAL5000	FAL5000
重量	0.22	0.66	0.98	0.98	1.93	1.99	3.2	3.2

外形尺寸

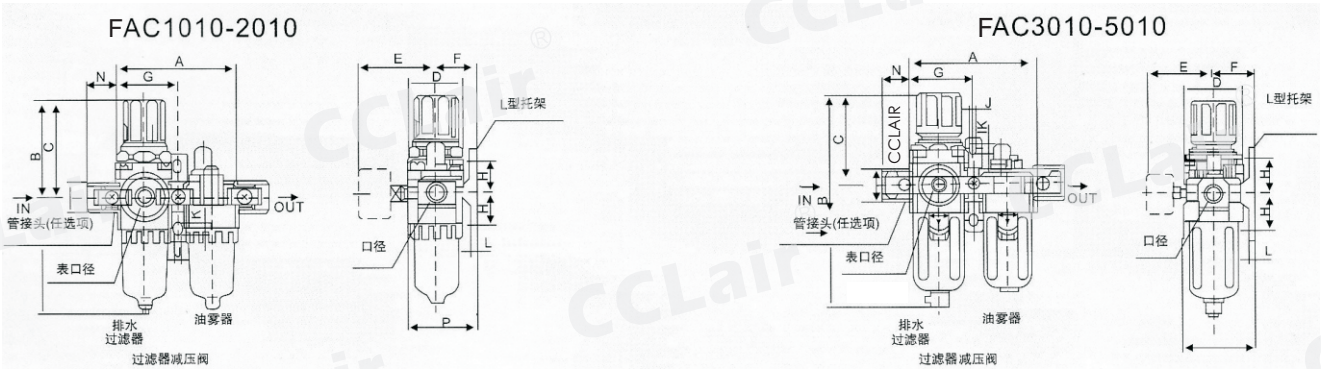

型号	口径	A	B	C	D	E	F	G	H	J	K	L	M	N	P	B
FAC1010	M5×0.8	58	109.5	50.5	25	26	25	29	20	4.5	7.5	5	18	16	38.5	130
FAC2010	1/4″	90	164.5	78	40	56.8	30	45	24	5.5	8.5	5	22	23	50	187.5
FAC3010	1/4″, 3/8″	117	211	92.5	53	60.8	41	58.5	85	7	11	7	34	26	70.5	248.5
FAC4010	3/8″, 1/2″	154	262.5	112	70	70.5	50	77	40	9	13	7	42	33	88	300
FAC4010 -06	3/4″	164	267	114	70	70.5	50	82	40	9	13	7	46	36	88	304
FAC5010	3/4″, 1	195	338	116	90	75.5	69.8	97.5	50	12	16	11	55	40	115	—

版权所有,侵权必究

FAF1000～5000系列空气过滤器

符号

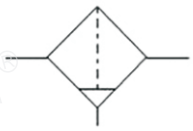

订购码

FAF	2000	-	02	D
系列代号	壳体代号 1000 2000 3000 4000 5000		螺纹代号 M5:M5 02:1/4" 03:3/8" 04:1/2" 06:3/4" 10:1"	排水方式 空白:手动排水 A:差压排水 D:自动排水

技术参数

手动排水型	FAF1000-M5	FAF2000-02	FAF3000-02	FAF3000-03	FAF4000-04	FAF4000-06	FAF5000-06	FAF5000-10
自动排水型	FAF1000-M5D	FAF2000-02D	FAF3000-02D	FAF3000-03D	FAF4000-04D	FAF4000-06D	FAF5000-06D	FAF5000-10D
接管口径	M5×0.8	1/4	1/4	3/8	1/2	3/4	3/4	1
杯容量	4	1/8	20	20	45	45	130	130
额定流量	110	750	1500	1500	4000	6000	7000	7000
环境及流体温度	5-60℃							
保证耐压力	1.5Mpa(15.3kgf/cm²)							
最高使用压力	1.0Mpa(10.2kgf/cm²)							
过滤孔径	5 um							
杯材料	聚碳酸酯							
杯护防罩	FAF1000~2000(无) FAF3000~5000(有)							
调压范围	FAF1000:0.05~0.7Mpa(0.51~7.1kgf/cm²) FAF2000~5000:0.05~0.85Mpa(0.51~8.7kgf/cm²)							
阀型	带溢流型							
备件 手动排水型	C100F	C200F	C300F	C300F	C400F	C400F	C400F	C400F
备件 自动排水型	AD61	AD62	AD43	AD43	AD44	AD44	AD44	AD44
重量	0.07	0.19	0.29	0.29	0.56	0.58	1.08	1.08

外形尺寸

FAF1000-2000

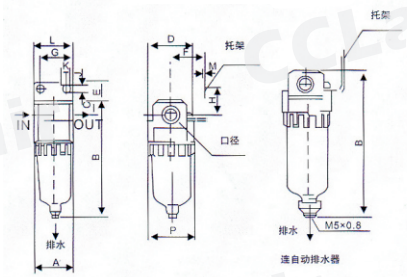

FAF3000-4000

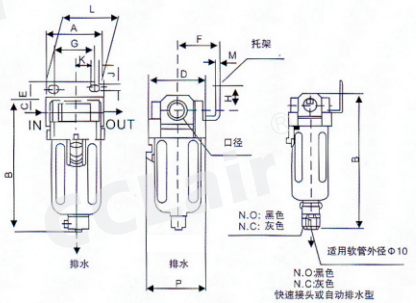

FAF5000

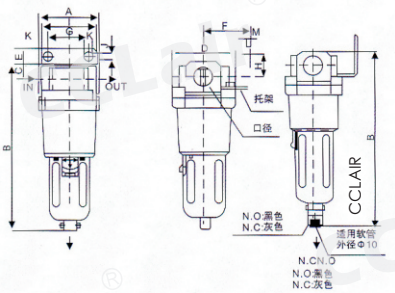

型号	口径	A	B	C	D	E	F	G	H	J	K	L	M	N	B(连自动排水器
FAF1000	M5×0.8	25	66	7	25	—	—	—	—	—	—	—	—	26.5	86.5
FAF2000	1/4″	40	97.5	11	40	17	30	27	22	5.4	8.4	40	2.3	40	120.5
FAF3000	1/4″, 3/8″	53	132.5	14	53	16	41	40	23	6.5	8	53	2.3	56	170
FAF4000	3/8″, 1/2″	70	168.5	18	70	17	50	54	26	8.5	10.5	70	2.3	73	206
FAF4000-06	3/4″	75	172.5	20	70	14	50	54	25	8.5	10.5	70	2.3	73	210

版权所有，侵权必究

FAL1000～5000系列油雾器

符号

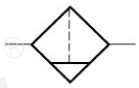

订购码

FAL	2000	-	02
系列代号	壳体代号 1000 2000 3000 4000 5000		螺纹接口 M5:M5 02:1/4" 03:3/8" 04:1/2" 06:3/4" 10:1"

技术参数

型号	FAL1000－M5	FAL2000－02	FAL3000－02	FAL3000－03	FAL4000－04	FAL4000－06	FAL5000－06	FAL5000－10
接管口径	M5×0.8	1/4	1/4	3/8	1/2	3/4	3/4	1
杯流量	7	25	50	50	130	130	130	130
额定流量注	95	800	1700	1700	5000	6300	7000	7000
环境及流体温度	5～60℃							
保证耐压力	1.5Mpa{15.3kgf/cm²}							
最高使用压力	1.0Mpa{10.2kgf/cm²}							
调压范围	FAL1000-2000:无							
	FAL3000-5000:有							
阀型	带溢流型							
重量	0.07	0.22	0.30	0.30	0.56	0.58	1.08	1.08

外形尺寸

FAL1000-2000

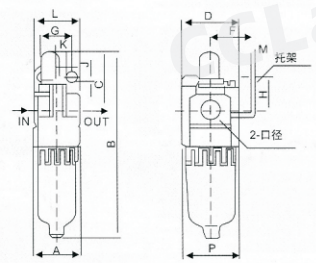

FAL3000-4000

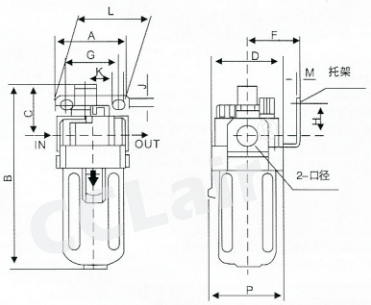

FAL5000

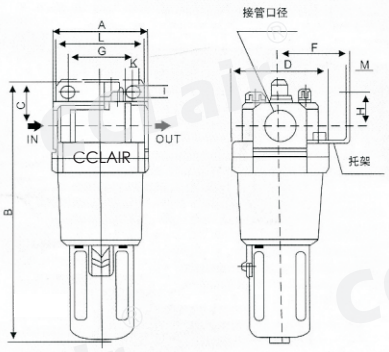

型号	口径	A	B	C	D	F	G	H	J	K	L	M	N
FAL1000	M5×0.8	25	81.5	25.5	25	—	—	—	—	—	—	—	27
FAL2000	1/4″	40	122	38	40	30	27	22	5.4	8.4	40	2.3	40
FAL3000	1/4″, 3/8″	53	142	38	53	41	40	23	6.5	8	53	2.3	56
FAL4000	3/8″, 1/2″	70	177	41	70	50	54	26	8.5	10.5	70	2.3	73
FAL4000－06	3/4″	75	177	39	70	50	54	25	8.5	10.5	70	2.3	73
FAL5000	3/4″, 1	90	254	45	90	70	66	35	11	13	90	3	90

版权所有，侵权必究

FAR1000～5000系列调压阀

符号

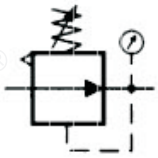

订购码

FAR	2000	-	02
系列代号	壳体代号 1000 2000 3000 4000 5000		螺纹接口 M5:M5 02:1/4" 03:3/8" 04:1/2" 06:3/4" 10:1"

技术参数

型号	FAR1000－M5	FAR2000－02	FAR3000－02	FAR3000－03	FAR4000－04	FAR4000－06	FAR5000－06	FAR5000－10
接管口径	M5×0. 8	1/4	1/4	3/8	1/2	3/4	3/4	1
压力表口径	1/16	1/8	1/8	1/8	1/4	1/4	1/4	1/4
额定流量	100	550	2500	2500	6000	6000	8000	8000
环境及流体温度	5～60℃							
保证耐压力	1. 5Mpa{15. 3kgf/cm²}							
最高使用压力	1. 0Mpa{10. 2kgf/cm²}							
调压范围	FAR1000：0. 05～0. 7Mpa{0. 51～7. 1kgf/cm²}							
	FAR2000～5000：0. 05～0. 85Mpa{0. 51～8. 7kgf/cm²}							
阀型	带溢流型							
重量	0. 09	0. 27	0. 41	0. 41	0. 84	0. 94	1. 19	1. 19

外形尺寸

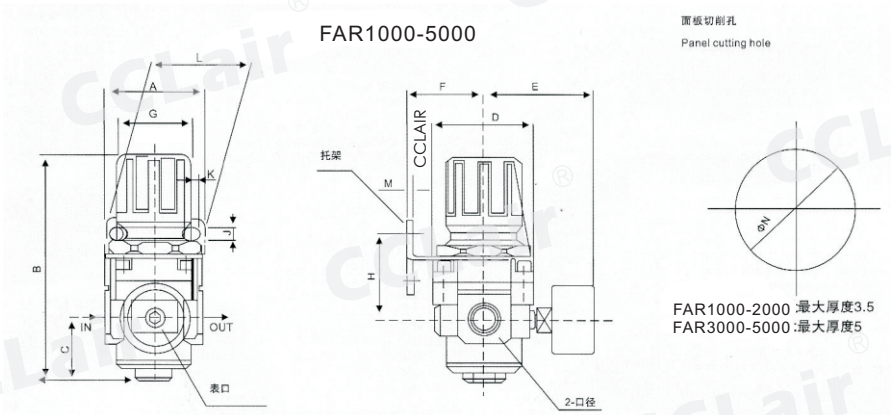

型号	口径	A	B	C	D	E	F	G	H	J	K	L	M	N
FAR1000	M5×0. 8	30	61. 5	11	25	26	25	28	30	4. 5	6. 5	40	2	20. 5
FAR2000	1/4″	40	95	17	40	56. 8	30	30	45	5. 4	15. 4	55	2. 3	33. 5
FAR3000	1/4″, 3/8″	53	127. 5	35	53	60. 8	41	41	46	6. 5	8. 0	53	2. 3	42. 5
FAR4000	3/8″, 1/2″	70	149. 5	37. 5	70	65. 5	50	50	54	8. 5	10. 5	70	2. 3	52. 5
FAR4000－06	3/4″	75	154. 5	40. 5	70	69. 5	50	50	56	8. 5	10. 5	70	2. 3	52. 5
FAR5000	3/4″, 1	90	168	48	90	75. 5	70	70	65. 8	11	13	90	3. 0	52. 5

版权所有，侵权必究

FAW1000～5000系列过滤调压阀

符号

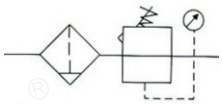

订购码

FAW	2000	-	02	D
系列代号	壳体代号 1000 2000 3000 4000 5000		螺纹代号 M5:M5 02:1/4" 03:3/8" 04:1/2" 06:3/4" 10:1"	排水方式 空白:手动排水 A:差压排水 D:自动排水

技术参数

手动排水型	FAW1000-M5	FAW2000-02	FAW3000-02	FAW3000-03	FAW4000-04	FAW4000-06	FAW5000-06	FAW5000-10
自动排水型	FAW1000-M5D	FAW2000-02D	FAW3000-02D	FAW3000-03D	FAW4000-04D	FAW4000-06D	FAW5000-06D	FAW5000-10D
接管口径	M5×0. 8	1/4	1/4	3/8	1/2	3/4	3/4	1
压力表口径	1/16	1/8	1/8	1/8	1/4	1/4	1/4	1/4
额定流量	90	500	2000	2000	4000	4500	5500	5500
环境及流体温度	5-60℃							
保证耐压力	1. 5Mpa (15. 3kgf/cm²)							
最高使用压力	1. 0Mpa (10. 2kgf/cm²)							
过滤孔径	5 um							
建议用油	透平1号油							
杯材料	聚碳酸酯							
杯护防罩	FAW1000~2000 (无)　FAW3000~5000 (有)							
调压范围	FAW1000:0. 05~0. 7Mpa (0. 51~7. 1kgf/cm²)　FAW2000~5000:0. 05~0. 85Mpa (0. 51~8. 7kgf/cm²)							
阀型	带溢流型							
备件 手动排水型	C100F	C200F	C300F	C300F	C400F	C400F	-	-
备件 自动排水型	AD61	AD62	AD43	AD43	AD44	AD44		
重量	0. 09	0. 36	0. 56	0. 56	1. 15	1. 21	1. 7	1. 7

外形尺寸

FAW1000-2000

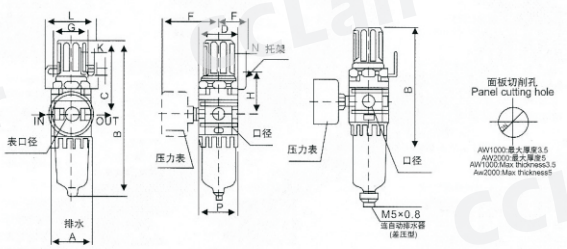

FAW3000-5000

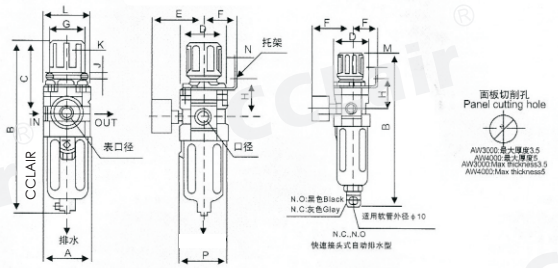

型号	口径	A	B	C	D	E	F	G	H	J	K	L	M	N	P	B(连自动排水器)
FAW1000	M5×0. 8	25	109. 5	50. 5	25	26	25	28	30	4. 5	6. 5	40	2. 0	20. 5	28	130
FAW2000	1/4″	40	164. 5	78	40	56. 8	30	30	45	5. 4	15. 4	55	2. 3	33. 5	40	187. 5
FAW3000	1/4″, 3/8″	53	211	92. 5	53	60. 8	41	40	46	6. 5	8. 0	53	2. 3	42. 5	56	248. 5
FAW4000	3/8″, 1/2″	70	262. 5	112	70	70. 5	50	54	54	8. 5	10. 5	70	2. 3	52. 5	73	300
FAW4000 -06	3/4″	75	267	114	70	70. 5	50	54	56	8. 5	10. 5	70	2. 3	52. 5	73	304
FAW5000	3/4″, 1	90	338	116	90	75. 5	49. 2	54	62	8. 5	10. 5	70	2. 3	52. 5	90	—

版权所有，侵权必究

GAC系列空气过滤组合(三联件)

符号

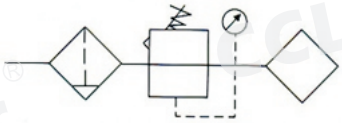

订购码

GAC	2000	-	02	D
系列代号	壳体代号 1000 2000 3000 4000 5000		螺纹代号 M5:M5 02:1/4" 03:3/8" 04:1/2" 06:3/4" 10:1"	排水方式 空白:手动排水 A:差压排水 D:自动排水

技术参数

手动排水型	GAC1000-M5	GAC2000-02	GAC3000-02	GAC3000-03	GAC4000-04	GAC4000-06	GAC5000-06	GAC5000-10
自动排水型	GAC1000-M5D	GAC2000-02D	GAC3000-02D	GAC3000-03D	GAC4000-04D	GAC4000-06D	GAC5000-06D	GAC5000-10D
接管口径	M5×0.8	1/4	1/4	3/8	1/2	3/4	3/4	1
压力表口径	1/16	1/8	1/8	1/8	1/4	1/4	1/4	1/4
额定流量	90	500	2000	2000	4000	4500	5000	5000
环境及流体温度	5-60℃							
保证耐压力	1.5Mpa(15.3kgf/cm²)							
最高使用压力	1.0Mpa(10.2kgf/cm²)							
过滤孔径	5 um							
建议用油	透平1号油							
杯材料	聚碳酸酯							
杯护防罩	GAC1000~2000(无) GAC3000~5000(有)							
调压范围	GAC1000:0.05~0.7Mpa(0.51~7.1kgf/cm²) GAC2000~5000:0.05~0.85Mpa(0.51~8.7kgf/cm²)							
阀型	带溢流型							
组件 过滤器	GAF1000	GAF2000	GAF3000	GAF3000	GAF4000	GAF4000	GAF5000	GAF5000
组件 减压阀	GAR1000	GAR2000	GAR3000	GAR3000	GAR4000	GAR4000	GAR5000	GAR5000
组件 油雾器	GAL1000	GAL2000	GAL3000	GAL3000	GAL4000	GAL4000	GAL5000	GAL5000
重量	0.26	0.74	1.18	1.18	2.14	2.47	3.82	3.82

外形尺寸

GAC1000-2000

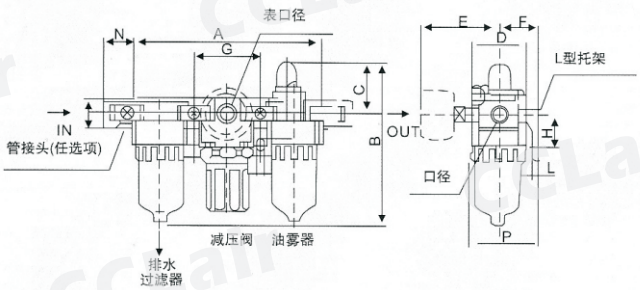

GAC3000-5000

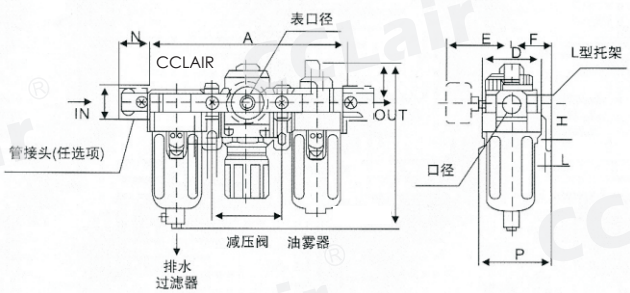

型号	口径	A	B	C	D	E	F	G	H	J	K	L	M	N	P	B
GAC1000	M5*0.8	91	84.5	25.5	25	26	25	33	20	4.5	7.5	5	17.5	16	38.5	105
GAC2000	1/4"	140	125	38	40	56.8	30	50	24	5.5	8.5	5	22	23	50	147.5
GAC3000	1/4",3/8"	181	156.5	38	53	60.8	41	64	85	7	11	7	34.2	26	70.5	194
GAC4000	3/8",1/2"	238	191.5	41	70	65.5	50	84	40	9	13	7	42.2	33	88	229
GAC4000-06	3/4"	253	193	40.5	70	69.5	50	89	40	9	13	7	46.2	36	88	230.5
GAC5000	3/4",1	300	271.5	48	90	75.5	70	105	50	12	16	10	55.2	40	115	309.5

版权所有,侵权必究

GAC系列空气过滤组合(二联件)

符号

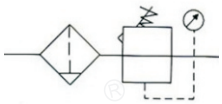

订购码

GAC	2010	-	02	D
系列代号	壳体代号 1010 2010 3010 4010 5010		螺纹代号 M5:M5 02:1/4" 03:3/8" 04:1/2" 06:3/4" 10:1"	排水方式 空白:手动排水 A:差压排水 D:自动排水

技术参数

手动排水型	GAC1010-M5	GAC2010-02	GAC3010-02	GAC3010-03	GAC4010-04	GAC4010-06	GAC5010-06	GAC5010-10
自动排水型	GAC1010-M5D	GAC2010-02D	GAC3010-02D	GAC3010-03D	GAC4010-04D	GAC4010-06D	GAC5010-06D	GAC5010-10D
接管口径	M5×0.8	1/4	1/4	3/8	1/2	3/4	3/4	1
压力表口径	1/16	1/8	1/8	1/8	1/4	1/4	1/4	1/4
额定流量	90	500	2000	2000	4000	4500	5000	5000
环境及流体温度	5-60℃							
保证耐压力	1.5Mpa(15.3kgf/cm²)							
最高使用压力	1.0Mpa(10.2kgf/cm²)							
过滤孔径	5 um							
建议用油	透平1号油							
杯材料	聚碳酸酯							
杯护防罩	GAC1000~2000(无) GAC3000~5000(有)							
调压范围	GAC1000:0.05~0.7Mpa(0.51~7.1kgf/cm²) GAC2000~5000:0.05~0.85Mpa(0.51~8.7kgf/cm²)							
阀型	带溢流型							
组件 过滤减压阀	GAW1000	GAW2000	GAW3000	GAW3000	GAW4000	GAW4000	GAW5000	GAW5000
组件 油雾器	GAL1000	GAL2000	GAL3000	GAL3000	GAL4000	GAL4000	GAL5000	GAL5000
重量	0.22	0.66	0.98	0.98	1.93	1.99	3.2	3.2

外形尺寸

GAC1010-2010

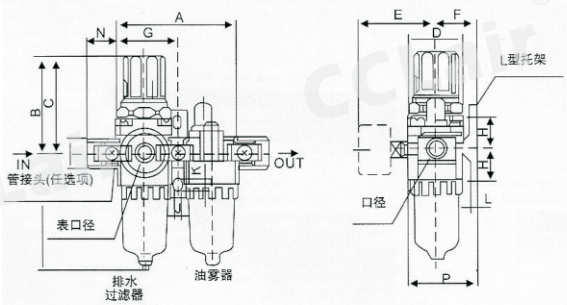

GAC3010-5010

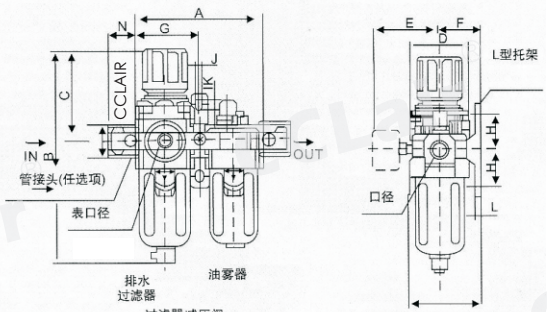

型号	口径	A	B	C	D	E	F	G	H	J	K	L	M	N	P	B
GAC1010	M5×0.8	58	109.5	50.5	25	26	25	29	20	4.5	7.5	5	18	16	38.5	130
GAC2010	1/4″	90	164.5	78	40	56.8	30	45	24	5.5	8.5	5	22	23	50	187.5
GAC3010	1/4″, 3/8″	117	211	92.5	53	60.8	41	58.5	85	7	11	7	34	26	70.5	248.5
GAC4010	3/8″, 1/2″	154	262.5	112	70	70.5	50	77	40	9	13	7	42	33	88	300
GAC4010-06	3/4″	164	267	114	70	70.5	50	82	40	9	13	7	46	36	88	304
GAC5010	3/4″, 1	195	338	116	90	75.5	69.8	97.5	50	12	16	11	55	40	115	—

版权所有,侵权必究

GAF1000～5000系列空气过滤器

符号

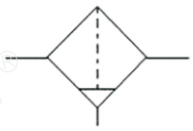

订购码

GAF	2000	-	02	D
系列代号	壳体代号 1000 2000 3000 4000 5000		螺纹代号 M5:M5 02:1/4" 03:3/8" 04:1/2" 06:3/4" 10:1"	排水方式 空白:手动排水 A:差压排水 D:自动排水

技术参数

手动排水型	GAF1000-M5	GAF2000-02	GAF3000-02	GAF3000-03	GAF4000-04	GAF4000-06	GAF5000-06	GAF5000-10
自动排水型	GAF1000-M5D	GAF2000-02D	GAF3000-02D	GAF3000-03D	GAF4000-04D	GAF4000-06D	GAF5000-06D	GAF5000-10D
接管口径	M5×0.8	1/4	1/4	3/8	1/2	3/4	3/4	1
杯容量	4	1/8	20	20	45	45	130	130
额定流量	110	750	1500	1500	4000	6000	7000	7000
环境及流体温度	5-60℃							
保证耐压力	1.5Mpa(15.3kgf/cm²)							
最高使用压力	1.0Mpa(10.2kgf/cm²)							
过滤孔径	5 um							
杯材料	聚碳酸酯							
杯护防罩	GAF1000~2000(无)　GAF3000~5000(有)							
调压范围	GAF1000:0.05~0.7Mpa(0.51~7.1kgf/cm²)　GAF2000~5000:0.05~0.85Mpa(0.51~8.7kgf/cm²)							
阀型	带溢流型							
备件 手动排水型	C100F	C200F	C300F	C300F	C400F	C400F	C400F	C400F
备件 自动排水型	AD61	AD62	AD43	AD43	AD44	AD44	AD44	AD44
重量	0.07	0.19	0.29	0.29	0.56	0.58	1.08	1.08

外形尺寸

GAF1000-2000

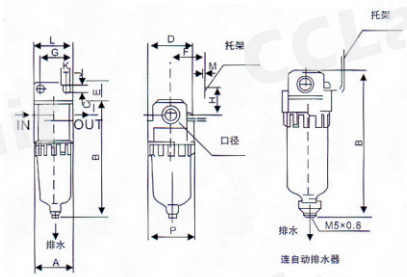

GAF3000-4000

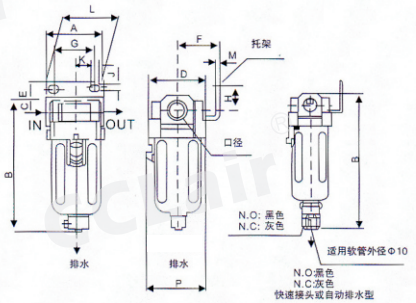

GAF5000

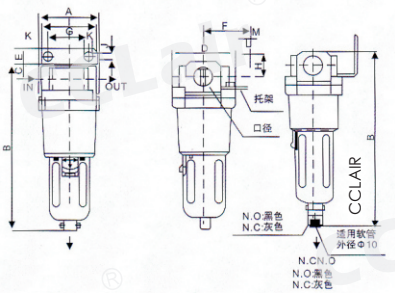

型号	口径	A	B	C	D	E	F	G	H	J	K	L	M	N	B(连自动排水器
GAF1000	M5×0.8	25	66	7	25	—	—	—	—	—	—	—	—	26.5	86.5
GAF2000	1/4″	40	97.5	11	40	17	30	27	22	5.4	8.4	40	2.3	40	120.5
GAF3000	1/4″, 3/8″	53	132.5	14	53	16	41	40	23	6.5	8	53	2.3	56	170
GAF4000	3/8″, 1/2″	70	168.5	18	70	17	50	54	26	8.5	10.5	70	2.3	73	206
GAF4000-06	3/4″	75	172.5	20	70	14	50	54	25	8.5	10.5	70	2.3	73	210

版权所有，侵权必究

GAL1000～5000系列油雾器

符号

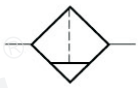

订购码

GAL 2000 - 02

- GAL：系列代号
- 2000：壳体代号
  - 1000
  - 2000
  - 3000
  - 4000
  - 5000
- 02：螺纹接口
  - M5:M5
  - 02:1/4"
  - 03:3/8"
  - 04:1/2"
  - 06:3/4"
  - 10:1"

技术参数

型号	GAL1000-M5	GAL2000-02	GAL3000-02	GAL3000-03	GAL4000-04	GAL4000-06	GAL5000-06	GAL5000-10
接管口径	M5×0.8	1/4	1/4	3/8	1/2	3/4	3/4	1
杯流量	7	25	50	50	130	130	130	130
额定流量注	95	800	1700	1700	5000	6300	7000	7000
环境及流体温度	5～60℃							
保证耐压力	1.5Mpa{15.3kgf/cm²}							
最高使用压力	1.0Mpa{10.2kgf/cm²}							
调压范围	GAL1000-2000：无							
	GAL3000-5000：有							
阀型	带溢流型							
重量	0.07	0.22	0.30	0.30	0.56	0.58	1.08	1.08

外形尺寸

GAL1000-2000

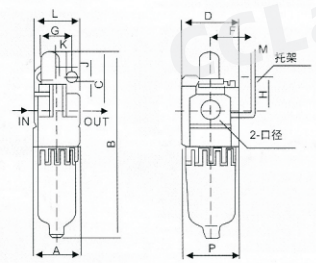

GAL3000-4000

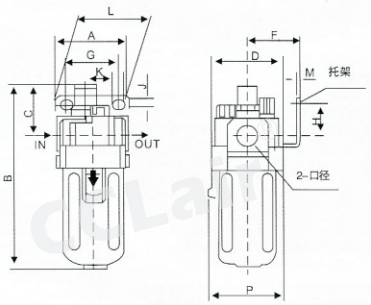

GAL5000

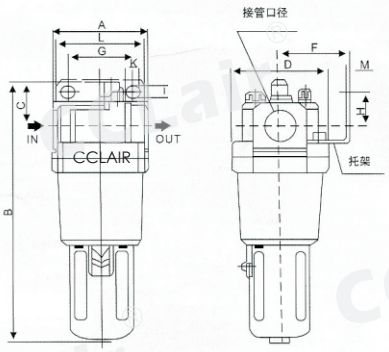

型号	口径	A	B	C	D	F	G	H	J	K	L	M	N
GAL1000	M5×0.8	25	81.5	25.5	25	—	—	—	—	—	—	—	27
GAL2000	1/4″	40	122	38	40	30	27	22	5.4	8.4	40	2.3	40
GAL3000	1/4″, 3/8″	53	142	38	53	41	40	23	6.5	8	53	2.3	56
GAL4000	3/8″, 1/2″	70	177	41	70	50	54	26	8.5	10.5	70	2.3	73
GAL4000-06	3/4″	75	177	39	70	50	54	25	8.5	10.5	70	2.3	73
GAL5000	3/4″, 1	90	254	45	90	70	66	35	11	13	90	3	90

版权所有，侵权必究

GAR1000～5000系列调压阀

符号

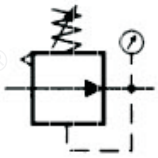

订购码

GAR 2000 - 02

- GAR：系列代号
- 2000：壳体代号
  1000
  2000
  3000
  4000
  5000
- 02：螺纹接口
  M5:M5
  02:1/4"
  03:3/8"
  04:1/2"
  06:3/4"
  10:1"

技术参数

型号	GAR1000-M5	GAR2000-02	GAR3000-02	GAR3000-03	GAR4000-04	GAR4000-06	GAR5000-06	GAR5000-10
接管口径	M5×0.8	1/4	1/4	3/8	1/2	3/4	3/4	1
压力表口径	1/16	1/8	1/8	1/8	1/4	1/4	1/4	1/4
额定流量	100	550	2500	2500	6000	6000	8000	8000
环境及流体温度	5～60℃							
保证耐压力	1.5Mpa{15.3kgf/cm²}							
最高使用压力	1.0Mpa{10.2kgf/cm²}							
调压范围	GAR1000：0.05～0.7Mpa{0.51～7.1kgf/cm²}							
	GAR2000～5000：0.05～0.85Mpa{0.51～8.7kgf/cm²}							
阀型	带溢流型							
重量	0.09	0.27	0.41	0.41	0.84	0.94	1.19	1.19

外形尺寸

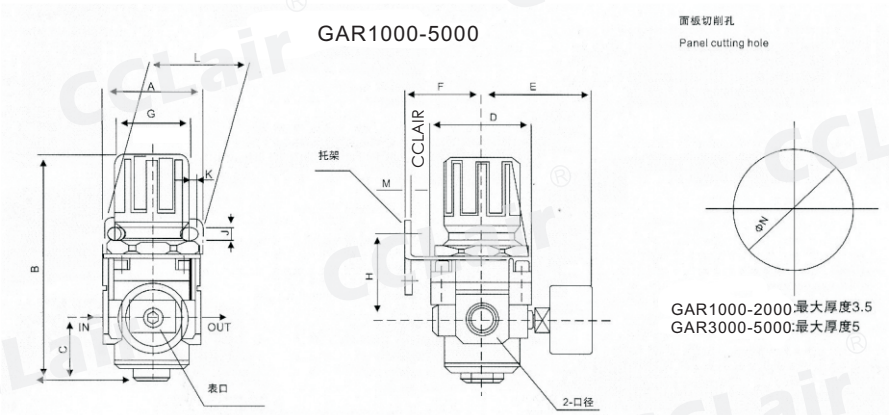

型号	口径	A	B	C	D	E	F	G	H	J	K	L	M	N
GAR1000	M5×0.8	30	61.5	11	25	26	25	28	30	4.5	6.5	40	2	20.5
GAR2000	1/4″	40	95	17	40	56.8	30	30	45	5.4	15.4	55	2.3	33.5
GAR3000	1/4″, 3/8″	53	127.5	35	53	60.8	41	41	46	6.5	8.0	53	2.3	42.5
GAR4000	3/8″, 1/2″	70	149.5	37.5	70	65.5	50	50	54	8.5	10.5	70	2.3	52.5
GAR4000-06	3/4″	75	154.5	40.5	70	69.5	50	50	56	8.5	10.5	70	2.3	52.5
GAR5000	3/4″, 1	90	168	48	90	75.5	70	70	65.8	11	13	90	3.0	52.5

版权所有，侵权必究

GAW1000～5000系列过滤调压阀

符号

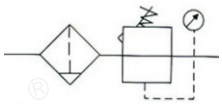

订购码

GAW	2000	-	02	D
系列代号	壳体代号 1000 2000 3000 4000 5000		螺纹代号 M5:M5 02:1/4" 03:3/8" 04:1/2" 06:3/4" 10:1"	排水方式 空白:手动排水 A:差压排水 D:自动排水

技术参数

手动排水型	GAW1000-M5	GAW2000-02	GAW3000-02	GAW3000-03	GAW4000-04	GAW4000-06	GAW5000-06	GAW5000-10
自动排水型	GAW1000-M5D	GAW2000-02D	GAW3000-02D	GAW3000-03D	GAW4000-04D	GAW4000-06D	GAW5000-06D	GAW5000-10D
接管口径	M5×0.8	1/4	1/4	3/8	1/2	3/4	3/4	1
压力表口径	1/16	1/8	1/8	1/8	1/4	1/4	1/4	1/4
额定流量	90	500	2000	2000	4000	4500	5500	5500
环境及流体温度	5-60℃							
保证耐压力	1.5Mpa(15.3kgf/cm²)							
最高使用压力	1.0Mpa(10.2kgf/cm²)							
过滤孔径	5 um							
建议用油	透平1号油							
杯材料	聚碳酸酯							
杯护防罩	GAW1000~2000(无) GAW3000~5000(有)							
调压范围	GAW1000:0.05~0.7Mpa(0.51~7.1kgf/cm²) GAW2000~5000:0.05~0.85Mpa(0.51~8.7kgf/cm²)							
阀型	带溢流型							
备件 手动排水型	C100F	C200F	C300F	C300F	C400F	C400F	-	-
备件 自动排水型	AD61	AD62	AD43	AD43	AD44	AD44		
重量	0.09	0.36	0.56	0.56	1.15	1.21	1.7	1.7

外形尺寸

GAW1000-2000

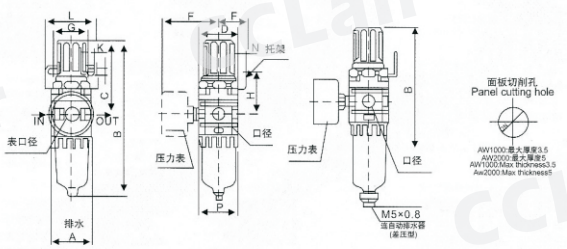

GAW3000-5000

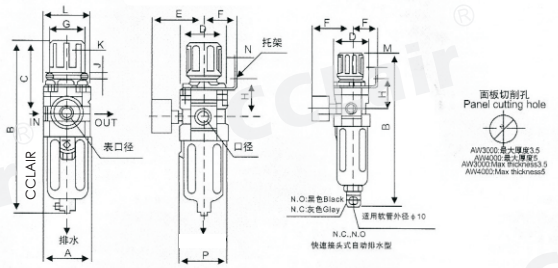

型号	口径	A	B	C	D	E	F	G	H	J	K	L	M	N	P	B(连自动排水器)
GAW1000	M5×0.8	25	109.5	50.5	25	26	25	28	30	4.5	6.5	40	2.0	20.5	28	130
GAW2000	1/4″	40	164.5	78	40	56.8	30	30	45	5.4	15.4	55	2.3	33.5	40	187.5
GAW3000	1/4″, 3/8″	53	211	92.5	53	60.8	41	40	46	6.5	8.0	53	2.3	42.5	56	248.5
GAW4000	3/8″, 1/2″	70	262.5	112	70	70.5	50	54	54	8.5	10.5	70	2.3	52.5	73	300
GAW4000-06	3/4″	75	267	114	70	70.5	50	54	56	8.5	10.5	70	2.3	52.5	73	304
GAW5000	3/4″, 1	90	338	116	90	75.5	49.2	54	62	8.5	10.5	70	2.3	52.5	90	—

版权所有，侵权必究

HAC系列空气过滤组合(三联件)

符号

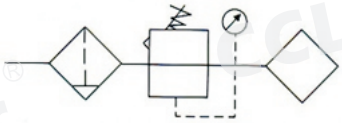

订购码

HAC	2000	-	02	D
系列代号	壳体代号 1000 2000 3000 4000 5000		螺纹代号 M5:M5 02:1/4" 03:3/8" 04:1/2" 06:3/4" 10:1"	排水方式 空白:手动排水 A:差压排水 D:自动排水

技术参数

手动排水型	HAC1000-M5	HAC2000-02	HAC3000-02	HAC3000-03	HAC4000-04	HAC4000-06	HAC5000-06	HAC5000-10
自动排水型	HAC1000-M5D	HAC2000-02D	HAC3000-02D	HAC3000-03D	HAC4000-04D	HAC4000-06D	HAC5000-06D	HAC5000-10D
接管口径	M5×0.8	1/4	1/4	3/8	1/2	3/4	3/4	1
压力表口径	1/16	1/8	1/8	1/8	1/4	1/4	1/4	1/4
额定流量	90	500	2000	2000	4000	4500	5000	5000
环境及流体温度	5-60℃							
保证耐压力	1.5Mpa(15.3kgf/cm²)							
最高使用压力	1.0Mpa(10.2kgf/cm²)							
过滤孔径	5 um							
建议用油	透平1号油							
杯材料	聚碳酸酯							
杯护防罩	HAC1000~2000(无) HAC3000~5000(有)							
调压范围	HAC1000:0.05~0.7Mpa(0.51~7.1kgf/cm²) HAC2000~5000:0.05~0.85Mpa(0.51~8.7kgf/cm²)							
阀型	带溢流型							
组件 过滤器	HAF1000	HAF2000	HAF3000	HAF3000	HAF4000	HAF4000	HAF5000	HAF5000
组件 减压阀	HAR1000	HAR2000	HAR3000	HAR3000	HAR4000	HAR4000	HAR5000	HAR5000
组件 油雾器	HAL1000	HAL2000	HAL3000	HAL3000	HAL4000	HAL4000	HAL5000	HAL5000
重量	0.26	0.74	1.18	1.18	2.14	2.47	3.82	3.82

外形尺寸

HAC1000-2000

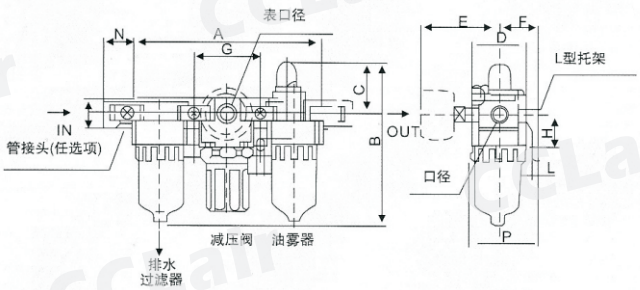

HAC3000-5000

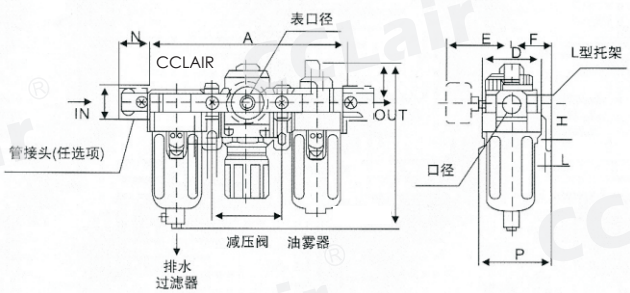

型号	口径	A	B	C	D	E	F	G	H	J	K	L	M	N	P	B
HAC1000	M5*0.8	91	84.5	25.5	25	26	25	33	20	4.5	7.5	5	17.5	16	38.5	105
HAC2000	1/4"	140	125	38	40	56.8	30	50	24	5.5	8.5	5	22	23	50	147.5
HAC3000	1/4",3/8"	181	156.5	38	53	60.8	41	64	85	7	11	7	34.2	26	70.5	194
HAC4000	3/8",1/2"	238	191.5	41	70	65.5	50	84	40	9	13	7	42.2	33	88	229
HAC4000-06	3/4"	253	193	40.5	70	69.5	50	89	40	9	13	7	46.2	36	88	230.5
HAC5000	3/4",1	300	271.5	48	90	75.5	70	105	50	12	16	10	55.2	40	115	309.5

版权所有,侵权必究

HAC系列空气过滤组合(二联件)

符号

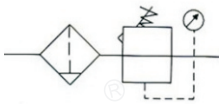

订购码

HAC	2010	-	02	D
系列代号	壳体代号 1010 2010 3010 4010 5010		螺纹代号 M5:M5 02:1/4" 03:3/8" 04:1/2" 06:3/4" 10:1"	排水方式 空白:手动排水 A:差压排水 D:自动排水

技术参数

手动排水型	HAC1010-M5	HAC2010-02	HAC3010-02	HAC3010-03	HAC4010-04	HAC4010-06	HAC5010-06	HAC5010-10
自动排水型	HAC1010-M5D	HAC2010-02D	HAC3010-02D	HAC3010-03D	HAC4010-04D	HAC4010-06D	HAC5010-06D	HAC5010-10D
接管口径	M5×0.8	1/4	1/4	3/8	1/2	3/4	3/4	1
压力表口径	1/16	1/8	1/8	1/8	1/4	1/4	1/4	1/4
额定流量	90	500	2000	2000	4000	4500	5000	5000
环境及流体温度	5-60℃							
保证耐压力	1.5Mpa(15.3kgf/cm²)							
最高使用压力	1.0Mpa(10.2kgf/cm²)							
过滤孔径	5 um							
建议用油	透平1号油							
杯材料	聚碳酸酯							
杯护防罩	HAC1000~2000(无) HAC3000~5000(有)							
调压范围	HAC1000:0.05~0.7Mpa(0.51~7.1kgf/cm²) HAC2000~5000:0.05~0.85Mpa(0.51~8.7kgf/cm²)							
阀型	带溢流型							
组件 过滤减压阀	HAW1000	HAW2000	HAW3000	HAW3000	HAW4000	HAW4000	HAW5000	HAW5000
组件 油雾器	HAL1000	HAL2000	HAL3000	HAL3000	HAL4000	HAL4000	HAL5000	HAL5000
重量	0.22	0.66	0.98	0.98	1.93	1.99	3.2	3.2

外形尺寸

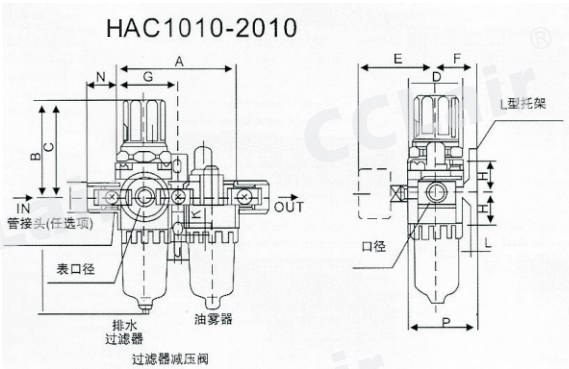

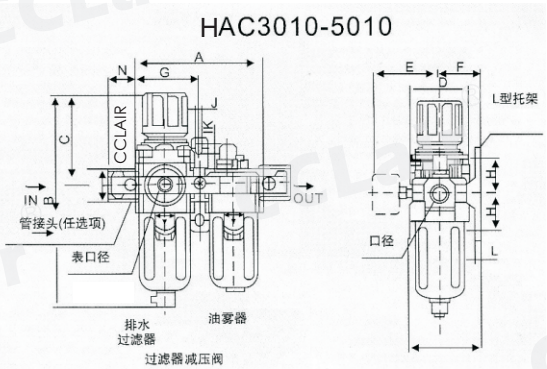

型号	口径	A	B	C	D	E	F	G	H	J	K	L	M	N	P	B
HAC1010	M5×0.8	58	109.5	50.5	25	26	25	29	20	4.5	7.5	5	18	16	38.5	130
HAC2010	1/4″	90	164.5	78	40	56.8	30	45	24	5.5	8.5	5	22	23	50	187.5
HAC3010	1/4″, 3/8″	117	211	92.5	53	60.8	41	58.5	85	7	11	7	34	26	70.5	248.5
HAC4010	3/8″, 1/2″	154	262.5	112	70	70.5	50	77	40	9	13	7	42	33	88	300
HAC4010-06	3/4″	164	267	114	70	70.5	50	82	40	9	13	7	46	36	88	304
HAC5010	3/4″, 1	195	338	116	90	75.5	69.8	97.5	50	12	16	11	55	40	115	—

版权所有,侵权必究

HAF1000～5000系列空气过滤器

符号

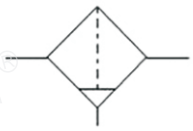

订购码

HAF	2000	-	02	D
系列代号	壳体代号 1000 2000 3000 4000 5000		螺纹代号 M5:M5 02:1/4" 03:3/8" 04:1/2" 06:3/4" 10:1"	排水方式 空白:手动排水 A:差压排水 D:自动排水

技术参数

手动排水型	HAF1000-M5	HAF2000-02	HAF3000-02	HAF3000-03	HAF4000-04	HAF4000-06	HAF5000-06	HAF5000-10
自动排水型	HAF1000-M5D	HAF2000-02D	HAF3000-02D	HAF3000-03D	HAF4000-04D	HAF4000-06D	HAF5000-06D	HAF5000-10D
接管口径	M5×0.8	1/4	1/4	3/8	1/2	3/4	3/4	1
杯容量	4	1/8	20	20	45	45	130	130
额定流量	110	750	1500	1500	4000	6000	7000	7000
环境及流体温度	5-60℃							
保证耐压力	1.5Mpa(15.3kgf/cm²)							
最高使用压力	1.0Mpa(10.2kgf/cm²)							
过滤孔径	5 um							
杯材料	聚碳酸酯							
杯护防罩	HAF1000~2000(无) HAF3000~5000(有)							
调压范围	HAF1000:0.05~0.7Mpa(0.51~7.1kgf/cm²) HAF2000~5000:0.05~0.85Mpa(0.51~8.7kgf/cm²)							
阀型	带溢流型							
备件 手动排水型	C100F	C200F	C300F	C300F	C400F	C400F	C400F	C400F
备件 自动排水型	AD61	AD62	AD43	AD43	AD44	AD44	AD44	AD44
重量	0.07	0.19	0.29	0.29	0.56	0.58	1.08	1.08

外形尺寸

HAF1000-2000

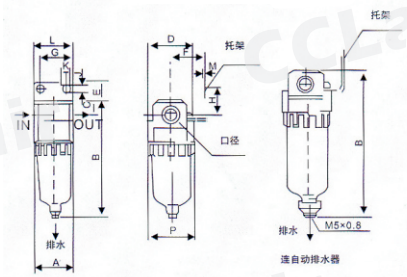

HAF3000-4000

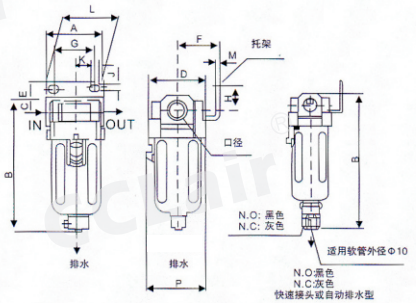

HAF5000

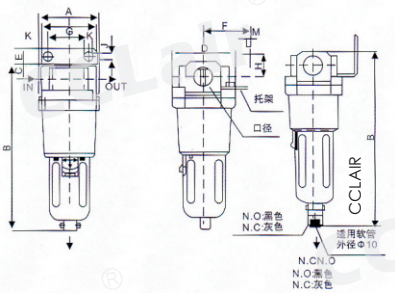

型号	口径	A	B	C	D	E	F	G	H	J	K	L	M	N	B(连自动排水器
HAF1000	M5×0.8	25	66	7	25	—	—	—	—	—	—	—	—	26.5	86.5
HAF2000	1/4″	40	97.5	11	40	17	30	27	22	5.4	8.4	40	2.3	40	120.5
HAF3000	1/4″, 3/8″	53	132.5	14	53	16	41	40	23	6.5	8	53	2.3	56	170
HAF4000	3/8″, 1/2″	70	168.5	18	70	17	50	54	26	8.5	10.5	70	2.3	73	206
HAF4000-06	3/4″	75	172.5	20	70	14	50	54	25	8.5	10.5	70	2.3	73	210

版权所有，侵权必究

HAL1000～5000系列油雾器

符号

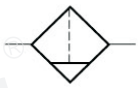

订购码

HAL 2000 - 02

- HAL：系列代号
- 2000：壳体代号
  - 1000
  - 2000
  - 3000
  - 4000
  - 5000
- 02：螺纹接口
  - M5:M5
  - 02:1/4"
  - 03:3/8"
  - 04:1/2"
  - 06:3/4"
  - 10:1"

技术参数

型号	HAL1000-M5	HAL2000-02	HAL3000-02	HAL3000-03	HAL4000-04	HAL4000-06	HAL5000-06	HAL5000-10
接管口径	M5×0.8	1/4	1/4	3/8	1/2	3/4	3/4	1
杯流量	7	25	50	50	130	130	130	130
额定流量注	95	800	1700	1700	5000	6300	7000	7000
环境及流体温度	5～60℃							
保证耐压力	1.5Mpa{15.3kgf/cm²}							
最高使用压力	1.0Mpa{10.2kgf/cm²}							
调压范围	HAL1000-2000:无							
	HAL3000-5000:有							
阀型	带溢流型							
重量	0.07	0.22	0.30	0.30	0.56	0.58	1.08	1.08

外形尺寸

HAL1000-2000

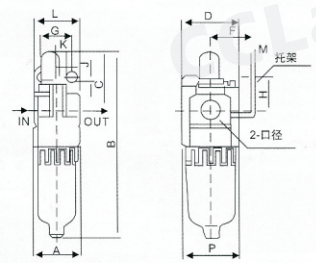

HAL3000-4000

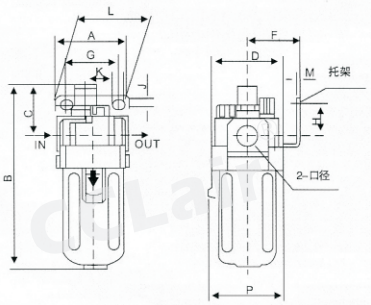

HAL5000

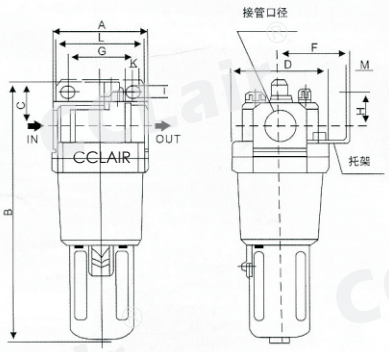

型号	口径	A	B	C	D	F	G	H	J	K	L	M	N
HAL1000	M5×0.8	25	81.5	25.5	25	—	—	—	—	—	—	—	27
HAL2000	1/4″	40	122	38	40	30	27	22	5.4	8.4	40	2.3	40
HAL3000	1/4″, 3/8″	53	142	38	53	41	40	23	6.5	8	53	2.3	56
HAL4000	3/8″, 1/2″	70	177	41	70	50	54	26	8.5	10.5	70	2.3	73
HAL4000-06	3/4″	75	177	39	70	50	54	25	8.5	10.5	70	2.3	73
HAL5000	3/4″, 1	90	254	45	90	70	66	35	11	13	90	3	90

版权所有，侵权必究

HAR1000～5000系列调压阀

符号

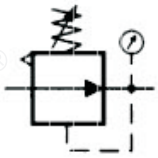

订购码

HAR 2000 - 02

- 系列代号
- 壳体代号
  1000
  2000
  3000
  4000
  5000
- 螺纹接口
  M5:M5
  02:1/4"
  03:3/8"
  04:1/2"
  06:3/4"
  10:1"

技术参数

型号	HAR1000-M5	HAR2000-02	HAR3000-02	HAR3000-03	HAR4000-04	HAR4000-06	HAR5000-06	HAR5000-10
接管口径	M5×0.8	1/4	1/4	3/8	1/2	3/4	3/4	1
压力表口径	1/16	1/8	1/8	1/8	1/4	1/4	1/4	1/4
额定流量	100	550	2500	2500	6000	6000	8000	8000
环境及流体温度	5～60℃							
保证耐压力	1.5Mpa{15.3kgf/cm²}							
最高使用压力	1.0Mpa{10.2kgf/cm²}							
调压范围	HAR1000：0.05～0.7Mpa{0.51～7.1kgf/cm²}							
	HAR2000～5000：0.05～0.85Mpa{0.51～8.7kgf/cm²}							
阀型	带溢流型							
重量	0.09	0.27	0.41	0.41	0.84	0.94	1.19	1.19

外形尺寸

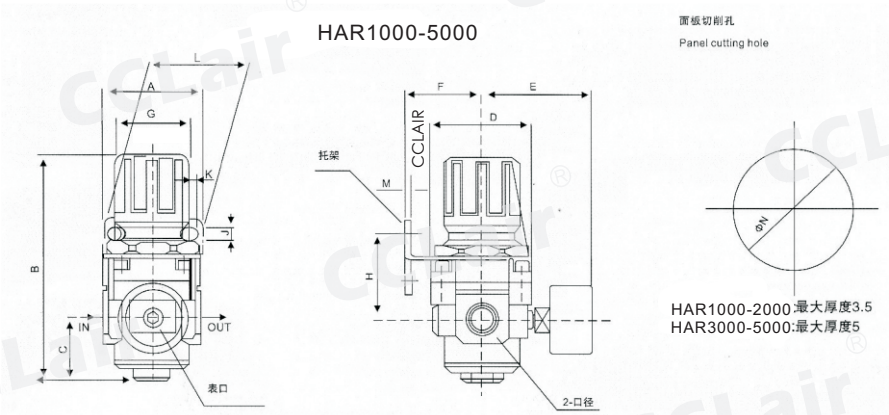

型号	口径	A	B	C	D	E	F	G	H	J	K	L	M	N
HAR1000	M5×0.8	30	61.5	11	25	26	25	28	30	4.5	6.5	40	2	20.5
HAR2000	1/4″	40	95	17	40	56.8	30	30	45	5.4	15.4	55	2.3	33.5
HAR3000	1/4″, 3/8″	53	127.5	35	53	60.8	41	41	46	6.5	8.0	53	2.3	42.5
HAR4000	3/8″, 1/2″	70	149.5	37.5	70	65.5	50	50	54	8.5	10.5	70	2.3	52.5
HAR4000-06	3/4″	75	154.5	40.5	70	69.5	50	50	56	8.5	10.5	70	2.3	52.5
HAR5000	3/4″, 1	90	168	48	90	75.5	70	70	65.8	11	13	90	3.0	52.5

版权所有，侵权必究

HAW1000～5000系列过滤调压阀

符号

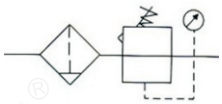

订购码

HAW	2000	-	02	D
系列代号	壳体代号 1000 2000 3000 4000 5000		螺纹代号 M5:M5 02:1/4" 03:3/8" 04:1/2" 06:3/4" 10:1"	排水方式 空白:手动排水 A:差压排水 D:自动排水

技术参数

手动排水型	HAW1000-M5	HAW2000-02	HAW3000-02	HAW3000-03	HAW4000-04	HAW4000-06	HAW5000-06	HAW5000-10
自动排水型	HAW1000-M5D	HAW2000-02D	HAW3000-02D	HAW3000-03D	HAW4000-04D	HAW4000-06D	HAW5000-06D	HAW5000-10D
接管口径	M5×0. 8	1/4	1/4	3/8	1/2	3/4	3/4	1
压力表口径	1/16	1/8	1/8	1/8	1/4	1/4	1/4	1/4
额定流量	90	500	2000	2000	4000	4500	5500	5500
环境及流体温度	5-60℃							
保证耐压力	1. 5Mpa (15. 3kgf/cm²)							
最高使用压力	1. 0Mpa (10. 2kgf/cm²)							
过滤孔径	5 um							
建议用油	透平1号油							
杯材料	聚碳酸酯							
杯护防罩	HAW1000~2000(无) HAW3000~5000(有)							
调压范围	HAW1000:0. 05~0. 7Mpa(0. 51~7. 1kgf/cm²) HAW2000~5000:0. 05~0. 85Mpa(0. 51~8. 7kgf/cm²)							
阀型	带溢流型							
备件 手动排水型	C100F	C200F	C300F	C300F	C400F	C400F	-	-
备件 自动排水型	AD61	AD62	AD43	AD43	AD44	AD44		
重量	0. 09	0. 36	0. 56	0. 56	1. 15	1. 21	1. 7	1. 7

外形尺寸

HAW1000-2000

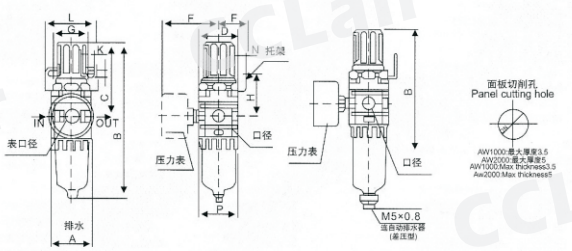

HAW3000-5000

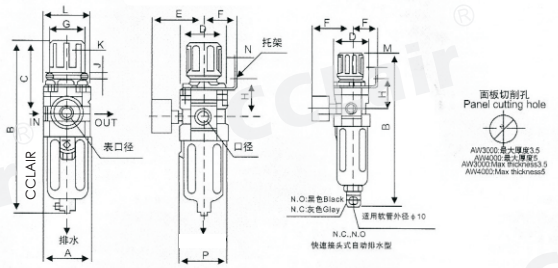

型号	口径	A	B	C	D	E	F	G	H	J	K	L	M	N	P	B(连自动排水器)
HAW1000	M5×0. 8	25	109. 5	50. 5	25	26	25	28	30	4. 5	6. 5	40	2. 0	20. 5	28	130
HAW2000	1/4″	40	164. 5	78	40	56. 8	30	30	45	5. 4	15. 4	55	2. 3	33. 5	40	187. 5
HAW3000	1/4″, 3/8″	53	211	92. 5	53	60. 8	41	40	46	6. 5	8. 0	53	2. 3	42. 5	56	248. 5
HAW4000	3/8″, 1/2″	70	262. 5	112	70	70. 5	50	54	54	8. 5	10. 5	70	2. 3	52. 5	73	300
HAW4000-06	3/4″	75	267	114	70	70. 5	50	54	56	8. 5	10. 5	70	2. 3	52. 5	73	304
HAW5000	3/4″, 1	90	338	116	90	75. 5	49. 2	54	62	8. 5	10. 5	70	2. 3	52. 5	90	—

版权所有，侵权必究