SDRLF系列大流量双筒回油过滤器

产品简介

SDRLF双筒大流量回油过滤器是由两只单筒过滤器及二位六通换向阀组成结构简单，使用方便，并带有旁通阀及滤芯污染堵塞发讯器，以达到保证系统安全的目的。

单筒过滤器在工作过程中滤芯堵塞到一定程度需清洗或更换时，要停止主机工作，这样不仅浪费时间更不能满足主机连续工作的需要，双筒过滤器有效地解决了单筒过滤器这方面的缺陷，在不停机的情况下可清洗或更换滤芯以保证主机正常连续工作。

它的工作特点是当一只过滤器滤芯堵塞需更换时，不需要停止主机工作，只要打开压力平衡阀并转动换向阀，另一只过滤器即可参加工作，然后更换已堵塞的滤芯，需更换滤芯侧过滤筒，允许少量内泄漏。

本过滤器广泛应用于重型机械、矿山机械、冶金机械等液压系统。

符号

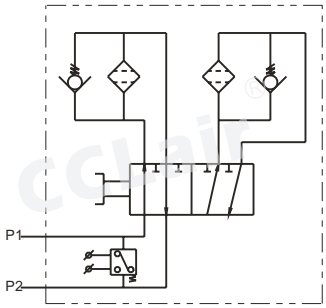

订购码

SDRLF	·	BH	–	A	1300	×	1	P
系列名称		介质		公称压力	公称流量		过滤精度	发讯器
大流量双筒回油过滤器		BH:为水一乙二醇 省略:为一般液压油		1. 6MPa	详见技术参数		详见技术参数	P:带CMS发讯器 省略:不带发讯器

技术参数

型 号	通 径 (mm)	公称流量 (L/min)	过滤精度 (μm)	公称压力 (MPa)	压力损失 (Mpa) Initial	压力损失 (Mpa) Max.	旁通阀开启压力 (MPa)	发讯装置功率	重 量 (Kg)	滤芯型号	滤芯数量
SDRLF-A1300×*P	100	1300	1 3 5 10 20 30	1.6	0.1	0.35	0.4	24V/48W 220V/50W	610	SFX-1300×*	1×2
SDRLF-A2600×*P	150	2600							820		2×2
SDRLF-A3900×*P	200	3900							850		3×2
SDRLF-A6500×*P	250	6500							915		5×2
SDRLF-A7800×*P	250	7800							960		6×2
SDRLF-A9100×*P	250	9100							990		7×2

注：*为过滤精度。若使用介质为水一乙二醇，使用压力1.6MPa,公称流量2600L/min,过滤精度10μm，带发讯器。则过滤器型号为SDRLF·BH-A2600×10P,滤芯型号为SFX·BH-110×10

版权所有,侵权必究

外形尺寸

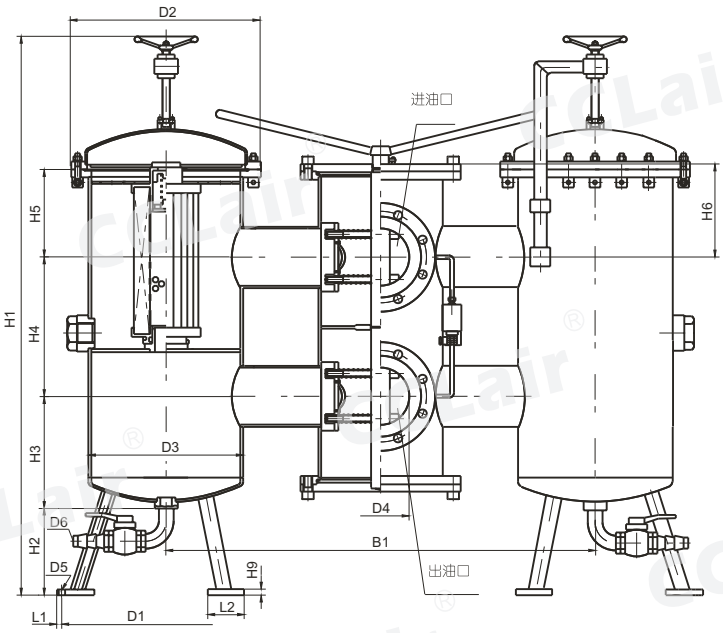

外接法兰连接尺寸

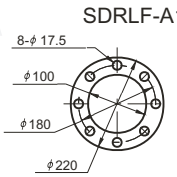

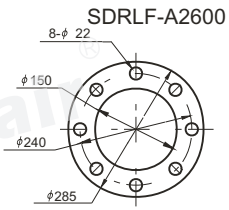

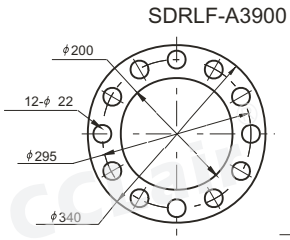

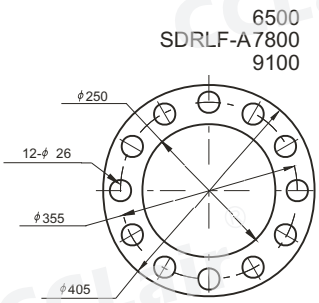

型 号	尺寸 (mm)																	滤芯总数
	B1	D1	D2	D3	D4	D5	D6	H1	H 2	H 3	H 4	H 5	H 6	H 8	H 9	L1	L2	
SDRLF-A1300×*P	900	450	340	264	100	14	21	1400	250	230	365	230	150	200	12	20	80	2
SDRLF-A2600×*P	1125	555	500	412	150	18	32.4	1480	250	275			225	260		29	100	4
SDRLF-A3900×*P					200													6
SDRLF-A6500×*P	1400	600	610	516	250	23		1700		350	450	250	270	325	18	31	110	10
SDRLF-A7800×*P																		12
SDRLF-A9100×*P																		14

版权所有,侵权必究

EF-25~120系列液压空气滤清器

概述

该液压空气滤清器是一种新型的液压附件,它们共有八种规格。这种产品的结构由空气过滤和加油过滤两部分组成。不仅可以防止加油过程中混入颗粒杂质，从而简化了油箱的结构，又有利于油液的净化。

该产品采用了铜基粉末冶金烧结过滤片，与非金属过滤器相比，具有过滤精度稳定，强度大，塑性强，拆洗方便，并能承受热应力与冲击及高温下正常工作等特点。多年来已为许多液压系统油箱配套使用。

技术参数及安装尺寸

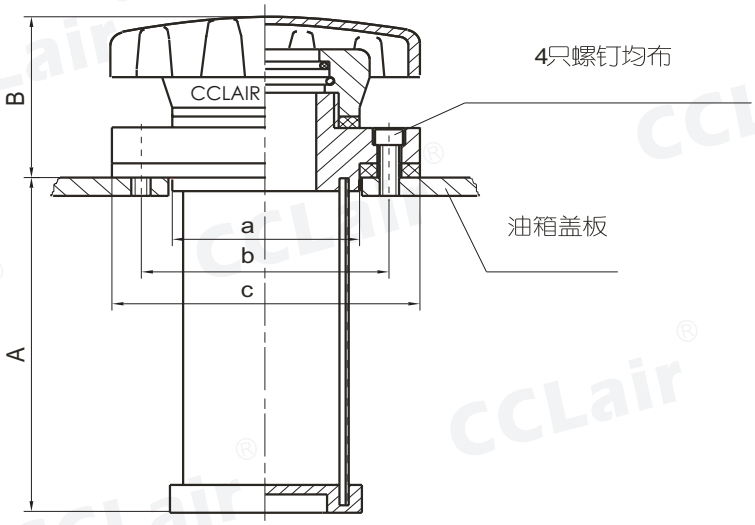

型　号	EF_1-25	EF_2-32	EF_3-40	EF_4-50	EF_5-65	EF_6-80	EF_7-100	EF_8-120
加油流量	9	14	21	32	47	70	110	160
空气流量	65	105	170	260	450	675	1055	1512
油过滤面积	80	120	180	270	400	600	942	1370
A (mm)	80	100	120	150	190	220	274	333
B (mm)	45	50	55	59	70	80	88	98
a (mm)	ϕ39	ϕ47	ϕ55	ϕ66	ϕ81	ϕ96	ϕ118	ϕ138
b (mm)	ϕ51	ϕ59	ϕ66.5	ϕ82	ϕ102	ϕ120	ϕ140	ϕ160
c (mm)	ϕ64	ϕ70	ϕ80	ϕ98	ϕ120	ϕ140	ϕ160	ϕ180
螺钉 (四只均布) (mm)	M4× 10	M4× 10	M5× 14	M6× 14	M8× 16	M8× 16	M8× 20	M8× 20
空气过滤精度(mm)	0.279	0.279	0.279	0.105	0.105	0.105	0.105	0.105
油过滤精度	125(μm)(120目/英寸)(可根据用户要求)							

若使用介质为水一乙二醇则在型号后加 · BH, 例：EF3-40 · BH

注：1、表中所列空气流量是15m/s空气流速时的值。

2、如EF1-25,1是代表型号，25是代表空气过滤口径及加油口径为25mm。

3、空气过滤片采用铜基粉末冶金。

说明

当液压系统工作时油箱内油面时而上升或下降，上升时由里向外排出空气，下降时由外向里吸入空气。为净化油箱内油液，在油箱盖板上垂直安装空气滤清器，就可以过滤吸入的空气；同时空气滤清器又是注油口，注入的新工作油液，须经过滤再进油箱，从而滤除了油箱内的脏物颗粒。

在液压系统中，净化工作油是相当重要的环节。空气滤清器能保持油箱内油液的清洁，既可以防止脏物颗粒从外部进入油箱，又能延长油液及元件的工作周期和使用寿命，从而保证了液压系统的正常工作。此外，液压系统工作时空气滤清器能维持油箱内的压力和大气压力平衡,以避免泵可能出现空穴现象。

版权所有,侵权必究

C型空气滤清器(新型)

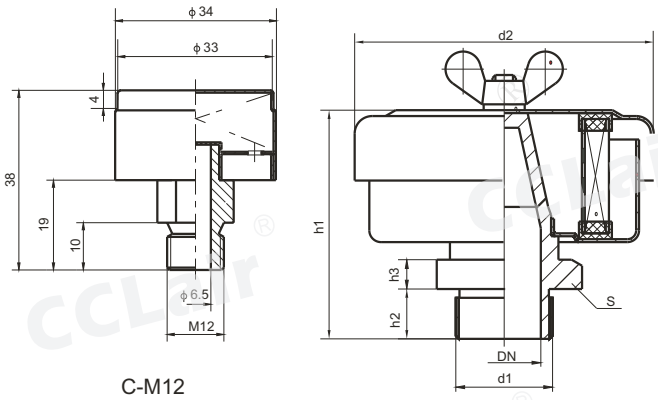

C-M12

概述

C型空气滤清器适用于减速器排气用。它能维持减速器箱体内的压力和大气压力平衡，并防止脏物颗粒从外部进入箱体，保持箱体内油液的清洁，延长减速器的使用寿命。

订购码

C – G1½A

系列名称：C

联接螺纹规格：详见技术参数

C：过滤精度40μm
D：过滤精度10μm

注：d1=G1½A，过滤精度40μm，则过滤器型号为：C-G1½A

技术参数

公称通径 DN	d1 普通螺纹	d1 管螺纹	d2	S	h1	h2	h3	空气流量 C	空气流量 D	滤芯型号 C	滤芯型号 D
6.5	M12		-	-	-	-	-	-	-	-	-
18		G3/4									
25	M33×2	G1A	102	46	78	17	10	2.95	0.59	C-X-32	D-X-32
32	M42×2	G1¼A		55	90	19					
40	M48×2	G1½A	177	60	130	19		13.0	2.61	C-X-65	D-X-65
50	M60×2	G2A		75	134	22					
65	M76×2	G2½A		90	138	24	12				
80	M90×2	G3A	212	105	145	26		15.85	3.17	C-X-80	D-X-80

注：本产品可代替重机标准JB/ZQ4522 — 86使用

C型空气滤清器(老型)

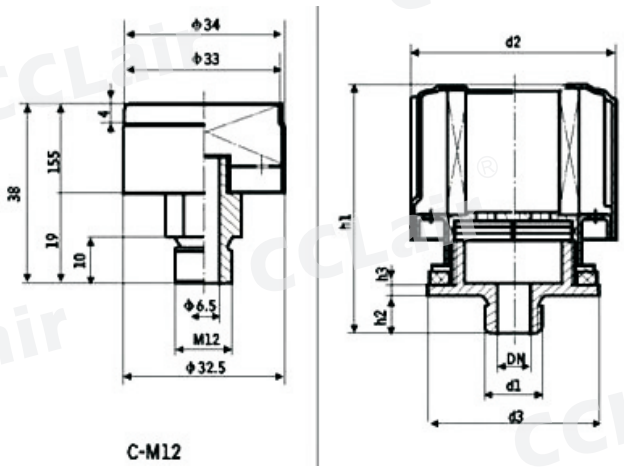

C-M12

概述

C型空气滤清器适用于减速器排气用。它能维持减速器箱体内的压力和大气压力平衡，并防止脏物颗粒从外部进入箱体，保持箱体内油液的清洁，延长减速器的使用寿命。

订购码

C – G1½A

系列名称：C

联接螺纹规格：详见技术参数

C：过滤精度40μm
D：过滤精度10μm

注：d1=G1½A，过滤精度40μm，则过滤器型号为：C-G1½A

技术参数

公称通径	d1 普通螺纹	d1 管螺纹	d2	s	h1	h2	h3	空气流量 C	空气流量 D	滤芯型号 C	滤芯型号 D
6.5	M12		-	-	-	-	-	-	-	-	-
18		G3/4									
25	M33×2	G1A	102	46	78	17	10	2.95	0.59	C-X-32	D-X-32
32	M42×2	G1 1/4A		55	90	19					
40	M48×2	G1 1/2A	177	60	130	19		13	2.61	C-X-65	D-X-65
50	M60×2	G2A		75	134	22					
65	M76×2	G2 1/2A		90	138	24	12				
80	M90×2	G3A	212	105	145	26		15.85	3.17	C-X-80	D-X-80

版权所有,侵权必究

QUQ系列液压空气滤清器

概述

本产品具有体积轻巧,结构合理,外形设计美观新颖,过滤器能稳定,安装使用方便等优点,各项性能指标均达到了国外同类产品技术要求,连接尺寸与国外产品一致,符合"液压空气滤清器国家标准和产品系列设计"技术要求。

订购码

QUQ	1	–	10	×	0.25	·	BH
系列名称	系列号		空气过滤精度		空气流量		介质
空气滤清器	1、2、2.5、3、4、5		10、20、40		详见技术参数		BH:介质为水一乙二醇 省略:介质为一般液压油

技术参数

型　号	QUQ1-*×*	QUQ2-*×*	QUQ2.5-*×*	QUQ3-*×*	QUQ4-*×*	QUQ5-*×*
空气过滤精度 (μm)	10　20　40					
空气流量 (m^3/min)	0.25　0.4　1.0	0.63　1.0　2.5	1.0　2.0　3.0	1.0　2.5　4.0	2.5　4.0　6.3	4.0　6.3　10
温度适应范围 (℃)	-20～+100					
油过滤网孔 (mm)	0.5(可根据用户要求选择)					
注：表中空气流量是空气阻力△P=0.02MPa时的值						

外形尺寸

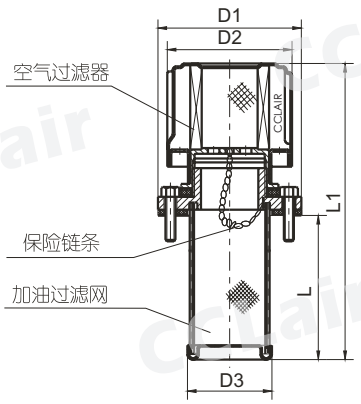

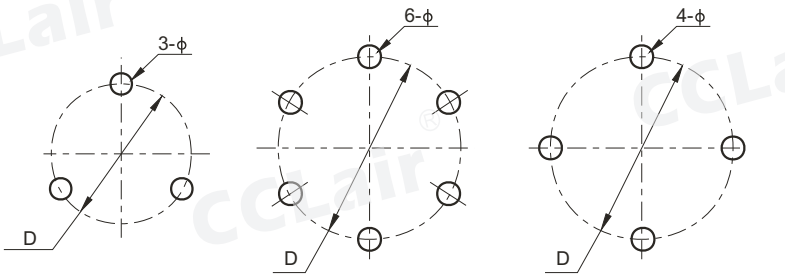

QUQ1　　QUQ2-QUQ5　　QUQ2.5A-QUQ2.5B

与油箱连接法兰

单位:mm

型号	D	D1	D2	D3	L	L1	安装螺钉	ϕ
QUQ1	ϕ41.3	ϕ50	ϕ44	ϕ28	82	134	3—M4×16	ϕ4.5
QUQ2	ϕ73	ϕ83	ϕ76	ϕ48	98	159	6—M4×8	
QUQ2b	ϕ88	ϕ97	ϕ76	ϕ48	98	159	6—M4×8	
QUQ2.5	ϕ110	ϕ123	ϕ113	ϕ76	150	239	6—M4×8	
QUQ2.5A	ϕ96	ϕ114	ϕ90	ϕ76	192	241	4—M8×12	ϕ9
QUQ2.5B	ϕ105	ϕ123	ϕ90	ϕ80	185	237	4—M8×12	ϕ9
QUQ3	ϕ145	ϕ160	ϕ150	ϕ89	195	320	6—M4×12	ϕ4.5
QUQ4	ϕ250	ϕ280	ϕ256	ϕ153	254	379	6—M10×20	ϕ11
QUQ5	ϕ280	ϕ320	ϕ295	ϕ197	270	395	6—M12×20	ϕ13

版权所有,侵权必究

PAF系列预压式空气滤清器

符号

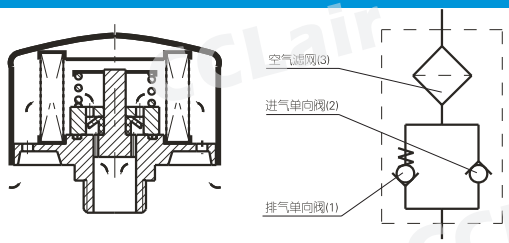

订购码

PAF 1 · BH – 0.02 – 0.45 – 10 · L

系列名称	系列号	介质	单向阀开启压力	空气流量	空气过滤流量	连接方式
预压式空气滤清器	1	BH:为水一乙二醇	0.02	0.45	10	L:螺纹连接
	2	省略:为一般液压油	0.035	0.55	20	F:法兰连接
			0.07	0.75	40	

技术参数

型　号	PAF$_1$-*-*-*L	PAF$_2$-*-*-*F
单向阀开启压力(油箱内预定压力)(Mpa)	0.02　0.035　0.07	0.02　0.035　0.07
空气流量 (m^3/min)	0.45　0.55　0.75	0.45　0.55　0.75
空气过滤精度 (μm)	10　20　40	10　20　40
油过滤网孔 (mm)	无加油滤网	0.5(可根据用户要求)
温度适应范围 (℃)	-20~+100	-20~+100
连接方式	螺纹 (G^3/$_4$")	法兰(6只M4×16)
重量(Kg)	0.2	0.28

注：如有特殊要求，请与我公司技术开发部联系。

外形尺寸

1. 螺纹连接

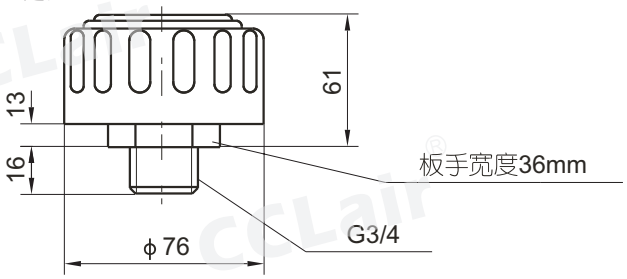

2. 法兰连接

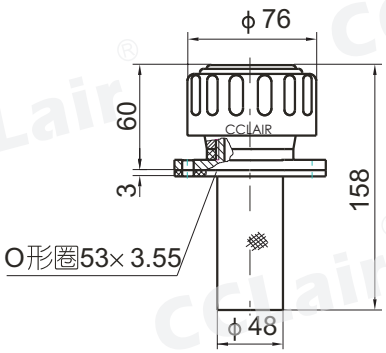

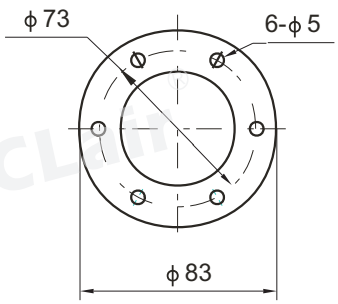

版权所有,侵权必究

QLS型吸湿空气滤清器

订购码

QLS	1	–	1	–	10
系列名称	空气流量		吸湿量		设计序号
吸湿空气滤清器	1m³/min		1Kg		10

技术参数

型号	空气流量	空气过滤精度	吸气压力	呼气压力	吸湿量
QLS1-1-10	1m³/min	≤180μm	0.03MPa	0.02MPa	1Kg

符号

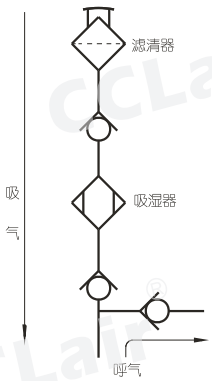

外形尺寸

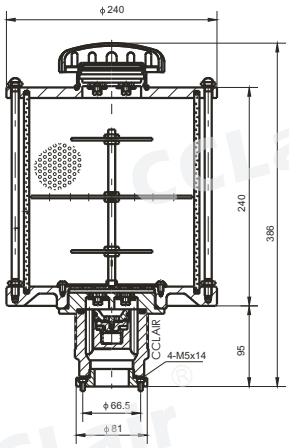

DAB系列吸湿空气滤清器

订购码

DAB	–	90	–	90
系列名称		空气滤清器规格		吸湿量规格
吸湿空气滤清器		90、120		90、150、145、255

外形尺寸

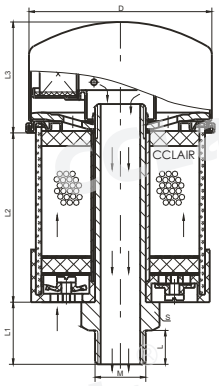

技术参数及外形尺寸

型 号	D	L1	L2	L3	L	M	S	吸湿量 (g)	吸湿剂重量 (g)	最大空气流量 (m³/min)	过滤精度 (μm)	空滤器型号
DAB-90-90	95.5	33	90	58	18	G3/4	36	85	270	0.5	3	AB-90
DAB-90-150			150					170	540			
DAB-120-145	126.5	45	145	99	25	G1 1/4	53	285	840	1.25		AB-120
DAB-120-255			255					570	1680			

版权所有,侵权必究

SAF系列带锁液压空气滤清器（新型）

订购码

SAF	–	50	A	–	40	/	L	=	65
系列名称		通径	油滤网		空气过滤精度				安装方式
带锁液压空气滤清器		50、65	A:带加油滤网 省略:不带加油滤网		40μm				L=65;85;135,带安装法兰 省略:带安装法兰 65A仅配L=65

技术参数及安装尺寸

型号	通径	H	D	D1	D2	d	L1	螺栓(均布)
SAF-50A	50	199	ϕ56	ϕ90	ϕ100	ϕ67	2.5	6-M4X16
SAF-65A	65	235	ϕ68	ϕ105	ϕ123	ϕ69	2	4-M8X16

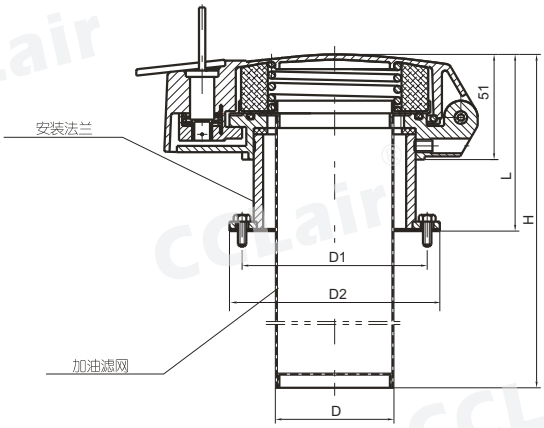

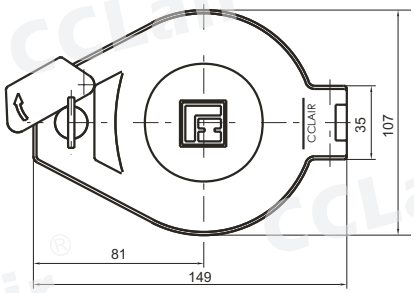

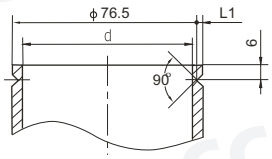

连接管尺寸

空气滤清器压差--流量曲线

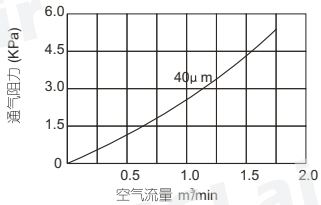

AF-22、AF-35型空气滤清器（新型）

外形尺寸

AF-22　AF-35

空气滤清器压差--流量曲线

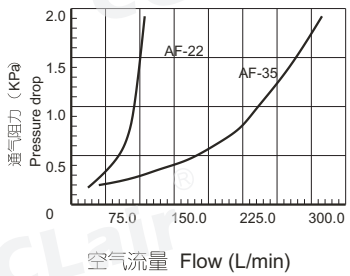

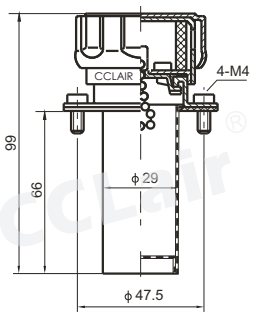

AF-22

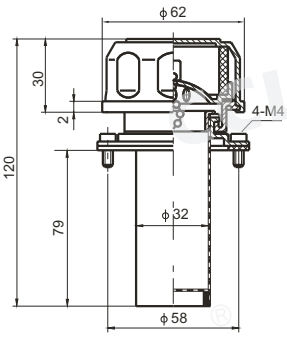

AF-35

版权所有,侵权必究

清洁盖

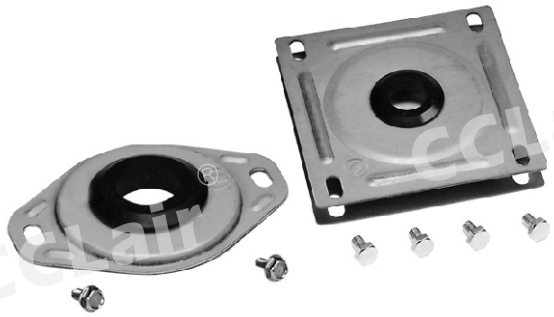

概述

以密封圈密封管路进入油箱，可随时活动清洗、检查及更换过滤器或缓冲器等。

订购码

FCL – 03

系列名称：
FCL 棱形清洁盖
FCF 方形清洁盖

管径尺寸：
03:3/8"
04:1/2"
06:3/4"

技术参数

型 号	管 径 (适用管子外径mm)	φB	φC	φD	φE	φF	φG	最大清洁孔径 φH	重量(Kg)
		(mm)							
FCL-03	3/8(φ15-17)	34	142	17	14	120	102	92	0.14
FCL-04	1/2(φ19-21)	40	142	17	14	120	102	92	0.14
FCL-06	3/4(φ23-27)	49	142	17	14	120	102	92	0.14
FCL-08	1(φ33-35)	60	142	17	14	120	102	92	0.14
FCL-10	1¼ (φ41-43)	70	142	17	14	120	102	92	0.14
FCL-12	1½ (φ46-49)	80	142	17	14	120	102	92	0.14
FCF-08	1(φ33-35)	60	185	17	12	150	—	170	0.64
FCF-10	1¼ (φ41-43)	70	185	17	12	150	—	170	0.62
FCF-12	1½ (φ46-49)	80	185	17	12	150	—	170	0.62
FCF-16	2(φ58-62)	96	185	28	12	150	—	170	0.60
FCF-20	2½ (φ73-77)	116	185	28	12	150	—	170	0.58
FCF-24	3(φ88-92)	130	185	28	12	150	—	170	0.56

外形尺寸

FCL

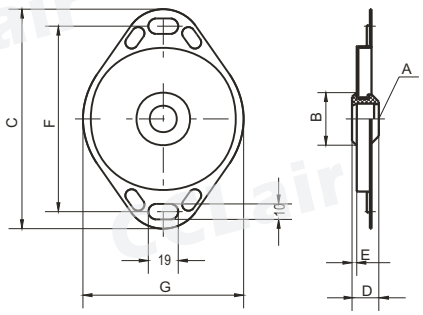

配螺栓 2-M8X12

FCF

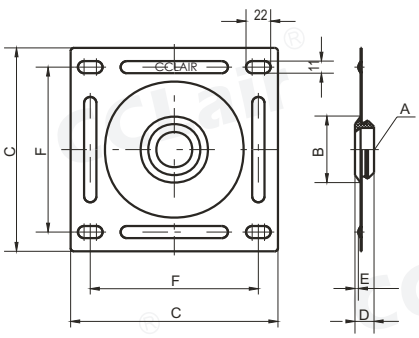

配螺栓 4-M10X16

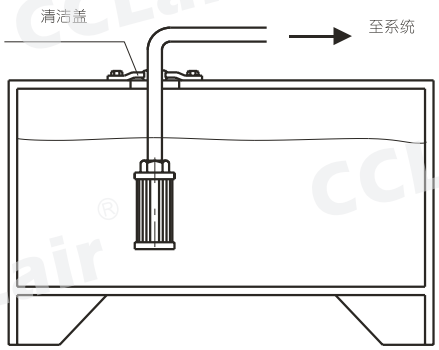

版权所有,侵权必究

YWZ-76~500系列液位液温计（传统型）

订购码

YWZ · BH 76 – T

- 系列名称：液位液温计
- 介质：BH:为水一乙二醇；省略:为一般液压油
- 螺钉中心距：E:详见技术参数
- 温度计：T:带温度计；省略:不带温度计

技术参数

型号	尺寸（mm）		
	L	E	B
YWZ-76 YWZ-76T	108	76	37
YWZ-80 YWZ-80T	112	80	42
YWZ-100 YWZ-100T	132	100	62
YWZ-125 YWZ-125T	157	125	87
YWZ-127 YWZ-127T	159	127	89
YWZ-150 YWZ-150T	182	150	112
YWZ-160 YWZ-160T	192	160	122
YWZ-200 YWZ-200T	232	200	162
YWZ-250 YWZ-250T	282	250	212
YWZ-254 YWZ-254T	286	254	216
YWZ-300 YWZ-300T	332	300	262
YWZ-350 YWZ-350T	382	350	312
YWZ-400 YWZ-400T	432	400	362
YWZ-450 YWZ-450T	482	450	412
YWZ-500 YWZ-500T	532	500	462

外形尺寸

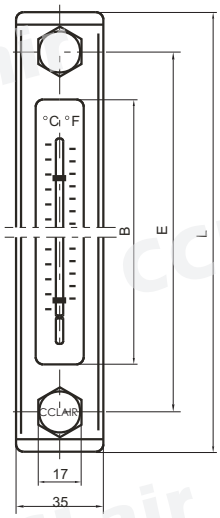

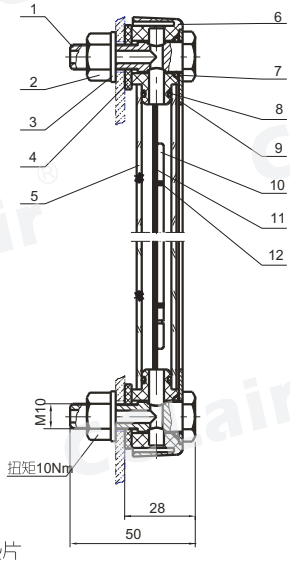

1、螺钉 2、螺母3、垫圈 4、密封垫片
5、标体 6、标头 7、O形圈 8、O形圈
9、外壳 10、温度计 11、标牌 12、扎丝

YB-M42×1.5圆形油标

技术参数

技术参数

1、使用温度-20~+100℃
2、使用最高压力 0.2 MPa

外形尺寸

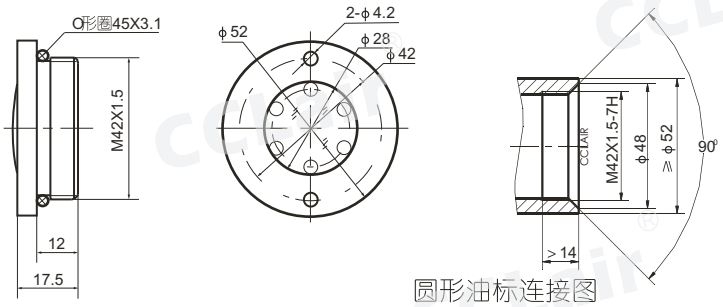

圆形油标连接图

版权所有,侵权必究

CYW-76~500系列传感式液位液温计

订购码

CYW	·	BH	–	76
系列名称		介质		螺钉中心距
传感式液位液温计		BH:为水一乙二醇 省略:为一般液压油		E:详见技术参数

外形尺寸

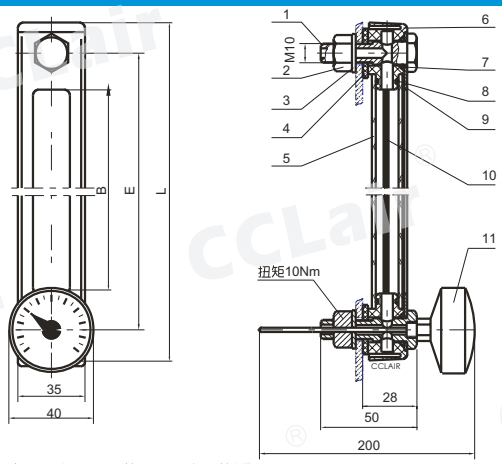

1、螺钉 2、螺母 3、垫圈 4、密封垫片
5、标体 6、标头 7、O形圈 8、O形圈
9、外壳 10、标牌 11、双金温度计

技术参数

型号	尺寸 (mm)		
	L	E	B
CYW-76	108	76	37
CYW-80	112	80	42
CYW-100	132	100	62
CYW-125	157	125	87
CYW-127	159	127	89
CYW-150	182	150	112
CYW-160	192	160	122
CYW-200	232	200	162
CYW-250	282	250	212
CYW-254	286	254	216
CYW-300	332	300	262
CYW-350	382	350	312
CYW-400	432	400	362
CYW-450	482	450	412
CYW-500	532	500	462

YD型液位计单向阀

外形尺寸

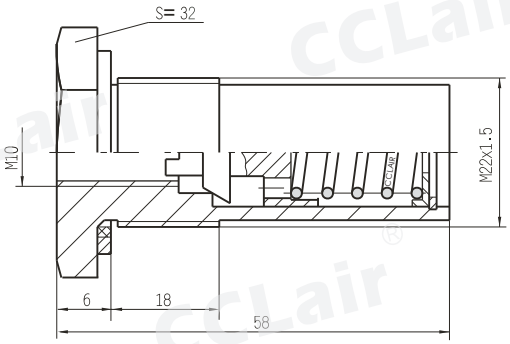

YD

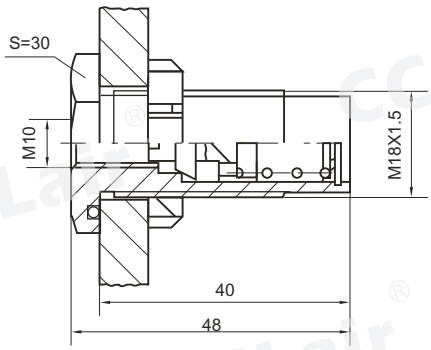

YDA

YD系列液位计用单向阀：可与YWZ液位计配套使用，以便拆装液位计时不用把油箱液放掉。

OW油水指示器

订购码

OW	24	·	BH
系列名称	电压		介质
油水指示器	24:使用电压≤DC24V 220:使用电压≤AC220V		BH:为一乙二醇 省略:为一般液压油

外形尺寸

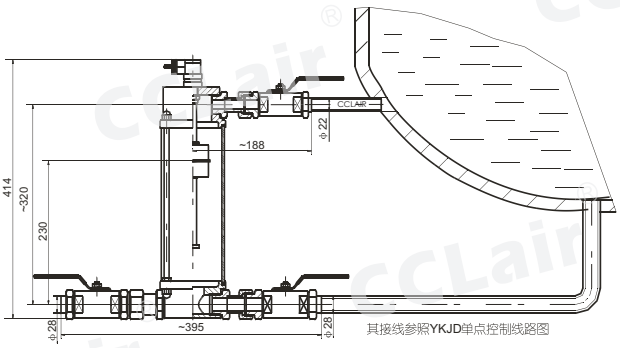

版权所有,侵权必究

LKSI液位控制指示器

符号

订购码

LKSI 24V · BH – 1 – 600 – K – R

系列名称 | 电压 | 介质 | 液位控制点数 | 连接距离 | 开关 | 标尺

液位控制指示器 24V或220VBH:为水一乙二醇 省略:为一般液压油 1、2、3…… A:详见说明 K:带磁保持开关 省略:普通开关 R:带标尺 省略:不带标尺

注：1、液位控制点间的最小间距90mm，标准的A为600，800，1000，1200，1500，1800mm
2、普通开关：即不带保磁型，只有当浮球在该点位置上才有动作，离开该点，开关触点就恢复原来的状态
磁保持开关：在该点动作后，浮球离开或下降保持动作后状态。
3、两连接法兰的距离有特殊要求，请来电或来函

技术参数

1、使用环境温度 (℃): -20～+100
2、动作时间 (ms): 1.7
3、寿命: (次)10^6
(一)12V 24V 36VDC
1、接触电阻 (Ω): 0.15
2、触点容量DC24(V)×0.2(A)
(二)110V 220VAC
1、接触电阻 (Ω): 0.2
2、触点容量Ac220；110(V)×0.2(A)

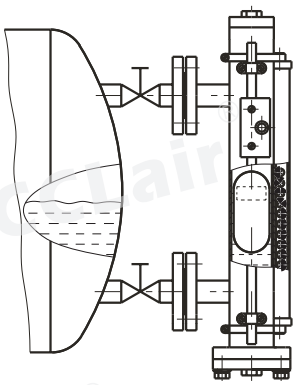

外形尺寸

普通型

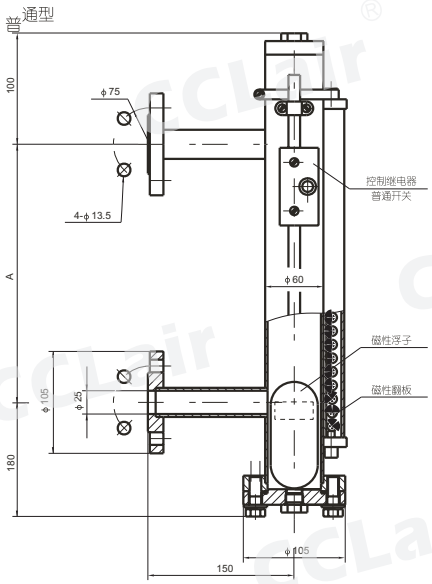

磁保持型

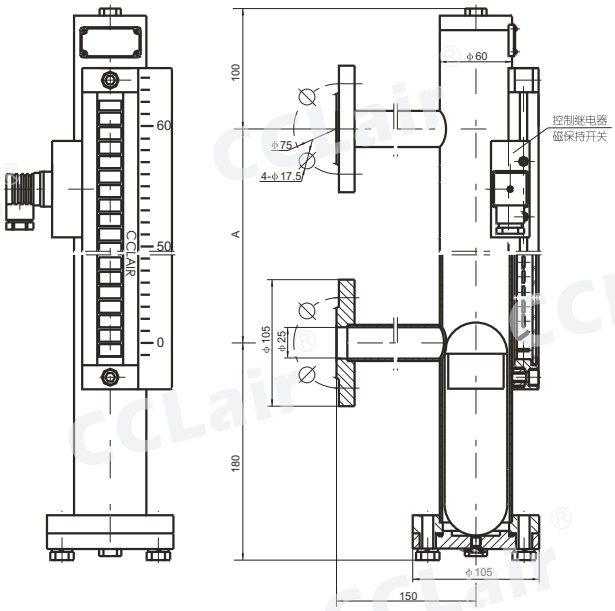

版权所有,侵权必究

YKJD系列液位控制继电器

订购码

YKJD	Q	24	·	BH	–	*	–	*	–	*	–	Z14
系列名称	系列代号	使用电压		介质		第1点液位		第2点液位		第3点液位		插座

液位液温计 Q:轻型　省略:普通型　24=DC:24V　220=AC:220V（仅用于YKJD）　BH:为水一乙二醇　省略:为一般液压油　L1　L2　L3　省略:标准型　Z14:配Z14插座（仅用于1点液位发讯）

注：各点之间最小间距为90mm

技术参数

型号	使用环境温度（℃）	动作时间(ms)	接触电阻（Ω）	触点容量		寿命(次)
YKJD	-20~+100	1.7	0.1	DC24(V)×0.2(A)	AC220(V)×0.02(A)	10^7

剖面图及安装尺寸

普通系列

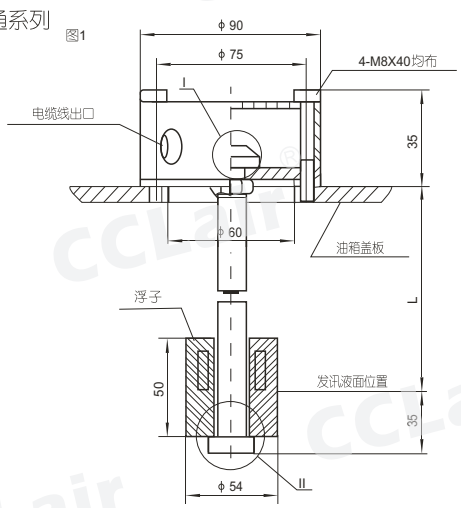

YKJD(省略型)

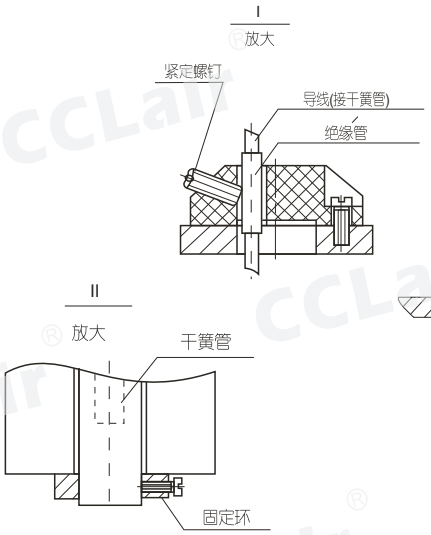

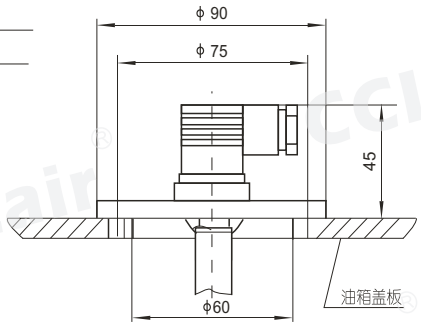

YKJD-*-*-*-*-Z14
Z14 插座(仅用于1点液位发讯)

轻型系列

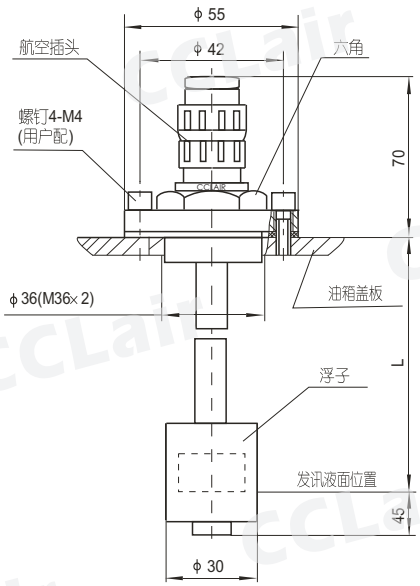

YKJDQ(省略型)

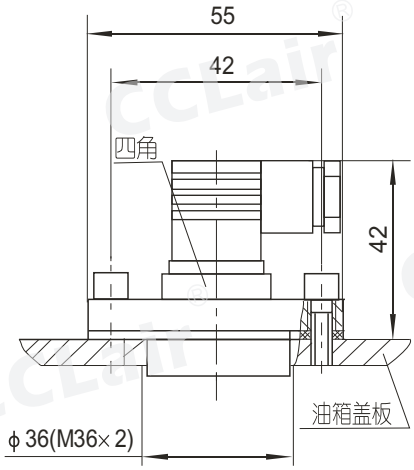

YKJDQ-*-*-*-*-Z14
Z14 插座(仅用于1点液位发讯)

注：轻型系列可法兰式安装或螺纹安装

版权所有,侵权必究

应用举例

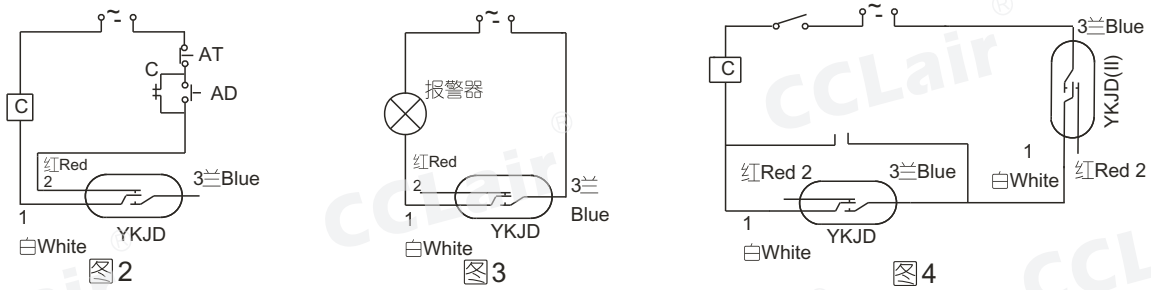

注：使用220V电压时，只有一对常开触点，无常闭触点。

1、图2是在油箱上应用的情况，当液面低于要求位置时，液位控制继电器YKJD动作:1与2断开，中间继电器C线圈断电，油泵电机停止工作。

2、图3是用在液压站油箱上作液面控制报警发讯装置，当液面低于要求时，液位控制继电器动作：1与3接通，报警器工作。

3、图4是应用在蓄水箱或某些自动控制油箱上实现自动供水或油。图5图6是安装简图，原理如下，当液面低于a1时，液位控制继电器YKJD <I> 动作(此时YKJD<II> 处于工作状态即1与3通)，1与3接通，中间继电器C线圈有电流通过 (C的常开触点闭合)供水或供油电机工作；当液位超a1时，继电器YKJD<1> 动作：1与3断开，电流通过常开触点C(此时仍处在闭合状态)使供水或油电机继续工作；当液面超过a2时，继电器YKJD <II> 动作 :1与3断开，供水或油电机停止工作，以后随液面下降，YKJD <II> 动作 :1与3接通，但YKJD<I> 的1与3仍处在断开状态，所以供液电机仍不工作，直到液面降到a1以下时，供液电机重新启动。

安装简图

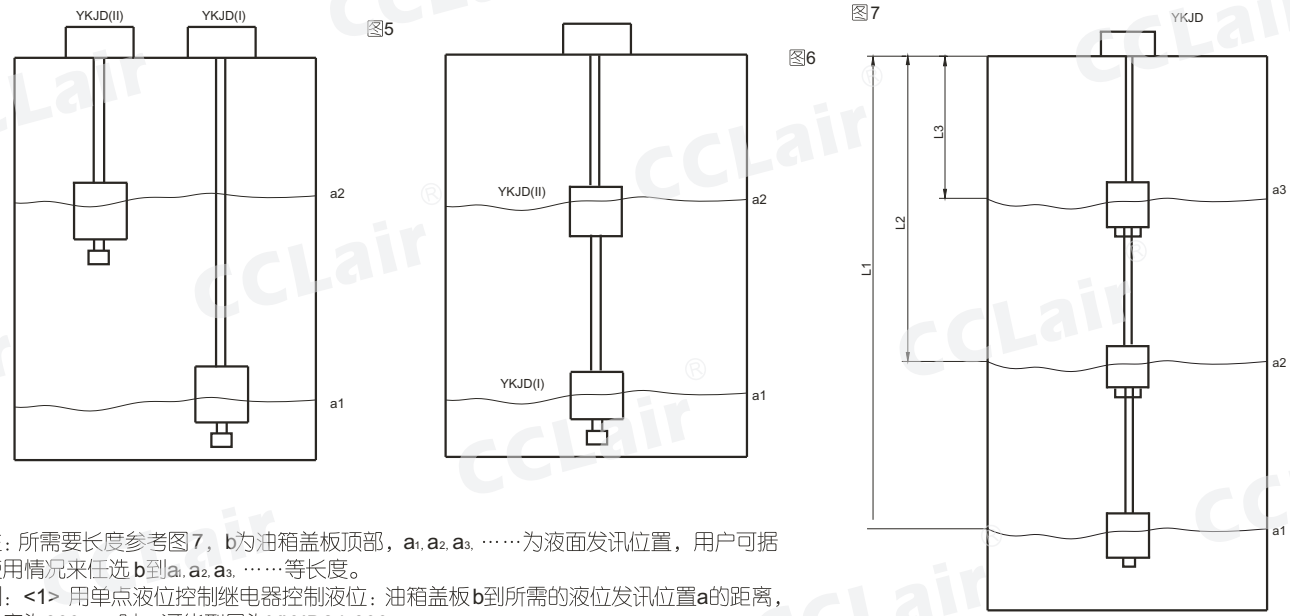

注：所需要长度参考图7，b为油箱盖板顶部，a_1, a_2, a_3, ……为液面发讯位置，用户可据使用情况来任选b到a_1, a_2, a_3, ……等长度。

例：<1> 用单点液位控制继电器控制液位：油箱盖板b到所需的液位发讯位置a的距离，长度为800mm时，订货型号为YKJD24-800。

<2>用多点液位控制继电器控制液位：油箱盖板b到所需的液位第 1点 a的距离为1000mm,第2点液位a的距离为500mm,第 3点a的距离350mm时,订货型号为YKJD24-1000-500-350若需更多的控制点，则型号以此类推。

版权所有,侵权必究

油箱清洗盖

技术参数

型号	A	B	C	D	E	n
YG - 250	250	ϕ225	ϕ200	100	50	6
YG - 300	300	ϕ275	ϕ250	125	50	6
YG - 350	350	ϕ325	ϕ300	160	63	8
YG - 400	400	ϕ375	ϕ350	160	63	8
YG - 450	450	ϕ425	ϕ400	200	80	12
YG - 500	500	ϕ475	ϕ450	250	80	12

外形尺寸

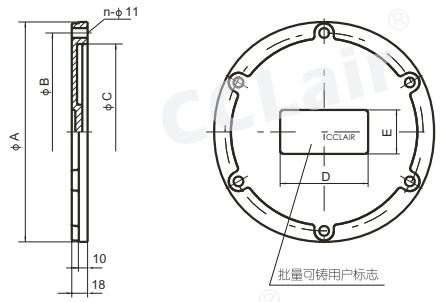

注：本公司配套提供清洗盖用密封垫。若用户需要清洗盖配套的法兰，我公司也可提供，请在原型号后加F即可，例如型号为YG-250F的法兰厚度均为18mm,内、外直径及螺孔分布圆直径同清洗盖A、C、B尺寸。

KF型压力表开关

订购码

KF – L 8 / 20 E

系列名称	连接方式	通径	压力表接头螺纹	压力
压力表开关	螺纹连接	8	M20×1.5	35MPa

KzF – L 8 E

系列名称	连接方式	通径	压力
压力表开关 KzF：直接连接式 KjF：间接连接式	螺纹连接	8	35MPa

外形尺寸

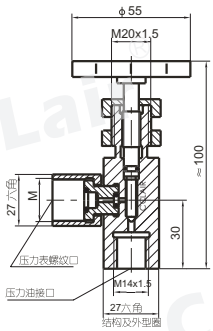

技术参数

型号	通径		压力 (MPa)	M
KjF — L8H	8 (m m)	M14×1.5	35	M14×1.5
KzF — L8H				M20×1.5
KF — L8/12E				M12×1.25
KF — L8/14E				M14×1.5
KF — L8/20E				M20×1.5

PTB系列测压装置

外形尺寸

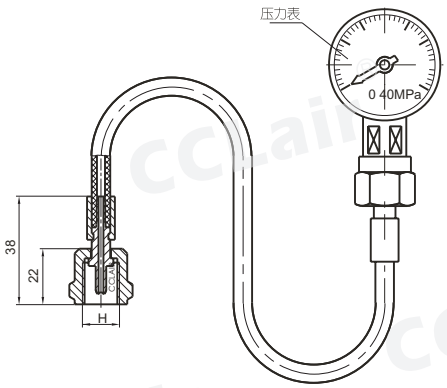

订购码

PTB – H* / P* – * – *

系列名称	测压接头尺寸	接压力表螺纹尺寸	测量范围	软管长度
测压装置	详见说明	详见说明	6=0~6MPa 25=0~25MPa 40=0~40MPa	详见说明

H1	M12×1.25
H2	M16
H3	M14×1.5
H4	M16×1.5

P1	M14×1.5
P2	M20×1.5
P3	G1/4
P4	G1/2

版权所有,侵权必究

PT系列微型高压测压接头

适用介质

矿物油 水一乙二醇 酒精 汽油 乳化液 磷酸脂(需要特殊订货)

技术参数

公称通径：3.0mm
软管通径：2.9mm
软管外径：6.0mm
重　　量：23g/m
适用温度：-40～+100℃
化学性能：耐酸性溶剂
环境适用性
耐臭氧和紫外线无吸湿性

最大动态压力: 40MPa
最大静态压力: 64MPa
最小爆破压力: 160MPa
最小弯曲半径: 30mm
寿　命：according to DIN 20024
安全系数: 静载荷时为 2.5 (static)
动载荷时为 4 (Dynamic)

外形尺寸

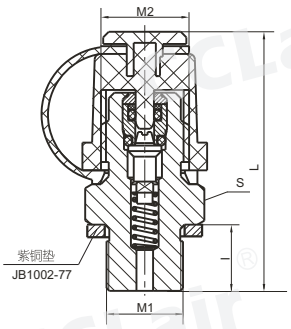

PT系列测压接头(不带排气)

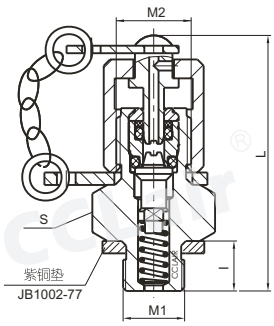

此图为不排气状态

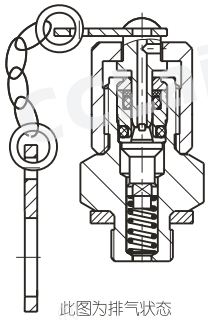

此图为排气状态

PPT系列测压接头(带排气)

(一)PT系列微型测压接头(不带排气)

订货型号	原旧型号	M1	M2	L	l	S	配测压胶管接头型号
PT-1	PT-00	M10×1	M12×1.25	41	8	17	H1
PT-2	PT-00A1	M10×1	M16	42	8	19	H2
PT-3	PT-00A2/D1-3/M14×1.5	M14×1.5	M16	46	12	19	H2
PT-4	DI-3/M10×1	M10×1	M16	42	8	19	H2
PT-5	DI-3/M12×1.5	M12×1.5	M16	46	12	19	H2
PT-6	DI-3/M18×1.5	M18×1.5	M16	46	12	24	H2
PT-7	DI-3/G1/4	G1/4	M16	46	12	19	H2
PT-8	BZ	M12×1.5	M14×1.5	50	12	17	H3
PT-9	KF-1/M10×1	M10×1	M16×1.5	46	11.5	19	H4
PT-10	KF-1/M12×1.5	M12×1.5	M16×1.5	46	11.5	19	H4
PT-11	KF-1/M14×1.5	M14×1.5	M16×1.5	46	11.5	19	H4
PT-12	KF-1/M18×1.5	M18×1.5	M16×1.5	46	11.5	24	H4

(二)PT系列微型测压接头(不带排气矩形圈密封)

订货型号	M1	M2	L	l	S	配测压胶管接头型号
PT-21	M10×1	M16	46.8	8	19	H2
PT-22	G1/4	M16	50.8	12	19	H2
PT-23	M14×1.5	M16	46.8	12	19	H2

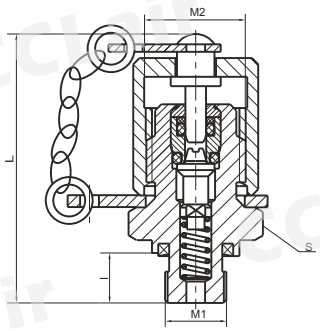

用户加工尺寸

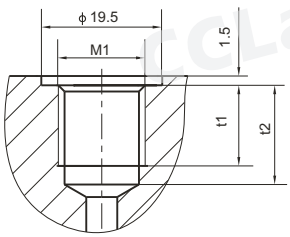

型号	M	t1	t2
PT-21	M10X1	10	13
PT-22	G1/4	13	16
PT-23	M14X1.5	13	16

版权所有,侵权必究

外形尺寸

(三)微型测压接头(不带排气O形圈密封)

订货型号	M1	M2	L	l	S	配测压胶管接头型号
DI-3/9/16-18UNF	9/16-18-UNF	M16	46.8	12	19	H2
KF-1/9/16-18UNF	9/16-18-UNF	M16×1.5	46.8	12	19	H4

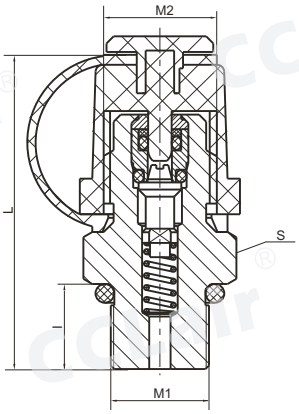

用户加工尺寸

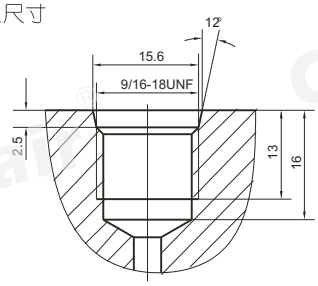

(四)带排气测压接头

订货型号	原旧型号	M1	M2	L	l	S	配测压胶管接头型号
PPT-1	PT1-00	M10×1	M12×1.25	33	8	17	H1
PPT-2	PT1-00A1	M10×1	M16	42	8	19	H2
PPT-3	PT1-00A2	M14×1.5	M16	46	12	19	H2
PPT-5	——	M12×1.5	M16	46	12	19	H2

(五)PTF系列管道测压接头

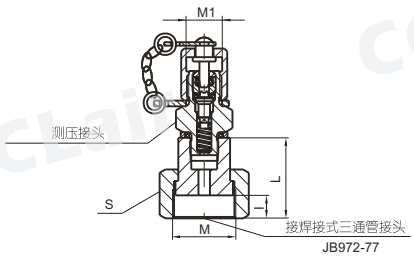

M	S	L	l	M1	可配测压胶管接头型号	订货型号
M22×1.5	27	28	8	M12×1.25 M16	H1 H2	PTF-M1/M 例：测压接头的螺纹为M16与管道相连接的螺纹为M22×1.5则表示为PTF-M16/M22×1.5
M27×1.5	32	29	9			
M30×1.5	36	30	10			
M36×2	41	31	11			
M42×2	50	35	15			
M52×2	60	37	17			
M60×2	70	39	19			

(六)PTS系列管路连接测压接头

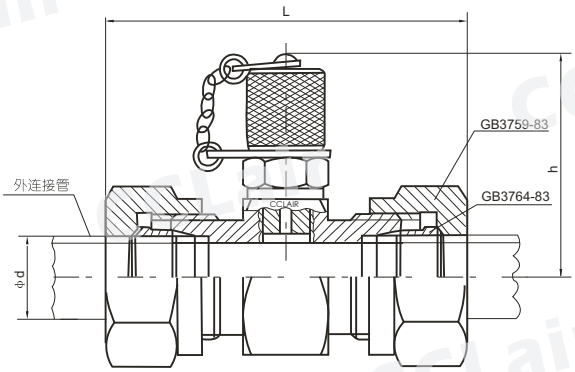

型 号	L	h	d	所配测压接头型号
PTS-6	69.5	54	6	PT-3
PTS-8	70.5		8	
PTS-10	72.5		10	
PTS-12			12	
PTS-14	75.5		14	
PTS-16			16	
PTS-18			18	
PTS-20	91.5	55	20	
PTS-22	93.5	58	22	
PTS-25	96.5		25	
PTS-28	97.5		28	

版权所有,侵权必究

HF系列微型高压软管接头总成

适用介质

矿物油 水一乙二醇 酒精 汽油 乳化液 磷酸脂(需要特殊订货)

技术参数

公称通径：3.0mm
软管通径：2.9mm
软管外径：6.0mm
重　　量：23g/m
适用温度：-40～+100℃
化学性能：耐酸性溶剂
环境适用性
耐臭氧和紫外线无吸湿性

最大动态压力: 40MPa
最大静态压力: 64MPa
最小爆破压力: 160MPa
最小弯曲半径: 30mm
寿　命 : according to DIN 20024
安全系数: 静载荷时为 2.5 (static)
动载荷时为 4 (Dynamic)

订购码

HF	J	J1	—	J	J1	—	2	—	P	—	1.5
系列名称	一端接头连接形式	一端接头连接螺纹		另一端接头连接形式	一端接头连接螺纹		公称通径		压力等级		软管长度
微型高压软管接头总成	J:铰接式 O:锥面密封式 H:快换式 P:直接接压力表 K:卡套式 G:固定螺纹式 E:外螺纹式	J、K、O型 1:M10×1 2:M14×1.5 P型 1:M14×1 2:M20×1.5 3:G1/4 4:G1/2 H型 1:M12×1.25 2:M16 3:M14×2.5 4:M16×1.5 G型 1:M12×1.25 2:M14×2.5 3:M16×1.5 E型 1:M14×1.5 2:G1/4		J:铰接式 O:锥面密封式 H:快换式 P:直接接压力表 K:卡套式 G:固定螺纹式 E:外螺纹式	J、K、O型 1:M10×1 2:M14×1.5 P型 1:M14×1 2:M20×1.5 3:G1/4 4:G1/2 H型 1:M12×1.25 2:M16 3:M14×2.5 4:M16×1.5 G型 1:M12×1.25 2:M14×2.5 3:M16×1.5 E型 1:M14×1.5 2:G1/4		2mm;3mm		40MPa		1.5mm

型号举例

1、微型高压软管两端可任意选定接头的连接形式。
2、用户欲订购一端是快换式接头，其接头螺纹为M16，另一端是直接接压力表，其接口螺纹为M14×1.5，通径为3mm，软管长度为1.5m的软管总成，订货型号是：HFH_2- P_1-3 - P - 1.5。
3、订购直接接压力表形式的软管总成时，若用户需要带压力表，则要在订单上说明压力表的量程及表径等。
4、软管总成示例图：

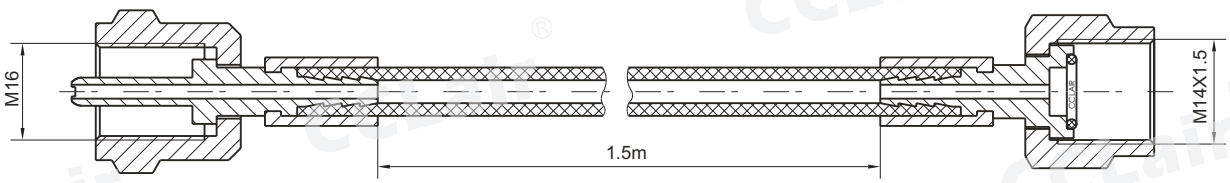

版权所有,侵权必究

外形尺寸

(三)结构简图及连接尺寸

1、铰接式 : HF J ※ 单位 :mm

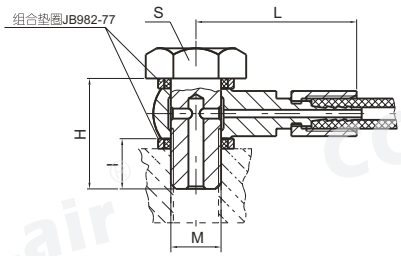

J※	M	S	I	H	L	组合垫圈
J1	M10×1	17	10	22	33	10
J2	M14×1.5	19	14	26	40	14

2、锥面密封式 : HF 0※ 单位 :mm

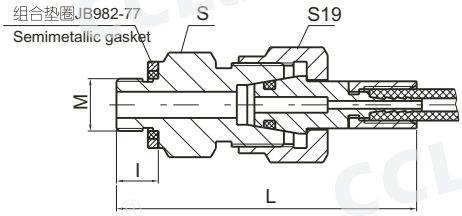

0※	M	I	L	S	组合垫圈
01	M10×1	8	54	17	10
02	M14×1.5	12	58	19	14

3、快换式 : HFH※ 单位 :mm

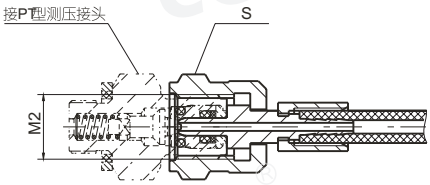

H※	M2	S
H1	M12×1.25	17
H2	M16	19
H3	M14×1.5	17
H4	M16×1.5	19

4、直接接压力表 : HFP※ 单位 :mm

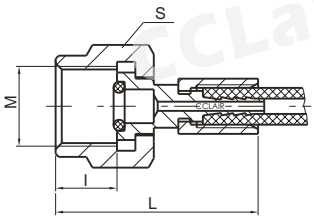

P※	M	S	L	I
P1	M14×1.5	17	34	10
P2	M20×1.5	24	42	18
P3	G1/4	17	34	10
P4	G1/2	27	35	11

5、卡套式 : HFK※ 单位 :mm

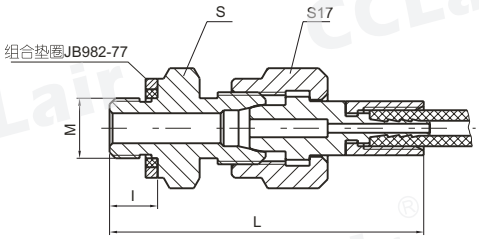

K※	M	I	L	S	组合垫圈
K1	M10×1	8	51	17	10
K2	M14×1.5	12	55	19	14

6、外固定螺纹式 : HFG※ 单位:mm

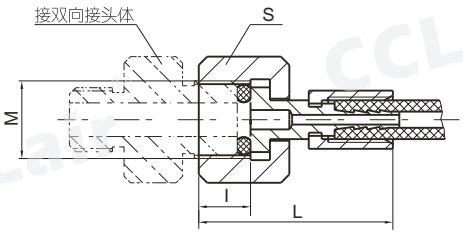

G※	M	S	I	L
G1	M12×1.25	17	8	31
G2	M14×1.5	17	10	33
G3	M16×1.5	19	10	33

7、速换式 : HFS※ 单位 :mm

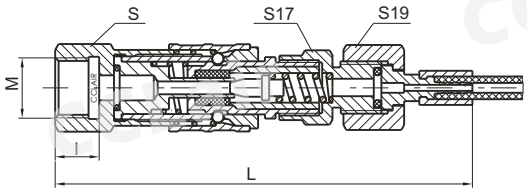

S※	M	I	L	S
S1	M14×1.5	12	104	19
S2	M20×1.5	14	106	24
S3	G1/4	12	104	19

8、外螺纹式 :HFE※ 单位 :mm

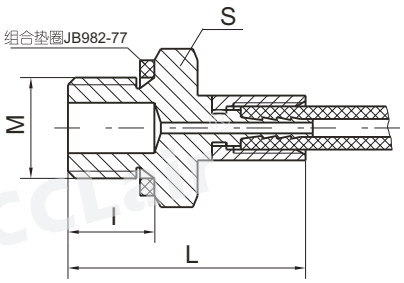

E※	M	I	L	S
E1	M14×1.5	12	34	19
E2	G1/4	12	34	19

版权所有,侵权必究

CY型测压装置

产品简介

测压装置是用来测试液压系统中压力点压力的，油液通过测压接头、软管总成到耐震压力表。在常规的液压系统中，要测试各压力点的压力，必须在各压点处安装压力表及压力表开关，如采用测压装置，各测压点只要安装测压接头，就可测试各压力点的压力，省去了压力表及压力表开关，从而简化管路。

测压装置分：三表式、二表式、单表式三种。

测压装置各压力表的量程范围

三表式	双表式	单表式
0～6MPa 0～25MPa 0～40MPa	0～6MPa 0～40MPa	0～40MPa

测压装置配测压软管总成1根长度为1.5m(可按用户要求长度订货)

注：上表各种压力表量程及软管总成长度可根据用户要求改变，在订货时特殊说明。压力表量程从大到小依次编写。

订购码

CY — 2 — 40 — M16 — PT-00

系列名称	压力表数量	压力表最大量程	测压装置螺纹	用户系统测压接头型号
测压装置	详见说明	详见说明	M16(特殊要注明)	PT-00

型号举例

需要CY型双表式测压装置时，如最大量程为40MPa,测压装置的接口螺纹为M16, 测压接头为PT-00,则订货号为：CY-2-40-M16-PT-00。

M
M14× 1.5
M16

外形尺寸

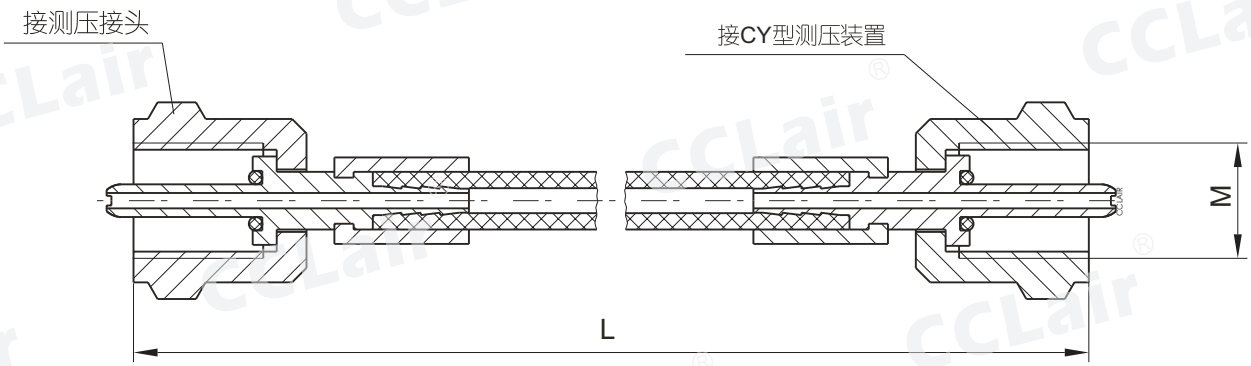

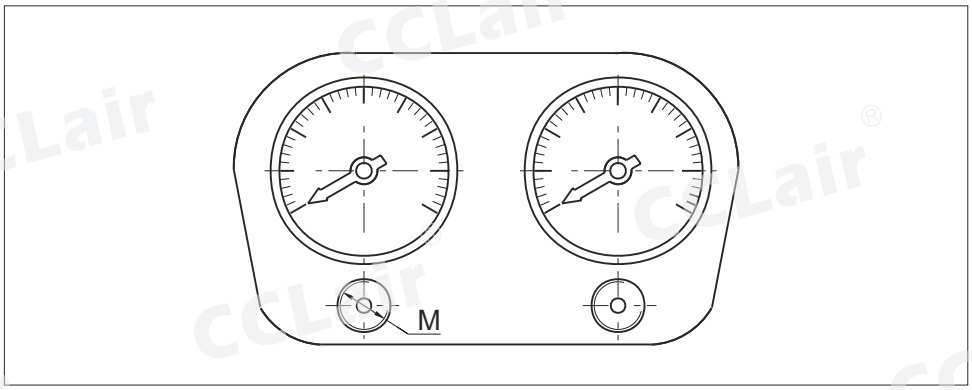

版权所有,侵权必究

GLS型手提式过滤装置

订购码

GLS	·	BH	–	10	×	10
系列名称		介质		公称流量		过滤精度
手提式过滤装置		BH:为水一乙二醇 省略:为一般液压油		10(L/min)		10、20、30(μm)

技术参数

1、流量 :10 L/min
2、过滤精度 :10、20、30μm
3、公称压力 :0.5MPa
4、电源 AC 220V(若用户使用直流电源请与我公司技术开发部联系)
5、功率 :180W
6、重量 :10.4Kg

外形尺寸

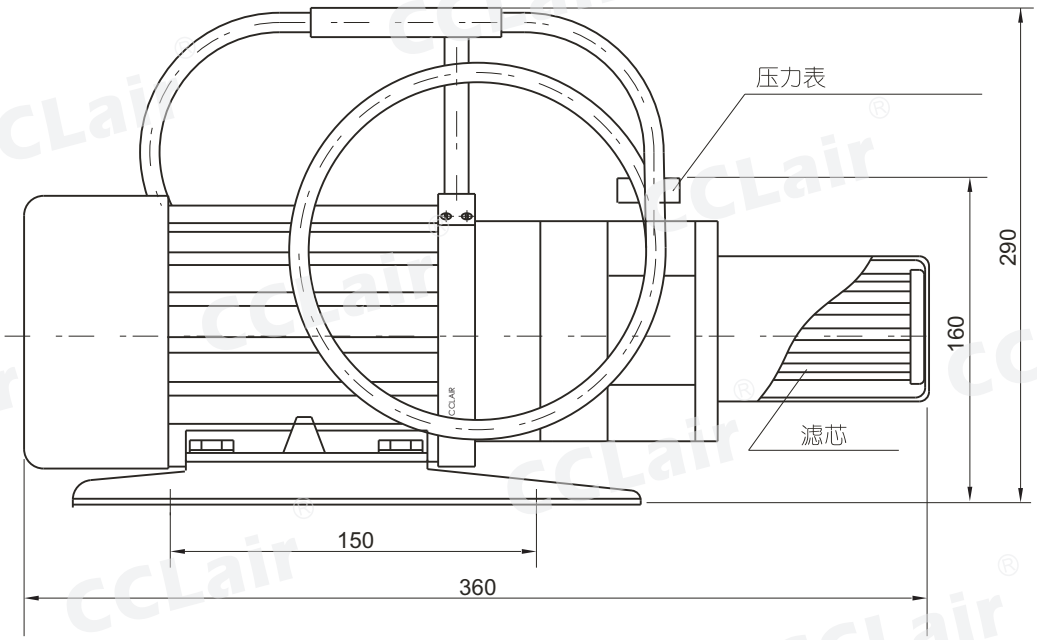

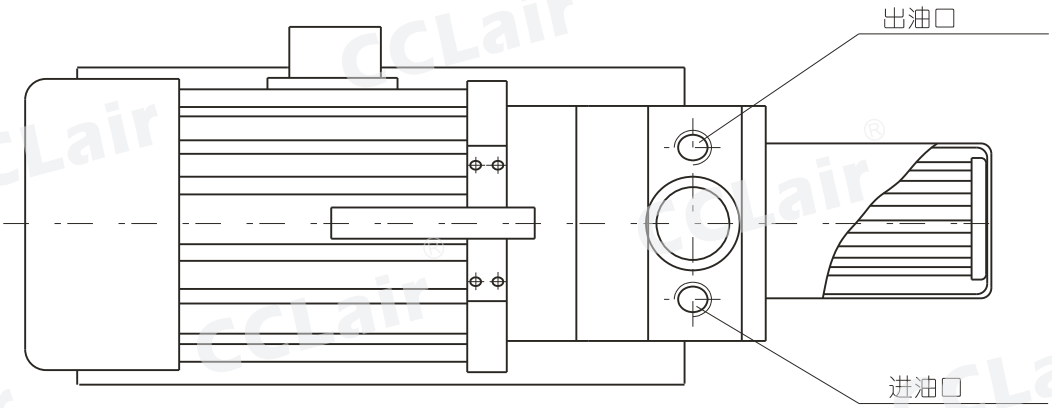

版权所有,侵权必究

LUC、LUCA、LUCB系列滤油车

符号

LUC · BH – 16 × 10 Q

系列名称	介质	公称流量	过滤精度	过滤材料
LUC:精细滤油车 LUCA:五级过滤精细滤油车 LUCB:可携带油筒精细滤油车	BH:为水一乙二醇 省略:为一般液压油	详见技术参数	详见技术参数	省略:过滤材料为纸质 Q:过滤材料为化纤 W:过滤材料为网式

符号

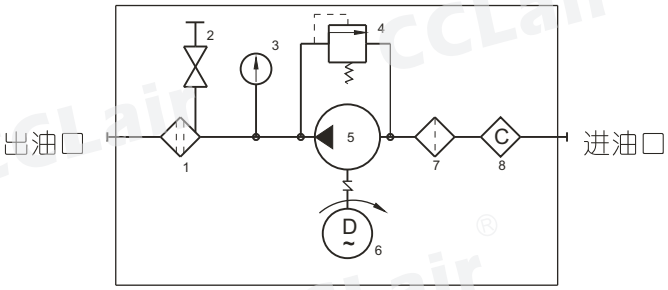

LUC LUCB

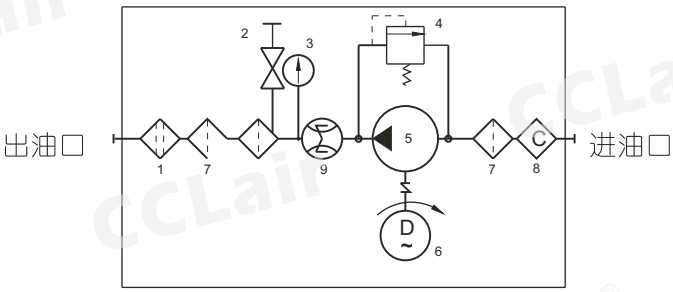

LUCA

1. 精过滤器
2. 排气阀
3. 压力表
4. 安全阀
5. 泵
6. 电动机
7. 粗过滤器
8. 磁性过滤器
9. 流量计

技术参数

型 号	公称流量 (L/min)	粗滤精度 (μm)	精滤精度 (μm)	原始压力损失 (MPa)	磁铁吸力 (N)	电机功率 (Kw)	电机电压 (V)	重量 (kg)
LUC-16*×#	16	100	3 5 10 20 30	＜0.02	2	0.37	AC:380	60
LUC-40*×#	40					0.75		90
LUC-63*×#	63					1.1		100
LUC-100*×#	100					1.5		110
LUC$^{A}_{B}$-16*×#	16					0.37		
LUC$^{A}_{B}$-40*×#	40					0.75		
LUC$^{A}_{B}$-63*×#	63					1.1		
LUC$^{A}_{B}$-100*×#	100					1.5		

版权所有,侵权必究

外形尺寸

1.LUC系列
LUC

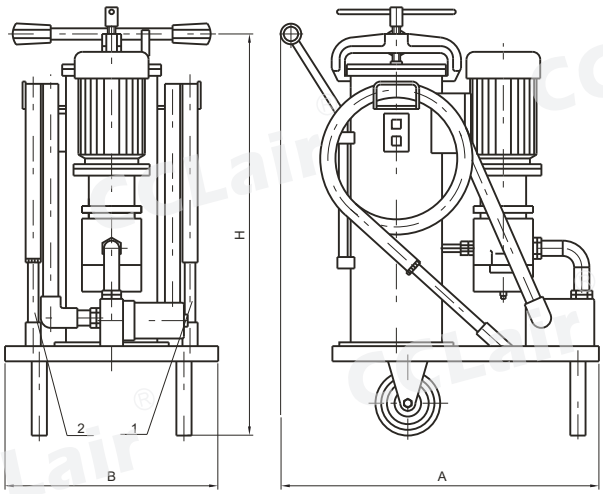

1、出油口
2、进油口

型 号	尺 寸 (mm)		
	H	A	B
LUC-16 × *	920	470	350
LUC-40 × *	930	648	400
LUC-63 × *	960	560	400
LUC-100 × *	960	560	400

2. LUCA系列
LUCA

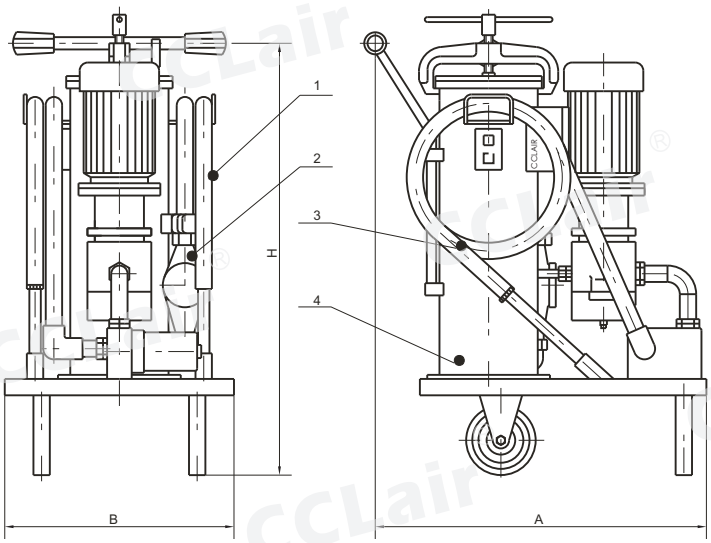

1、出油口
2、流量计
3、吸油口
4、三级过滤器

型 号	尺 寸 (mm)		
	H	A	B
LUCA-16×*	1060	650	450
LUCA-40×*	1080	700	500
LUCA-63×*	1120	740	500
LUCA-100× *	1120	740	500

版权所有,侵权必究

外形尺寸

3. LUCB系列
LUCB

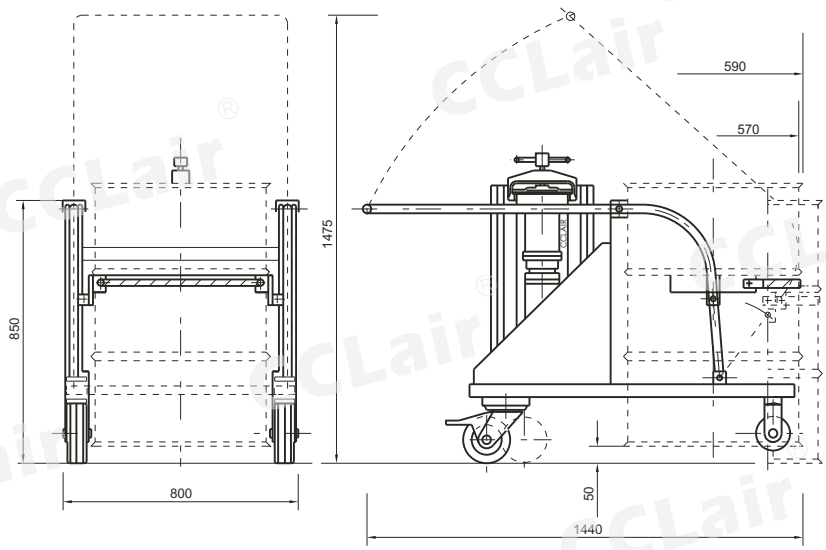

用户自配附件与易损备件

型 号	备 件 名 称			
	粗过滤滤芯型号	精过滤滤芯型号	骨架式油封(3)	PVC增强软管(长2m)(内径)mm
LUC-16×*	CWU-16×100-J	CZX-16×*#	20×40×10	吸油，回油φ19
LUC-40×*/LUCB-40×*	CWU-40×100-J	CZX-40×*#	25×45×10	吸油φ32，回油φ25
LUC-63×*/LUCB-63×*	CWU-63×100-J	CZX-63×*#	25×45×10	吸油φ32，回油φ25
LUC-100×*/LUCB-100×*	CWU-100×100-J	CZX-100×*#	30×50×10	吸油φ32，回油φ25

备 件 名 称						
型 号	粗过滤滤芯型号	三级过滤筒			骨架式油封(3) HG4-692-67	PVC增强软管(长2m)(内径)mm
		粗滤器滤芯一级滤芯型号	粗滤器滤芯二级滤芯型号	精过滤滤芯型号		
LUCA-16×*	CWUA-16×100-J	CXXA1-16×80	CXXA2-16×50	CZXA-16×*#	20×40×10	吸油，回油φ19
LUCA-40×*	CWUA-40×100-J	CXXA1-40×80	CXXA2-40×50	CZXA-40×*#	25×45×10	吸油φ32，回油φ25
LUCA-63×*	CWUA-63×100-J	CXXA1-63×80	CXXA2-63×50	CZXA-63×*#	25×45×10	吸油φ32，回油φ25
LUCA-100×*	CWUA-100×100-J	CXXA1-100×80	CXXA2-100×50	CZXA-100×*#	30×50×10	吸油φ32，回油φ25

注：(1) *表示过滤精度。若使用介质为水一乙二醇，公称流量63L/min，过滤精度5μm，过滤材质为纸质时，滤油车的型号为LUC BH-63×5或LUCA·BH-63×5，精滤器滤芯的型号为CZX·BH-63×5或CZXABH-63×5。
表示过滤材料。省略为纸质过滤材料，Q为玻璃纤维材料，W为网式过滤材料。
(2) 为了确保滤油车额定流量，并能正常使用，用户自配油管的内径应符合上表规格：并注意，在工作中吸油管不得有压扁现象，以免油泵损坏，吸油高度差＜500mm。吸油软管不得加长；回油软管不得长于8m。
(3) 指油泵轴封。

版权所有,侵权必究

LUCD系列滤油车

符号

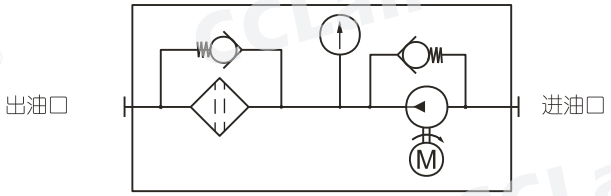

订购码

LUCD	·	BH	–	40	×	3
系列名称		介质		公称流量		过滤精度
精细滤油车		BH:为水一乙二醇 省略:为一般液压油		详见技术参数		详见技术参数

技术参数

型 号	流 量 (L/min)	过滤精度 (μm)	原始压力损失 (MPa)	电机功率 (Kw)	电机电压 (V)	滤芯型号
LUCD-40 ×*	40	3	<0.02	0.75	AC:380	LH1300R*BN/HC
LUCD-63 ×*	63	5 10		1.1		
LUCD-100 ×*	100	20		1.5		

外形尺寸

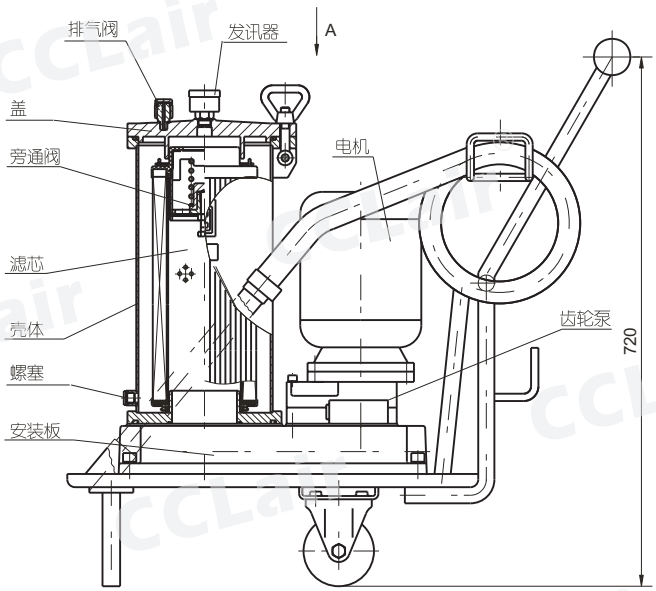

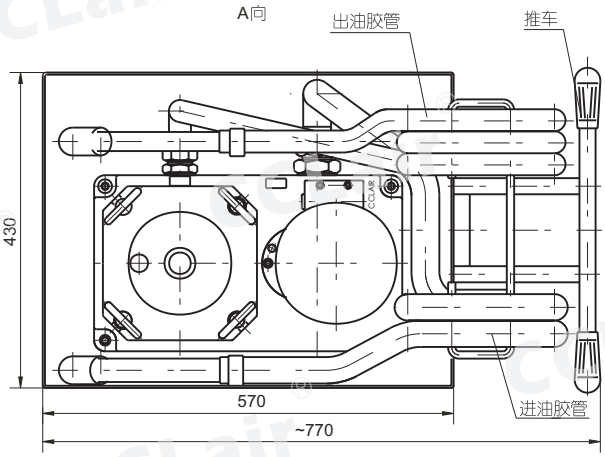

版权所有,侵权必究

TUC型台式滤油装置

符号

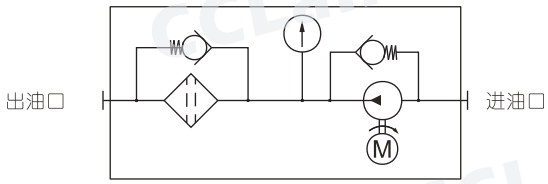

订购码

TUC	·	BH	–	40	×	3
系列名称		介质		公称流量		过滤精度
台式细滤油车		BH:为水一乙二醇 省略:为一般液压油		详见技术参数		详见技术参数

技术参数

型 号	流 量 (L/min)	过滤精度 (μm)	原始压力损失 (MPa)	电机功率 (Kw)	电机电压 (V)	滤芯型号
TUC-40×*	40	3 5 10 20	<0.02	0.75	AC:380	LH1300R*BN/HC
TUC-63×*	63			1.1		
TUC-100×*	100			1.5		

外形尺寸

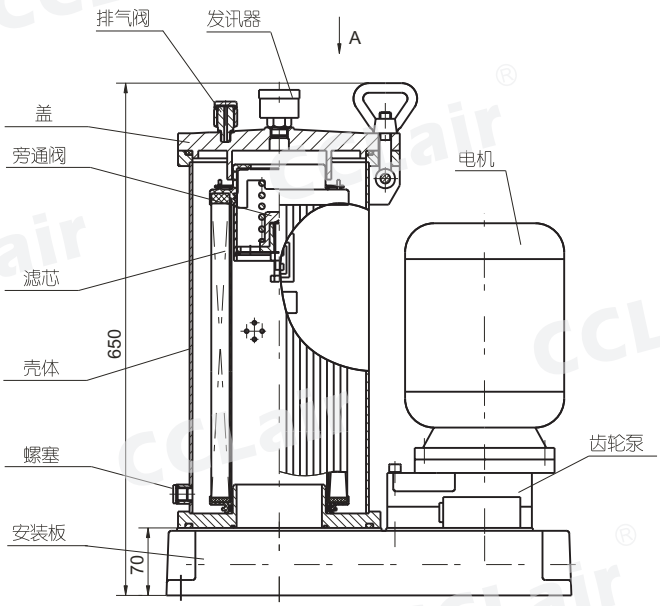

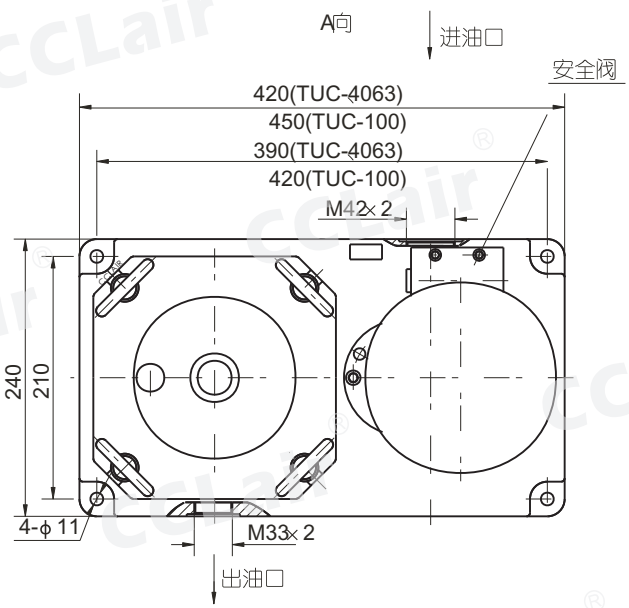

版权所有,侵权必究

管夹

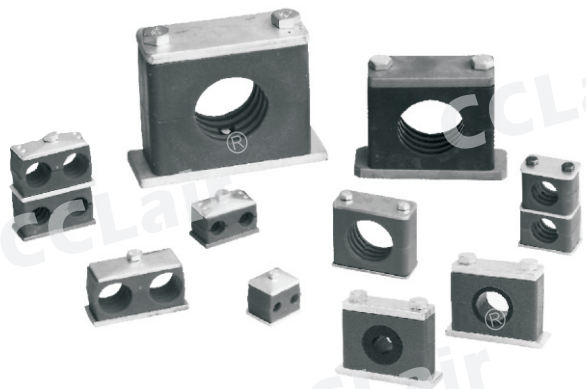

产品范围

轻型系列管夹应用于6种尺寸系列的普通机械压力管子，管子外径ϕ6~57mm。

双联系列管夹应用于5种尺寸系列的普通机械压力管子，管子外径ϕ6~42mm。

重型系列管夹应用于10种尺寸系列的高机械压力管子，管子外径ϕ8~406mm。

订购码

T	L	P	G	1	—	3	20
系列名称	产品系列	材料	内表面	组合		尺寸系列	直径
管夹	L:轻型系列 L:轻型系列 L:轻型系列	P:聚丙烯 T:尼龙6 H:铝	G:凹槽型 S:光滑型			详见说明	详见说明

对单个零件及附件系列有对应的订货代号，它仅根据系列代号变化而变化。

材料特性

特　性	聚丙烯 (PP)	尼　龙 (PA 6)	铝
密度	0.906 g/cm³	1.12-1.15 g/cm³	2.65 g/cm³
弯曲强度	36N/mm²	130···200N/mm²	70N/mm²
冲击韧性	不断	不断	
压缩强度	90N/mm²	120N/mm²	HB500-600N/mm²
弹性模量	1500N/mm²	3000N/mm²	70.000N/mm²
拉伸强度	25-35N/mm²	80-90N/mm²	180N/mm²
耐温	-30···+90℃	-40···+120℃	300℃
颜色	绿	黑	

根据要求可选用其它材料

安装说明

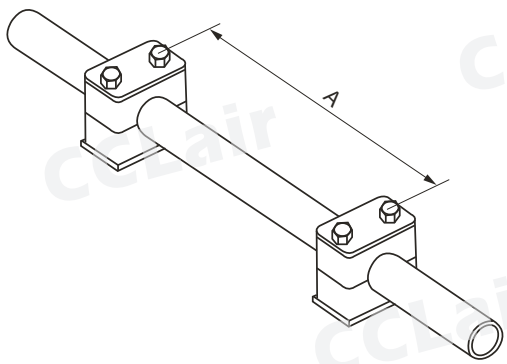

管子外径(mm)	管子距离(m)
6-14	0.9
15-22	1.2
23-28	1.5
30-38	2
40-48.3	2.5
50-57	3
60.3-70	3.4
73-88.9	3.7
90-108	4
114.3-133	4.3
140-165.1	5
168.3-220	5.5
219.1-323.9	6.5
356-406	7.5

当弯头或弯管处用管夹固定时，应该尽可能近地在弯管的两边。

版权所有,侵权必究

安装说明

装配在焊接板上

装配前，为更好地确定管夹的方向，建议先在固定处做好标记后焊上焊接板，嵌上管夹体的下半部分，放上需固定的管子。再放上另一半管夹体和盖板，用螺钉擦紧。

切忌直接焊接已装好管夹的底板。

装在导轨上

导轨可焊在基础上，或用螺钉固定，随后将导轨螺母推入轨内并转90度，将下半个管夹体嵌入螺母，入上需固定的管子，再放上上半个管夹体和盖板，用螺钉固定。

叠起装配

导轨可焊在基础上，或用螺钉固定，先装上下半个管夹体，放上需固定的管子，再放上上半个管夹体，用螺钉固定，通过防松盖板防止它转动。然后安装第二个管夹，方法同上。

弯管的装配

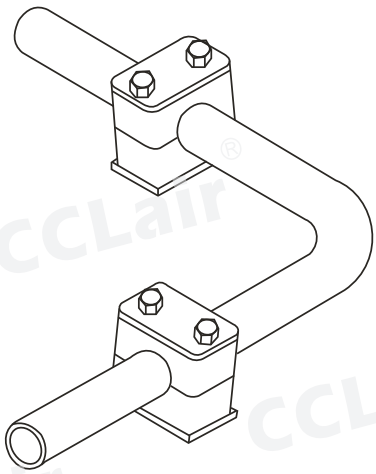

弯配弯管时，应直接在弯管的前部和后部用黎明管夹固定。建议这样的支承点应为固定位置。

螺栓的紧固力矩和管上的轴向夹持力

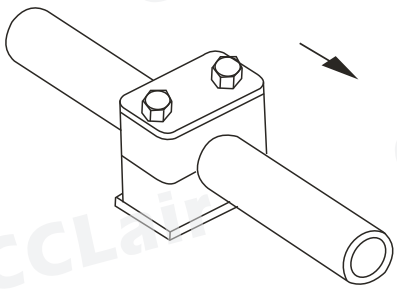

管上的轴的夹持力(根据DIN 3015第10部分)是一个平均值，它是由3次试验值计算出来的。 试验时用一根按照DIN 2448的St37号钢管，温度为23℃，管上有静磨擦。管夹在管子的轴向上受到一个列出的测试力(F)时，管夹内的管子不会滑动。

轻型系列(按照DIN 3015第1部分)

尺寸系列	固定用螺栓GB5782-86	聚丙烯		尼龙6	
		螺栓紧固力矩(Nm)	管子夹持力F(KN)	螺栓紧固力矩(Nm)	管子夹持力F(KN)
0	M6	8	0.6	10	0.6
1		8	1.1	10	0.7
2		8	1.3	10	0.8
3		8	1.4	10	1.6
4		8	1.5	10	1.7
5		8	1.9	10	2.0
6		8	2.0	10	2.5

重型系列(按照DIN 3015第2部分)

尺寸系列	固定用螺栓GB5782-86	聚丙烯		尼龙6		铝	
		螺栓紧固力矩(Nm)	管子夹持力F(KN)	螺栓紧固力矩(Nm)	管子夹持力F(KN)	螺栓紧固力矩(Nm)	管子夹持力F(KN)
1	M10	12	1.6	20	4.2	30	12.1
2		12	2.9	20	4.5	30	15.1
3		15	3.3	25	5.1	35	15.5
4	M12	30	8.2	40	9.3	55	29.4
5	M16	45	11.0	55	21.0	120	34.9
6	M20	80	14.0	150	25.8	220	50.0
7	M24	110	28.0	200	32.0	250	70.6
8	M30	180	40.0	350	48.0	500	84.5
9						500	181.5
10						600	244.5

双联系列(按照DIN 3015第3部分)

尺寸系列	固定用螺栓GB5782-86	聚丙烯		尼龙6	
		螺栓紧固力矩(Nm)	管子夹持力F(KN)	螺栓紧固力矩(Nm)	管子夹持力F(KN)
1	M6	5	0.9	5	0.9
2	M8	12	2.1	12	2.2
3		12	1.9	12	2.0
4		12	2.7	12	2.9
5		8	1.7	8	2.5

版权所有,侵权必究

安装说明

组合系列
轻型

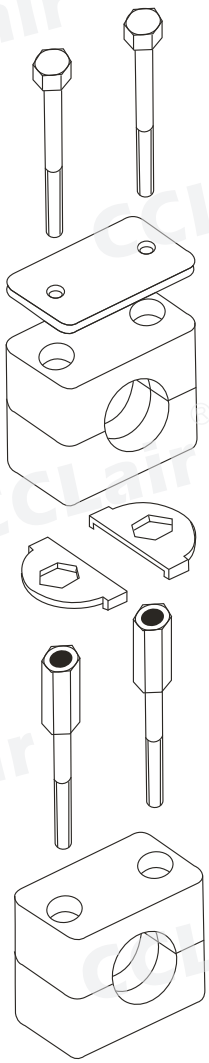

订货代号
TLPG16-***
+ TLPG18-***

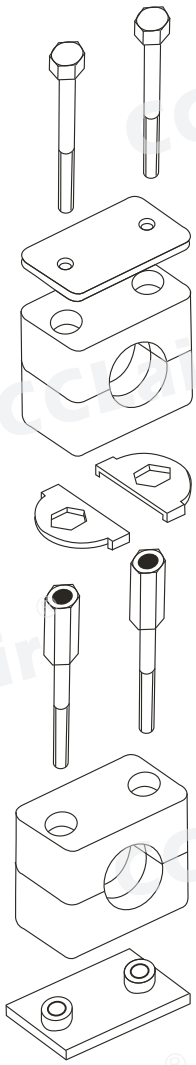

订货代号
TLPG3-***
+ TLPG18-***

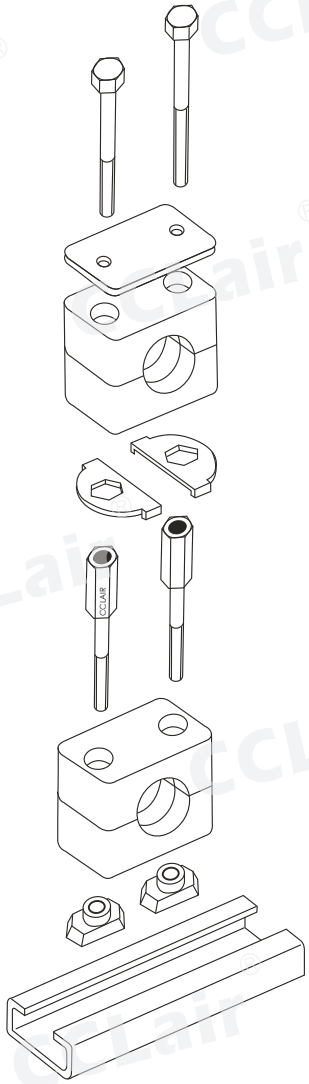

订货代号
TLPG12-***
+ TLPG18-***
+ TL-E*

版权所有,侵权必究

安装说明

组合系列
重型

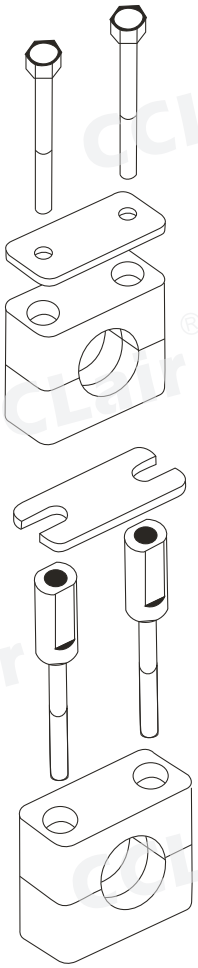

订货代号
THPG16-***
+ THPG5-***

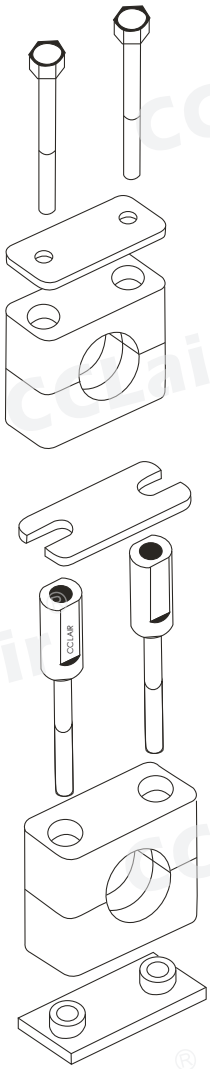

订货代号
THPG1-***
+ THPG5-***

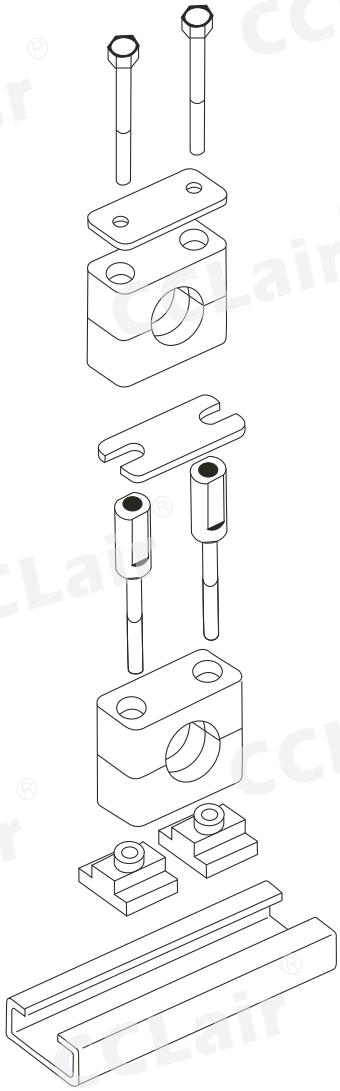

订货代号
THPG3-***
+ THPG5-***
+ TH-E*

版权所有,侵权必究

安装说明

组合系列
双联

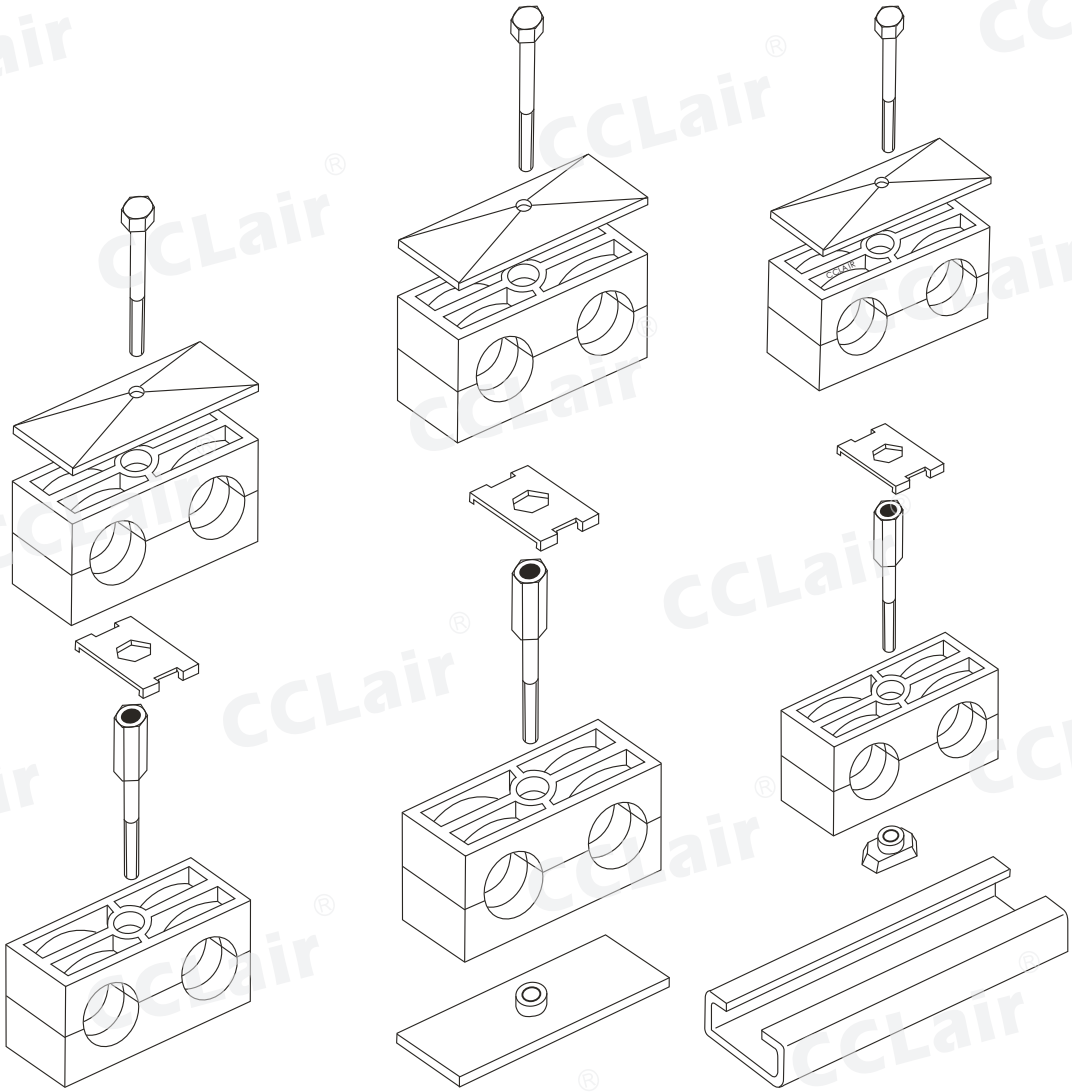

订货代号
TTPG16-***
+ TTPG8-***

订货代号
TTPG1-***
+ TTPG8-***

订货代号
TTPG4-***
+ TTPG8-***
+ TL-E*

版权所有,侵权必究

安装说明

1、轻型系列

(本产品符合德国标准 DIN3015 Teil1)

订货代号
TLPG — 轻型塑料管夹内孔凹槽型
TLPS — 轻型塑料管夹内孔光滑
TLNG — 轻型尼龙管夹内孔凹槽型
TLNS — 轻型尼龙管夹内孔光滑
(根据要求，请调换“订货代号”中的标准缩写“TLPG 部分)

尺寸系列	外径	英寸内径	英寸外径	管夹底板短，焊接固定，用开槽圆柱头螺钉加垫圈压紧管夹。	管夹底板短，焊接固定，用内六角螺钉加垫圈压紧管夹	管夹底板短，焊接固定，用外六角螺栓加盖板压紧管夹	管夹底板用焊接或螺栓固定，用开槽圆柱头螺钉加垫圈压紧管夹。	管夹底板用焊接或螺栓固定，用内六角螺钉加垫圈压紧管夹。
				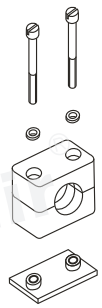	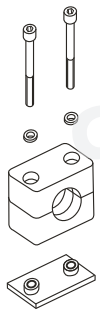	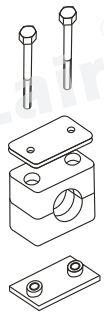	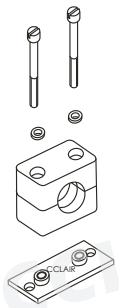	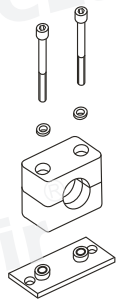
				订货代号	订货代号	订货代号	订货代号	订货代号
0	6 6.4 8 9.5 10 12	G1/8	1/4 5/16 3/8	TLPG1-006 TLPG1-006.4 TLPG1-008 TLPG1-009.5 TLPG1-010 TLPG1-012	TLPG2-006 TLPG2-006.4 TLPG2-008 TLPG2-009.5 TLPG2-010 TLPG2-012	TLPG3-006 TLPG3-006.4 TLPG3-008 TLPG3-009.5 TLPG3-010 TLPG3-012	TLPG4-006 TLPG4-006.4 TLPG4-008 TLPG4-009.5 TLPG4-010 TLPG4-012	TLPG5-006 TLPG5-006.4 TLPG5-008 TLPG5-009.5 TLPG5-010 TLPG5-012
1	6 6.4 8 9.5 10 12	G1/8	1/4 5/16 3/8	TLPG1-106 TLPG1-106.4 TLPG1-108 TLPG1-109.5 TLPG1-110 TLPG1-112	TLPG2-106 TLPG2-106.4 TLPG2-108 TLPG2-109.5 TLPG2-110 TLPG2-112	TLPG3-106 TLPG3-106.4 TLPG3-108 TLPG3-109.5 TLPG3-110 TLPG3-112	TLPG4-106 TLPG4-106.4 TLPG4-108 TLPG4-109.5 TLPG4-110 TLPG4-112	TLPG5-106 TLPG5-106.4 TLPG5-108 TLPG5-109.5 TLPG5-110 TLPG5-112
2	12.7 13.5 14 15 16 17.2 18	G1/4 G3/8	1/2 5/8	TLPG1-212.7 TLPG1-213.5 TLPG1-214 TLPG1-215 TLPG1-216 TLPG1-217.2 TLPG1-218	TLPG2-212.7 TLPG2-213.5 TLPG2-214 TLPG2-215 TLPG2-216 TLPG2-217.2 TLPG2-218	TLPG3-212.7 TLPG3-213.5 TLPG3-214 TLPG3-215 TLPG3-216 TLPG3-217.2 TLPG3-218	TLPG4-212.7 TLPG4-213.5 TLPG4-214 TLPG4-215 TLPG4-216 TLPG4-217.2 TLPG4-218	TLPG5-212.7 TLPG5-213.5 TLPG5-214 TLPG5-215 TLPG5-216 TLPG5-217.2 TLPG5-218
3	19 20 21.3 22 23 25	G1/2	3/4 1	TLPG1-319 TLPG1-320 TLPG1-321.3 TLPG1-322 TLPG1-323 TLPG1-325	TLPG2-319 TLPG2-320 TLPG2-321.3 TLPG2-322 TLPG2-323 TLPG2-325	TLPG3-319 TLPG3-320 TLPG3-321.3 TLPG3-322 TLPG3-323 TLPG3-325	TLPG4-319 TLPG4-320 TLPG4-321.3 TLPG4-322 TLPG4-323 TLPG4-325	TLPG5-319 TLPG5-320 TLPG5-321.3 TLPG5-322 TLPG5-323 TLPG5-325
4	26.9 28 30	G3/4		TLPG1-426.9 TLPG1-428 TLPG1-430	TLPG2-426.9 TLPG2-428 TLPG2-430	TLPG3-426.9 TLPG3-428 TLPG3-430	TLPG4-426.9 TLPG4-428 TLPG4-430	TLPG5-426.9 TLPG5-428 TLPG5-430
5	32 33.7 35 38 40 42	G1 G1/4	1 1/4 1 1/2	TLPG1-532 TLPG1-533.7 TLPG1-535 TLPG1-538 TLPG1-540 TLPG1-542	TLPG2-532 TLPG2-533.7 TLPG2-535 TLPG2-538 TLPG2-540 TLPG2-542	TLPG3-532 TLPG3-533.7 TLPG3-535 TLPG3-538 TLPG3-540 TLPG3-542	TLPG4-532 TLPG4-533.7 TLPG4-535 TLPG4-538 TLPG4-540 TLPG4-542	TLPG5-532 TLPG5-533.7 TLPG5-535 TLPG5-538 TLPG5-540 TLPG5-542
6	44.5 45 48 50 50.8 52 55 57	G1/2	1 3/4 2 2 1/4	TLPG1-644.5 TLPG1-645 TLPG1-648 TLPG1-650 TLPG1-650.8 TLPG1-652 TLPG1-655 TLPG1-657	TLPG2-644.5 TLPG2-645 TLPG2-648 TLPG2-650 TLPG2-650.8 TLPG2-652 TLPG2-655 TLPG2-657	TLPG3-644.5 TLPG3-645 TLPG3-648 TLPG3-650 TLPG3-650.8 TLPG3-652 TLPG3-655 TLPG3-657	TLPG4-644.5 TLPG4-645 TLPG4-648 TLPG4-650 TLPG4-650.8 TLPG4-652 TLPG4-655 TLPG4-657	TLPG5-644.5 TLPG5-645 TLPG5-648 TLPG5-650 TLPG5-650.8 TLPG5-652 TLPG5-655 TLPG5-657

如果要求不同的型式，我们可按分散零件订货

版权所有,侵权必究

安装说明

(本产品符合德国标准 DIN3015 Teil1)

订货代号

TLPG- 轻型塑料管夹内孔凹槽型

TLPS- 轻型塑料管夹内孔光滑

TLNG- 轻型尼龙管夹内孔凹槽型

TLNS- 轻型尼龙管夹内孔光滑

(根据要求，请调换“订货代号”中的标准缩写“TLPG”部分)

尺寸系列	外径	英寸内径	英寸外径	管夹底板用焊接或螺栓固定，用外六角螺栓加盖板压紧管夹	管夹用开槽圆柱头螺钉加垫圈和道导螺母压紧(在导轨上)	管夹用内六角螺钉加垫圈和导轨螺母压紧(在导轨上)	管夹用外六角螺栓加盖板和导轨螺母压紧(在导轨上)
				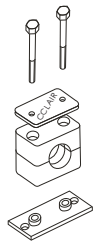		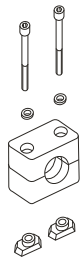	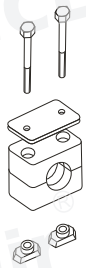
				订货代号	订货代号	订货代号	订货代号
0	6 6.4 8 9.5 10 12	G1/8	1/4 5/16 3/8	TLPG6-006 TLPG6-006.4 TLPG6-008 TLPG6-009.5 TLPG6-010 TLPG6-012	TLPG9-006 TLPG9-006.4 TLPG9-008 TLPG9-009.5 TLPG9-010 TLPG9-012	TLPG10-006 TLPG10-006.4 TLPG10-008 TLPG10-009.5 TLPG10-010 TLPG10-012	TLPG12-006 TLPG12-006.4 TLPG12-008 TLPG12-009.5 TLPG12-010 TLPG12-012
1	6 6.4 8 9.5 10 12	G1/8	1/4 5/16 3/8	TLPG6-106 TLPG6-106.4 TLPG6-108 TLPG6-109.5 TLPG6-110 TLPG6-112	TLPG9-106 TLPG9-106.4 TLPG9-108 TLPG9-109.5 TLPG9-110 TLPG9-112	TLPG10-106 TLPG10-106.4 TLPG10-108 TLPG10-109.5 TLPG10-110 TLPG10-112	TLPG12-106 TLPG12-106.4 TLPG12-108 TLPG12-109.5 TLPG12-110 TLPG12-112
2	12.7 13.5 14 15 16 17.2 18	G1/4 G3/8	1/2 5/8	TLPG6-212.7 TLPG6-213.5 TLPG6-214 TLPG6-215 TLPG6-216 TLPG6-217.2 TLPG6-218	TLPG9-212.7 TLPG9-213.5 TLPG9-214 TLPG9-215 TLPG9-216 TLPG9-217.2 TLPG9-218	TLPG10-212.7 TLPG10-213.5 TLPG10-214 TLPG10-215 TLPG10-216 TLPG10-217.2 TLPG10-218	TLPG12-212.7 TLPG12-213.5 TLPG12-214 TLPG12-215 TLPG12-216 TLPG12-217.2 TLPG12-218
3	19 20 21.3 22 23 25	G1/2	3/4 1	TLPG6-319 TLPG6-320 TLPG6-321.3 TLPG6-322 TLPG6-323 TLPG6-325	TLPG9-319 TLPG9-320 TLPG9-321.3 TLPG9-322 TLPG9-323 TLPG9-325	TLPG10-319 TLPG10-320 TLPG10-321.3 TLPG10-322 TLPG10-323 TLPG10-325	TLPG12-319 TLPG12-320 TLPG12-321.3 TLPG12-322 TLPG12-323 TLPG12-325
4	26.9 28 30	G3/4		TLPG6-426.9 TLPG6-428 TLPG6-430	TLPG9-426.9 TLPG9-428 TLPG9-430	TLPG10-426.9 TLPG10-428 TLPG10-430	TLPG12-426.9 TLPG12-428 TLPG12-430
5	32 33.7 35 38 40 42	G1 G1 1/4	1 1/4 1 1/2	TLPG6-532 TLPG6-533.7 TLPG6-535 TLPG6-538 TLPG6-540 TLPG6-542	TLPG9-532 TLPG9-533.7 TLPG9-535 TLPG9-538 TLPG9-540 TLPG9-542	TLPG10-532 TLPG10-533.7 TLPG10-535 TLPG10-538 TLPG10-540 TLPG10-542	TLPG12-532 TLPG12-533.7 TLPG12-535 TLPG12-538 TLPG12-540 TLPG12-542
6	44.5 45 48 50 50.8 52 55 57	G1 1/2	1 3/4 2 2 1/4	TLPG6-644.5 TLPG6-645 TLPG6-648 TLPG6-650 TLPG6-650.8 TLPG6-652 TLPG6-655 TLPG6-657	TLPG9-644.5 TLPG9-645 TLPG9-648 TLPG9-650 TLPG9-650.8 TLPG9-652 TLPG9-655 TLPG9-657	TLPG10-644.5 TLPG10-645 TLPG10-648 TLPG10-650 TLPG10-650.8 TLPG10-652 TLPG10-655 TLPG10-657	TLPG12-644.5 TLPG12-645 TLPG12-648 TLPG12-650 TLPG12-650.8 TLPG12-652 TLPG12-655 TLPG12-657

如果要求不同的型式，我们可按分散零件订货

版权所有,侵权必究

安装说明

(本产品符合德国标准 DIN3015 Teil1)

订货代号
TLPG- 轻型塑料管夹内孔凹槽型

TLPS- 轻型塑料管夹内孔光滑

TLNG- 轻型尼龙管夹内孔凹槽型

TLNS- 轻型尼龙管夹内孔光滑

(根据要求，请调换“订货代号”中的标准缩为“TLPG 部分)

尺寸系列	外径	英寸内径	英寸外径	管夹用开槽圆柱头螺钉加垫圈和其它底板或叠加另一管夹压紧	管夹用内六角螺钉加垫圈和其它底板或叠加另一管夹压紧	管夹用外六角螺栓加盖板和其它底板或叠加另一管夹压紧	管夹用叠加螺栓加防松盖板和其它底板或叠加另一管夹压紧
				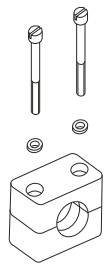	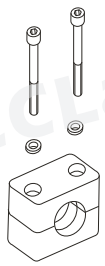	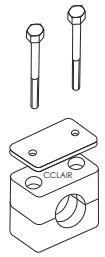	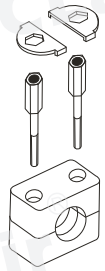
				订货代号	订货代号	订货代号	订货代号
0	6 6.4 8 9.5 10 12	G1/8	1/4 5/16 3/8	TLPG13-006 TLPG13-006.4 TLPG13-008 TLPG13-009.5 TLPG13-010 TLPG13-012	TLPG14-006 TLPG14-006.4 TLPG14-008 TLPG14-009.5 TLPG14-010 TLPG14-012	TLPG16-006 TLPG16-006.4 TLPG16-008 TLPG16-009.5 TLPG16-010 TLPG16-012	TLPG18-006 TLPG18-006.4 TLPG18-008 TLPG18-009.5 TLPG18-010 TLPG18-012
1	6 6.4 8 9.5 10 12	G1/8	1/4 5/16 3/8	TLPG13-106 TLPG13-106.4 TLPG13-108 TLPG13-109.5 TLPG13-110 TLPG13-112	TLPG14-106 TLPG14-106.4 TLPG14-108 TLPG14-109.5 TLPG14-110 TLPG14-112	TLPG16-106 TLPG16-106.4 TLPG16-108 TLPG16-109.5 TLPG16-110 TLPG16-112	TLPG18-106 TLPG18-106.4 TLPG18-108 TLPG18-109.5 TLPG18-110 TLPG18-112
2	12.7 13.5 14 15 16 17.2 18	G1/4 G3/8	1/2 5/8	TLPG13-212.7 TLPG13-213.5 TLPG13-214 TLPG13-215 TLPG13-216 TLPG13-217.2 TLPG13-218	TLPG14-212.7 TLPG14-213.5 TLPG14-214 TLPG14-215 TLPG14-216 TLPG14-217.2 TLPG14-218	TLPG16-212.7 TLPG16-213.5 TLPG16-214 TLPG16-215 TLPG16-216 TLPG16-217.2 TLPG16-218	TLPG18-212.7 TLPG18-213.5 TLPG18-214 TLPG18-215 TLPG18-216 TLPG18-217.2 TLPG18-218
3	19 20 21.3 22 23 25	G1/2	3/4 1	TLPG13-319 TLPG13-320 TLPG13-321.3 TLPG13-322 TLPG13-323 TLPG13-325	TLPG14-319 TLPG14-320 TLPG14-321.3 TLPG14-322 TLPG14-323 TLPG14-325	TLPG16-319 TLPG16-320 TLPG16-321.3 TLPG16-322 TLPG16-323 TLPG16-325	TLPG18-319 TLPG18-320 TLPG18-321.3 TLPG18-322 TLPG18-323 TLPG18-325
4	26.9 28 30	G3/4		TLPG13-426.9 TLPG13-428 TLPG13-430	TLPG14-426.9 TLPG14-428 TLPG14-430	TLPG16-426.9 TLPG16-428 TLPG16-430	TLPG18-426.9 TLPG18-428 TLPG18-430
5	32 33.7 35 38 40 42	G1 G1 1/4	1 1/4 1 1/2	TLPG13-532 TLPG13-533.7 TLPG13-535 TLPG13-538 TLPG13-540 TLPG13-542	TLPG14-532 TLPG14-533.7 TLPG14-535 TLPG14-538 TLPG14-540 TLPG14-542	TLPG16-532 TLPG16-533.7 TLPG16-535 TLPG16-538 TLPG16-540 TLPG16-542	TLPG18-532 TLPG18-533.7 TLPG18-535 TLPG18-538 TLPG18-540 TLPG18-542
6	44.5 45 48 50 50.8 52 55 57	G1 1/2	1 3/4 2 2 1/4	TLPG13-644.5 TLPG13-645 TLPG13-648 TLPG13-650 TLPG13-650.8 TLPG13-652 TLPG13-655 TLPG13-657	TLPG14-644.5 TLPG14-645 TLPG14-648 TLPG14-650 TLPG14-650.8 TLPG14-652 TLPG14-655 TLPG14-657	TLPG16-644.5 TLPG16-645 TLPG16-648 TLPG16-650 TLPG16-650.8 TLPG16-652 TLPG16-655 TLPG16-657	TLPG18-644.5 TLPG18-645 TLPG18-648 TLPG18-650 TLPG18-650.8 TLPG18-652 TLPG18-655 TLPG18-657

如果要求不同的型式，我们可按分散零件订货

版权所有,侵权必究

安装说明

(本产品符合德国标准 DIN3015 Teil1)

订货代号
TLPG — 轻型塑料管夹内孔凹槽型

TLPS — 轻型塑料管夹内孔光滑

TLNG — 轻型尼龙管夹内孔凹槽型

TLNS — 轻型尼龙管夹内孔光滑

(根据要求，请调换“订货代号”中的标准缩写“TLPG”部分)

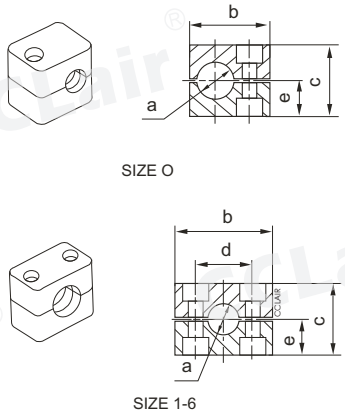

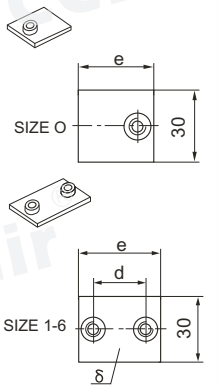

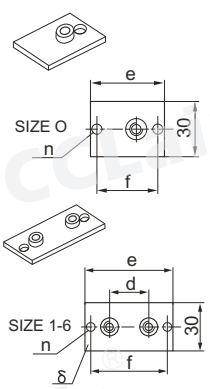

尺寸系列	外径	英寸内径	英寸外径	TLPG 型管夹					焊接短底板				焊接或螺栓装底板					
				订货代号	尺寸				订货代号	尺寸			订货代号	尺寸				
					b	c	d	e		d	e	δ		d	e	f	n	δ
0	6 6.4 8 9.5 10 12	G1/8	1/4 5/16 3/8	TLPG-006 TLPG-006.4 TLPG-008 TLPG-009.5 TLPG-010 TLPG-012	28	27	-	13.5	TL - A0	-	30	3	TL - B0	-	58	44	6.5	3
1	6 6.4 8 9.5 10 12	G1/8	1/4 5/16 3/8	TLPG-106 TLPG-106.4 TLPG-108 TLPG-109.5 TLPG-110 TLPG-112	34	27	20	13.5	TL - A1	20	36	3	TL - B1	20	64	50	6.5	3
2	12.7 13.5 14 15 16 17.2 18	G1/4 G3/8	1/2 5/8	TLPG-212.7 TLPG-213.5 TLPG-214 TLPG-215 TLPG-216 TLPG-217.2 TLPG-218	40	33	26	16.5	TL - A2	26	42	3	TL - B2	26	70	56	6.5	3
3	19 20 21.3 22 23 25	G1/2	3/4 1	TLPG-319 TLPG-320 TLPG-321.3 TLPG-322 TLPG-323 TLPG-325	48	35	33	17.5	TL - A3	33	50	3	TL - B3	33	78	64	6.5	3
4	26.9 28 30	G3/4		TLPG-426.9 TLPG-428 TLPG-430	57	42	40	21	TL - A4	40	59	3	TL - B4	40	87	73	6.5	3
5	32 33.7 35 38 40 42	G1 G1/4	1 1/4 1 1/2	TLPG-532 TLPG-533.7 TLPG-535 TLPG-538 TLPG-540 TLPG-542	70	58	52	29	TL - A5	52	72	3	TL - B5	52	100	86	6.5	3
6	44.5 45 48 50 50.8 52 55 57	G1 1/2	1 3/4 2 2 1/4	TLPG-644.5 TLPG-645 TLPG-648 TLPG-650 TLPG-650.8 TLPG-652 TLPG-655 TLPG-657	86	66	66	33	TL - A6	66	88	3	TL - B6	66	116	100	6.5	3

版权所有,侵权必究

安装说明

(本产品符合德国标准 DIN3015 Teil1)

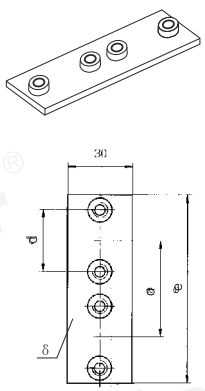

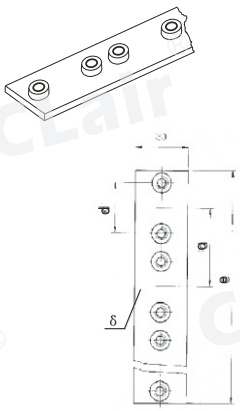

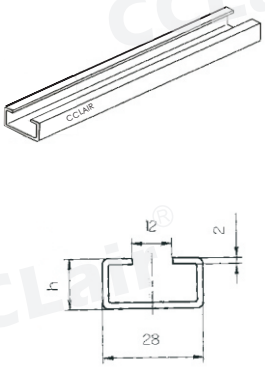

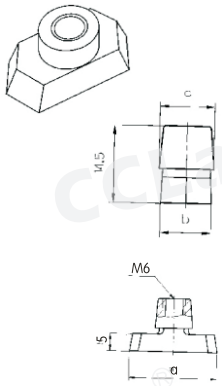

尺寸系列	双联焊接底板					多联焊接底板					安装导轨		导轨螺母			
	订货代号	尺寸				订货代号	尺寸				订货代号	尺寸	订货代号	尺寸		
		d	a	e	δ		d	a	e	δ		h		a	b	c
0	TL-C0	-	30	61	3	TL-D0 (10联)	-	30	298	3	TL-E1	11 (1米)	TL-F	25.4	10.4	12
1	TL-C1	20	35	69	3	TL-D1 (10联)	20	35	349	3						
2	TL-C2	26	43	86	3	TL-D2 (10联)	26	43	427	3						
3	TL-C3	33	52	104	3	TL-D3 (10联)	33	52	516	3	TL-E2	14 (1米)				
4	TL-C4	40	60	117	3	TL-D4 (5联)	40	60	297	3	TL-E3	30 (1米)				
5	TL-C5	52	75	145	3	TL-D5 (5联)	52	75	370	3						
6	TL-C6	66	90	176	3	TL-D6 (5联)	66	90	446	3						

版权所有,侵权必究

安装说明

(本产品符合德国标准 DIN3015 Teil1)

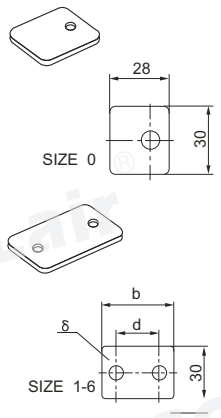

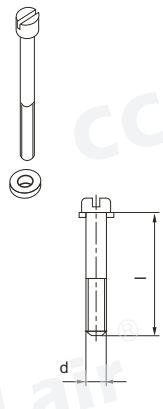

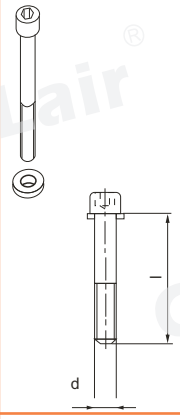

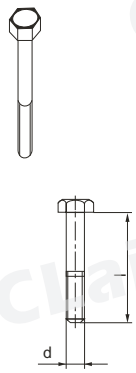

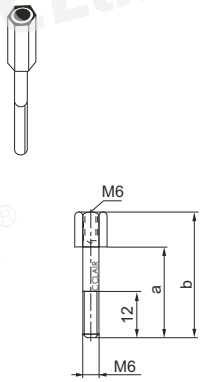

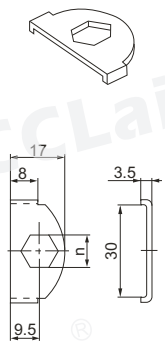

尺寸系列	盖 板			开槽圆柱头螺钉	内六角螺钉	六角头螺栓	叠加螺栓		防松盖板
	订货代号	尺寸		(GB65-85)	(GB70-85)	(GB5782-86)	订货代号	尺寸	订货代号
		b	d	δ	d× l	d× l	d× l	a	b	
0	TL-G0	-	-	3	M6× 20	M6× 20	M6× 30	TL-H0	20	34	TL-L
1	TL-G1	34	20	3	M6× 20	M6× 20	M6× 30	TL-H1	20	34	
2	TL-G2	40	26	3	M6× 25	M6× 25	M6× 35	TL-H2	25	39	
3	TL-G3	48	33	3	M6× 30	M6× 30	M6× 40	TL-H3	30	44	
4	TL-G4	57	40	3	M6× 35	M6× 35	M6× 45	TL-H4	35	49	
5	TL-G5	70	52	3	M6× 50	M6× 50	M6× 60	TL-H5	50	64	
6	TL-G6	86	66	3	M6× 60	M6× 60	M6× 70	TL-H6	60	74	

版权所有,侵权必究

安装说明

2、重型系列

(本产品符合德国标准 DIN3015 Teil2)

订货代号
THPG— 重型塑料管夹内孔凹槽型
THPS— 重型塑料管夹内孔光滑
THNG— 重型尼龙管夹内孔凹槽型
THNS— 重型尼龙管夹内孔光滑
THAG— 重型铝管夹内孔凹槽型
(根据要求，请调换“订货代号”中的标准缩写“THPG”部分，把其中“P”或“N”改成“A”即成为铝管夹)

管夹用焊接底板固定，用外六角螺栓加盖板压紧管夹

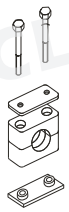

管夹用焊接底板固定，用内六角螺栓加盖板压紧管夹

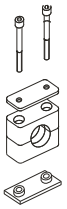

管夹用外六角螺栓加盖板与道轨螺母压紧(在导轨上)

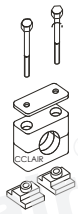

管夹用内六角螺栓加盖板与道轨螺母压紧(在导轨上)

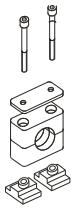

管夹用叠加螺栓加防松盖板和其它底板或叠加另一管夹压紧

尺寸系列	外径	英寸内径	英寸外径	订货代号	订货代号	订货代号	订货代号	订货代号
1	6 8 10 12 12.7 13.5 14 15 16 17.2 18	G1/8 G1/4 G3/8	5/16 5/8	THPG1-106 THPG1-108 THPG1-110 THPG1-112 THPG1-112.7 THPG1-113.5 THPG1-114 THPG1-115 THPG1-116 THPG1-117.2 THPG1-118	THPG2-106 THPG2-108 THPG2-110 THPG2-112 THPG2-112.7 THPG2-113.5 THPG2-114 THPG2-115 THPG2-116 THPG2-117.2 THPG2-118	THPG3-106 THPG3-108 THPG3-110 THPG3-112 THPG3-112.7 THPG3-113.5 THPG3-114 THPG3-115 THPG3-116 THPG3-117.2 THPG3-118	THPG4-106 THPG4-108 THPG4-110 THPG4-112 THPG4-112.7 THPG4-113.5 THPG4-114 THPG4-115 THPG4-116 THPG4-117.2 THPG4-118	THPG5-106 THPG5-108 THPG5-110 THPG5-112 THPG5-112.7 THPG5-113.5 THPG5-114 THPG5-115 THPG5-116 THPG5-117.2 THPG5-118
2	18 19 20 21.3 22 23 25 26.9 28 30	G1/2 G3/4	3/4 1	THPG1-218 THPG1-219 THPG1-220 THPG1-221.3 THPG1-222 THPG1-223 THPG1-225 THPG1-226.9 THPG1-228 THPG1-230	THPG2-218 THPG2-219 THPG2-220 THPG2-221.3 THPG2-222 THPG2-223 THPG2-225 THPG2-226.9 THPG2-228 THPG2-230	THPG3-218 THPG3-219 THPG3-220 THPG3-221.3 THPG3-222 THPG3-223 THPG3-225 THPG3-226.9 THPG3-228 THPG3-230	THPG4-218 THPG4-219 THPG4-220 THPG4-221.3 THPG4-222 THPG4-223 THPG4-225 THPG4-226.9 THPG4-228 THPG4-230	THPG5-218 THPG5-219 THPG5-220 THPG5-221.3 THPG5-222 THPG5-223 THPG5-225 THPG5-226.9 THPG5-228 THPG5-230
3	30 32 33.7 35 38 40 42	G1 G1 1/4	1 1/4 1 1/2	THPG1-330 THPG1-332 THPG1-333.7 THPG1-335 THPG1-338 THPG1-340 THPG1-342	THPG2-330 THPG2-332 THPG2-333.7 THPG2-335 THPG2-338 THPG2-340 THPG2-342	THPG3-330 THPG3-332 THPG3-333.7 THPG3-335 THPG3-338 THPG3-340 THPG3-342	THPG4-330 THPG4-332 THPG4-333.7 THPG4-335 THPG4-338 THPG4-340 THPG4-342	THPG5-330 THPG5-332 THPG5-333.7 THPG5-335 THPG5-338 THPG5-340 THPG5-342
4	38 40 42 45 48.3 50 51 52 55 57 60.3 63 65 70	G1 1/4 G1 1/2 G2	1 1/2 2 2 1/4 2 1/2	THPG1-438 THPG1-440 THPG1-442 THPG1-445 THPG1-448.3 THPG1-450 THPG1-451 THPG1-452 THPG1-455 THPG1-457 THPG1-460.3 THPG1-463 THPG1-465 THPG1-470	THPG2-438 THPG2-440 THPG2-442 THPG2-445 THPG2-448.3 THPG2-450 THPG2-451 THPG2-452 THPG2-455 THPG2-457 THPG2-460.3 THPG2-463 THPG2-465 THPG2-470	THPG3-438 THPG3-440 THPG3-442 THPG3-445 THPG3-448.3 THPG3-450 THPG3-451 THPG3-452 THPG3-455 THPG3-457 THPG3-460.3 THPG3-463 THPG3-465 THPG3-470	THPG4-438 THPG4-440 THPG4-442 THPG4-445 THPG4-448.3 THPG4-450 THPG4-451 THPG4-452 THPG4-455 THPG4-457 THPG4-460.3 THPG4-463 THPG4-465 THPG4-470	THPG5-438 THPG5-440 THPG5-442 THPG5-445 THPG5-448.3 THPG5-450 THPG5-451 THPG5-452 THPG5-455 THPG5-457 THPG5-460.3 THPG5-463 THPG5-465 THPG5-470
5	70 73 75 76.1 80 82.5 88.9 90	G2 1/2 G3	3 3 1/4 3 1/2	THPG1-570 THPG1-573 THPG1-575 THPG1-576.1 THPG1-580 THPG1-582.5 THPG1-588.9 THPG1-590	THPG2-570 THPG2-573 THPG2-575 THPG2-576.1 THPG2-580 THPG2-582.5 THPG2-588.9 THPG2-590			THPG5-570 THPG5-573 THPG5-575 THPG5-576.1 THPG5-580 THPG5-582.5 THPG5-588.9 THPG5-590
6	90 97 100 101.6 108 114.3 127	G3 1/2 G4	4 4 1/4 4 1/2	THPG1-690 THPG1-697 THPG1-6100 THPG1-6101.6 THPG1-6108 THPG1-6114.3 THPG1-6127	THPG2-690 THPG2-697 THPG2-6100 THPG2-6101.6 THPG2-6108 THPG2-6114.3 THPG2-6127			THPG5-690 THPG5-697 THPG5-6100 THPG5-6101.6 THPG5-6108 THPG5-6114.3 THPG5-6127
7	127 133 140 150 152.4 159 165.1 168.3	G5 G5 1/2 G6	5 5 1/4 5 1/2 6 6 1/4 6 1/2 6 5/8	THPG1-7127 THPG1-7133 THPG1-7140 THPG1-7150 THPG1-7152.4 THPG1-7159 THPG1-7165.1 THPG1-7168.3	THPG2-7127 THPG2-7133 THPG2-7140 THPG2-7150 THPG2-7152.4 THPG2-7159 THPG2-7165.1 THPG2-7168.3			THPG5-7127 THPG5-7133 THPG5-7140 THPG5-7150 THPG5-7152.4 THPG5-7159 THPG5-7165.1 THPG5-7168.3
8	168.3 177.8 193.7 203 219.1 220	G8	6 5/8 7 7 5/8 8 5/8	THPG1-8168.3 THPG1-8177.8 THPG1-8193.7 THPG1-8203 THPG1-8219.1 THPG1-8220	THPG2-8168.3 THPG2-8177.8 THPG2-8193.7 THPG2-8203 THPG2-8219.1 THPG2-8220			THPG5-8168.3 THPG5-8177.8 THPG5-8193.7 THPG5-8203 THPG5-8219.1 THPG5-8220
9	219.1 224.5 273 323.9	G8 G10 G12	8 5/8	THAG1-9219.1 THAG1-9224.5 THAG1-9273 THAG1-9323.9	THAG2-9219.1 THAG2-9224.5 THAG2-9273 THAG2-9323.9			
10	356 365 406	G14 G16		THAG1-10356 THAG1-10365 THAG1-10406	THAG2-10356 THAG2-10365 THAG2-10406			

如果要求不同的型式，我们可按分散零件订货
注：9、10尺寸系列材料为铝件。

版权所有,侵权必究

安装说明

(本产品符合德国标准 DIN3015 Teil2)

订货代号 THPG— 重型塑料管夹内孔凹槽型 THPS— 重型塑料管夹内孔光滑 THNG— 重型尼龙管夹内孔凹槽型 THNS— 重型尼龙管夹内孔光滑 THAG— 重型铝管夹内孔凹槽型 (根据要求，请调换“订货代号”中的标准缩写“THPG”部分，把其中“P”或“N”改成“A”即成为铝管夹)				两支管夹用双联焊接底板固定，用外六角螺栓加双联盖板压紧管夹。 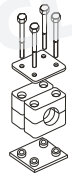	两支管夹用双联焊接底板固定，用外六角螺钉加双联盖板压紧管夹。 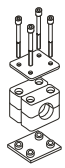	管夹底板用焊接或螺栓固定，用外六角螺栓加盖板压紧管夹。 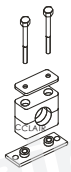	管夹底板用焊接或螺栓固定，用内六角螺钉加盖板压紧管夹。 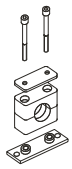	管夹用外六角螺栓加盖板和其它底板压紧 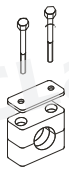
尺寸系列	外径	英寸内径	英寸外径	订货代号	订货代号	订货代号	订货代号	订货代号
1	6 8 10 12 12.7 13.5 14 15 16 17.2 18	G1/8 G1/4 G3/8	5/16 5/8	THPG6-106 THPG6-108 THPG6-110 THPG6-112 THPG6-112.7 THPG6-113.5 THPG6-114 THPG6-115 THPG6-116 THPG6-117.2 THPG6-118	THPG7-106 THPG7-108 THPG7-110 THPG7-112 THPG7-112.7 THPG7-113.5 THPG7-114 THPG7-115 THPG7-116 THPG7-117.2 THPG7-118	THPG8-106 THPG8-108 THPG8-110 THPG8-112 THPG8-112.7 THPG8-113.5 THPG8-114 THPG8-115 THPG8-116 THPG8-117.2 THPG8-118	THPG9-106 THPG9-108 THPG9-110 THPG9-112 THPG9-112.7 THPG9-113.5 THPG9-114 THPG9-115 THPG9-116 THPG9-117.2 THPG9-118	THPG16-106 THPG16-108 THPG16-110 THPG16-112 THPG16-112.7 THPG16-113.5 THPG16-114 THPG16-115 THPG16-116 THPG16-117.2 THPG16-118
2	18 19 20 21.3 22 23 25 26.9 28 30	G1/2 G3/4	3/4 1	THPG6-218 THPG6-219 THPG6-220 THPG6-221.3 THPG6-222 THPG6-223 THPG6-225 THPG6-226.9 THPG6-228 THPG6-230	THPG7-218 THPG7-219 THPG7-220 THPG7-221.3 THPG7-222 THPG7-223 THPG7-225 THPG7-226.9 THPG7-228 THPG7-230	THPG8-218 THPG8-219 THPG8-220 THPG8-221.3 THPG8-222 THPG8-223 THPG8-225 THPG8-226.9 THPG8-228 THPG8-230	THPG9-218 THPG9-219 THPG9-220 THPG9-221.3 THPG9-222 THPG9-223 THPG9-225 THPG9-226.9 THPG9-228 THPG9-230	THPG16-218 THPG16-219 THPG16-220 THPG16-221.3 THPG16-222 THPG16-223 THPG16-225 THPG16-226.9 THPG16-228 THPG16-230
3	30 32 33.7 35 38 40 42	G1 G1 1/4	1 1/4 1 1/2	THPG6-330 THPG6-332 THPG6-333.7 THPG6-335 THPG6-338 THPG6-340 THPG6-342	THPG7-330 THPG7-332 THPG7-333.7 THPG7-335 THPG7-338 THPG7-340 THPG7-342	THPG8-330 THPG8-332 THPG8-333.7 THPG8-335 THPG8-338 THPG8-340 THPG8-342	THPG9-330 THPG9-332 THPG9-333.7 THPG9-335 THPG9-338 THPG9-340 THPG9-342	THPG16-330 THPG16-332 THPG16-333.7 THPG16-335 THPG16-338 THPG16-340 THPG16-342
4	38 40 42 45 48.3 50 51 52 55 57 60.3 63 65 70	G1 1/4 G1 1/2 G2	1 1/2 2 2 1/4 2 1/2	THPG6-438 THPG6-440 THPG6-442 THPG6-445 THPG6-448.3 THPG6-450 THPG6-451 THPG6-452 THPG6-455 THPG6-457 THPG6-460.3 THPG6-463 THPG6-465 THPG6-470	THPG7-438 THPG7-440 THPG7-442 THPG7-445 THPG7-448.3 THPG7-450 THPG7-451 THPG7-452 THPG7-455 THPG7-457 THPG7-460.3 THPG7-463 THPG7-465 THPG7-470	THPG8-438 THPG8-440 THPG8-442 THPG8-445 THPG8-448.3 THPG8-450 THPG8-451 THPG8-452 THPG8-455 THPG8-457 THPG8-460.3 THPG8-463 THPG8-465 THPG8-470	THPG9-438 THPG9-440 THPG9-442 THPG9-445 THPG9-448.3 THPG9-450 THPG9-451 THPG9-452 THPG9-455 THPG9-457 THPG9-460.3 THPG9-463 THPG9-465 THPG9-470	THPG16-438 THPG16-440 THPG16-442 THPG16-445 THPG16-448.3 THPG16-450 THPG16-451 THPG16-452 THPG16-455 THPG16-457 THPG16-460.3 THPG16-463 THPG16-465 THPG16-470
5	70 73 75 76.1 80 82.5 88.9 90	G2 1/2 G3	3 3 1/4 3 1/2	THPG6-570 THPG6-573 THPG6-575 THPG6-576.1 THPG6-580 THPG6-582.5 THPG6-588.9 THPG6-590	THPG7-570 THPG7-573 THPG7-575 THPG7-576.1 THPG7-580 THPG7-582.5 THPG7-588.9 THPG7-590	THPG8-570 THPG8-573 THPG8-575 THPG8-576.1 THPG8-580 THPG8-582.5 THPG8-588.9 THPG8-590	THPG9-570 THPG9-573 THPG9-575 THPG9-576.1 THPG9-580 THPG9-582.5 THPG9-588.9 THPG9-590	THPG16-570 THPG16-573 THPG16-575 THPG16-576.1 THPG16-580 THPG16-582.5 THPG16-588.9 THPG16-590
6	90 97 100 101.6 108 114.3 127	G3 1/2 G4	4 4 1/4 4 1/2	THPG6-690 THPG6-697 THPG6-6100 THPG6-6101.6 THPG6-6108 THPG6-6114.3 THPG6-6127	THPG7-690 THPG7-697 THPG7-6100 THPG7-6101.6 THPG7-6108 THPG7-6114.3 THPG7-6127	THPG8-690 THPG8-697 THPG8-6100 THPG8-6101.6 THPG8-6108 THPG8-6114.3 THPG8-6127	THPG9-690 THPG9-697 THPG9-6100 THPG9-6101.6 THPG9-6108 THPG9-6114.3 THPG9-6127	THPG16-690 THPG16-697 THPG16-6100 THPG16-6101.6 THPG16-6108 THPG16-6114.3 THPG16-6127
7	127 133 140 150 152.4 159 165.1 168.3	G5 G5 1/2 G6	5 5 1/4 5 1/2 6 6 1/4 6 1/2 6 5/8	THPG6-7127 THPG6-7133 THPG6-7140 THPG6-7150 THPG6-7152.4 THPG6-7159 THPG6-7165.1 THPG6-7168.3	THPG7-7127 THPG7-7133 THPG7-7140 THPG7-7150 THPG7-7152.4 THPG7-7159 THPG7-7165.1 THPG7-7168.3	THPG8-7127 THPG8-7133 THPG8-7140 THPG8-7150 THPG8-7152.4 THPG8-7159 THPG8-7165.1 THPG8-7168.3	THPG9-7127 THPG9-7133 THPG9-7140 THPG9-7150 THPG9-7152.4 THPG9-7159 THPG9-7165.1 THPG9-7168.3	THPG16-7127 THPG16-7133 THPG16-7140 THPG16-7150 THPG16-7152.4 THPG16-7159 THPG16-7165.1 THPG16-7168.3
8	168.3 177.8 193.7 203 219.1 220	G8	6 5/8 7 7 5/8 8 5/8	THPG6-8168.3 THPG6-8177.8 THPG6-8193.7 THPG6-8203 THPG6-8219.1 THPG6-8220	THPG7-8168.3 THPG7-8177.8 THPG7-8193.7 THPG7-8203 THPG7-8219.1 THPG7-8220	THPG8-8168.3 THPG8-8177.8 THPG8-8193.7 THPG8-8203 THPG8-8219.1 THPG8-8220	THPG9-8168.3 THPG9-8177.8 THPG9-8193.7 THPG9-8203 THPG9-8219.1 THPG9-8220	THPG16-8168.3 THPG16-8177.8 THPG16-8193.7 THPG16-8203 THPG16-8219.1 THPG16-8220
9	219.1 224.5 273 323.9	G8 G10 G12	8 5/8	THAG6-9219.1 THAG6-9224.5 THAG6-9273 THAG6-9323.9	THAG7-9219.1 THAG7-9224.5 THAG7-9273 THAG7-9323.9	THAG8-9219.1 THAG8-9224.5 THAG8-9273 THAG8-9323.9	THAG9-9219.1 THAG9-9224.5 THAG9-9273 THAG9-9323.9	THAG16-9219.1 THAG16-9224.5 THAG16-9273 THAG16-9323.9
10	356 365 406	G14 G16		THAG6-10356 THAG6-10365 THAG6-10406	THAG7-10356 THAG7-10365 THAG7-10406	THAG8-10356 THAG8-10365 THAG8-10406	THAG9-10356 THAG9-10365 THAG9-10406	THAG16-10356 THAG16-10365 THAG16-10406

如果要求不同的型式，我们可按分散零件订货
注：9、10尺寸系列材料为铝件。

版权所有,侵权必究

安装说明

(本产品符合德国标准 DIN3015 Teil2)

订货代号
THPG— 重型塑料管夹内孔凹槽型

THPS— 重型塑料管夹内孔光滑

THNG— 重型尼龙管夹内孔凹槽型

THNS— 重型尼龙管夹内孔光滑

THAG— 重型铝管夹内孔凹槽型

(根据要求，请调换“订货代号”中的标准缩写“THPG”部分，把其中“P”或“N”改成“A”即成为铝管夹)

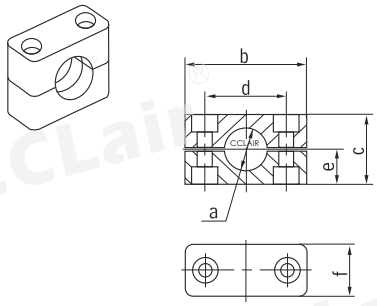

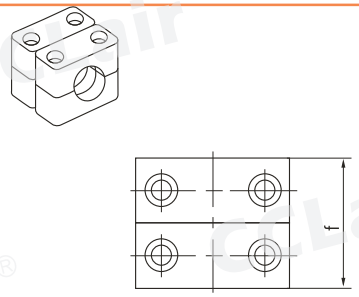

尺寸系列	外径	英寸内径	英寸外径	THPG 型管夹 订货代号	THPG 尺寸 b	c	d	e	f	THPGD 型双联管夹 订货代号	THPGD 尺寸 b	c	d	e	f
1	6 8 10 12 12.7 13.5 14 15 16 17.2 18	G1/8 G1/4 G3/8	5/16 5/8	THPG-106 THPG-108 THPG-110 THPG-112 THPG-112.7 THPG-113.5 THPG-114 THPG-115 THPG-116 THPG-117.2 THPG-118	55	32	33	16	30	THPGD-106 THPGD-108 THPGD-110 THPGD-112 THPGD-112.7 THPGD-113.5 THPGD-114 THPGD-115 THPGD-116 THPGD-117.2 THPGD-118	55	32	33	16	60
2	18 19 20 21.3 22 23 25 26.9 28 30	G1/2 G3/4	1	THPG-218 THPG-219 THPG-220 THPG-221.3 THPG-222 THPG-223 THPG-225 THPG-226.9 THPG-228 THPG-230	70	48	45	24	30	THPGD-218 THPGD-219 THPGD-220 THPGD-221.3 THPGD-222 THPGD-223 THPGD-225 THPGD-226.9 THPGD-228 THPGD-230	70	48	45	24	60
3	30 32 33.7 35 38 40 42	G1 G1¼	1¼	THPG-330 THPG-332 THPG-333.7 THPG-335 THPG-338 THPG-340 THPG-342	85	60	60	30	30	THPGD-330 THPGD-332 THPGD-333.7 THPGD-335 THPGD-338 THPGD-340 THPGD-342	85	60	60	30	60
4	38 40 42 45 48.3 50 51 52 55 57 60.3 63 65 70	G1¼ G1½ G2	1½ 2 2¼ 2½	THPG-438 THPG-440 THPG-442 THPG-445 THPG-448.3 THPG-450 THPG-451 THPG-452 THPG-455 THPG-457 THPG-460.3 THPG-463 THPG-465 THPG-470	115	90	90	45	45	THPGD-438 THPGD-440 THPGD-442 THPGD-445 THPGD-448.3 THPGD-450 THPGD-451 THPGD-452 THPGD-455 THPGD-457 THPGD-460.3 THPGD-463 THPGD-465 THPGD-470	115	90	90	45	90
5	70 73 75 76.1 80 82.5 88.9 90	G2½ G3	3 3¼ 3½	THPG-570 THPG-573 THPG-575 THPG-576.1 THPG-580 THPG-582.5 THPG-588.9 THPG-590	152	120	122	60	60	THPGD-570 THPGD-573 THPGD-575 THPGD-576.1 THPGD-580 THPGD-582.5 THPGD-588.9 THPGD-590	152	120	122	60	120
6	90 97 100 101.6 108 114.3 127	G3½ G4	4 4¼ 4½	THPG-690 THPG-697 THPG-6100 THPG-6101.6 THPG-6108 THPG-6114.3 THPG-6127	205	170	168	85	80	THPGD-690 THPGD-697 THPGD-6100 THPGD-6101.6 THPGD-6108 THPGD-6114.3 THPGD-6127	205	170	168	85	160
7	127 133 140 150 152.4 159 165.1 168.3	G5 G5½ G6	5 5¼ 5½ 6 6¼ 6½ 6⅝	THPG-7127 THPG-7133 THPG-7140 THPG-7150 THPG-7152.4 THPG-7159 THPG-7165.1 THPG-7168.3	250	200	205	100	90	THPGD-7127 THPGD-7133 THPGD-7140 THPGD-7150 THPGD-7152.4 THPGD-7159 THPGD-7165.1 THPGD-7168.3	205	200	205	100	180
8	168.3 177.8 193.7 203 219.1 220	G8	6⅝ 7 7⅝ 8⅝	THPG-8168.3 THPG-8177.8 THPG-8193.7 THPG-8203 THPG-8219.1 THPG-8220	320	270	265	135	120	THPGD-8168.3 THPGD-8177.8 THPGD-8193.7 THPGD-8203 THPGD-8219.1 THPGD-8220	320	270	265	135	240
9	219.1 224.5 273 323.9	G8 G10 G12	8⅝	THAG-9219.1 THAG-9224.5 THAG-9273 THAG-9323.9	470	410	395	205	162	THAGD-9219.1 THAGD-9224.5 THAGD-9273 THAGD-9323.9	470	410	395	205	324
10	356 365 406	G14 G16		THAG-10356 THAG-10365 THAG-10406	630	530	534	265	182	THAGD-10356 THAGD-10365 THAGD-10406	630	530	534	265	364

版权所有,侵权必究

安装说明

(本产品符合德国标准 DIN3015 Teil2)

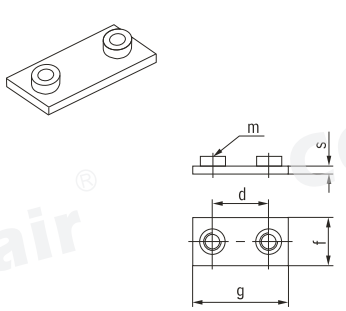

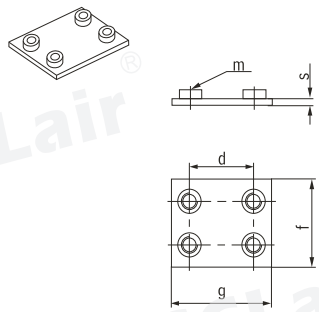

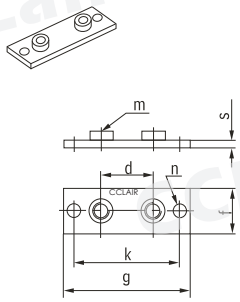

尺寸系列	焊接底板						双联焊接底板						焊接或螺栓安装底板							
	订货代号	尺寸系列					订货代号	尺寸					订货代号	尺寸						
		d	f	g	s	m		d	f	g	s	m		d	g	f	s	k	n	m
1	TH-A1	33	30	73	8	M10	THD-A1	33	60	73	8	M10	TH-B1	33	113	30	8	85	11	M10
2	TH-A2	45	30	85	8	M10	THD-A2	45	60	85	8	M10	TH-B2	45	125	30	8	97	11	M10
3	TH-A3	60	30	100	8	M10	THD-A3	60	60	100	8	M10	TH-B3	60	140	30	8	112	11	M10
4	TH-A4	90	45	140	10	M12	THD-A4	90	90	140	10	M12	TH-B4	90	190	45	10	160	14	M12
5	TH-A5	122	60	180	10	M16	THD-A5	122	123	180	10	M16	TH-B5	122	240	60	10	205	18	M16
6	TH-A6	168	80	225	15	M20	THD-A6	168	166	225	15	M20	TH-B6	168	310	80	15	270	22	M20
7	TH-A7	205	90	270	15	M24	THD-A7	205	187	270	15	M24	TH-B7	205	370	90	15	320	26	M24
8	TH-A8	265	120	340	25	M30	THD-A8	265	249	340	25	M30	TH-B8	265	450	120	25	390	33	M30
9	TH-A9	395	162	520	30	M30	THD-A9	395	329	520	30	M30	TH-B9	395	590	162	30	530	33	M30
10	TH-A10	534	182	680	30	M30	THD-A10	534	364	680	30	M30	TH-B10	534	750	182	30	690	33	M30

版权所有,侵权必究

安装说明

(本产品符合德国标准 DIN3015 Teil2)

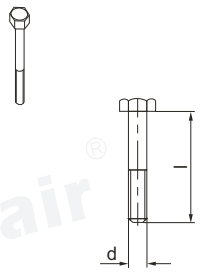

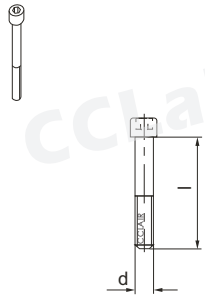

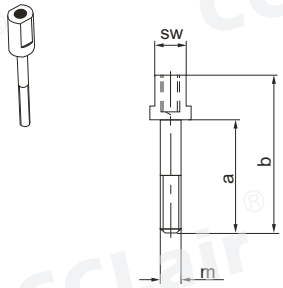

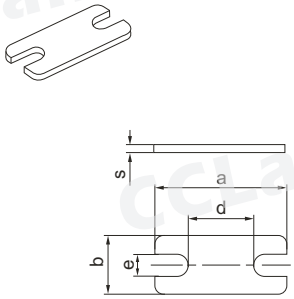

尺寸系列	六角头螺栓 (GB5782-86) dxl	内六角螺钉 (GB70-85) dxl	叠加螺栓					防松盖板					
			订货代号	尺寸				订货代号	尺寸				
				a	b	m	sw		a	b	s	d	e
1	M10× 45	M10× 45	TH-H1	25	51	M10	15	TH-L1	55	30	8	10	15.5
2	M10× 60	M10× 60	TH-H2	40	66	M10	15	TH-L2	70	30	8	22	15.5
3	M10× 70	M10× 70	TH-H3	52	78	M10	15	TH-L3	85	30	8	37	15.5
4	M12× 100	M12× 100	TH-H4	85	112	M12	17	TH-L4	115	45	10	63	17.5
5	M16× 130	M16× 130	TH-H5	110	146	M16	21	TH-L5	152	60	10	89	21.5
6	M20× 190	M20× 190	TH-H6	153	206	M20	27	TH-L6	205	80	15	125	27.5
7	M24× 220	M24× 220	TH-H7	185	245	M24	30	TH-L7	250	90	15	151	30.5
8	M30× 300	M30× 300	TH-H8	250	330	M30	36	TH-L8	320	120	25	205	36.5
9	M30× 450	M30× 450											
10	M30× 560	M30× 560											

本厂生产的以上系列管夹均符合德国标准DIN3015 Teil1Teil2 Teil3

版权所有,侵权必究

安装说明

(本产品符合德国标准 DIN3015 Teil2)

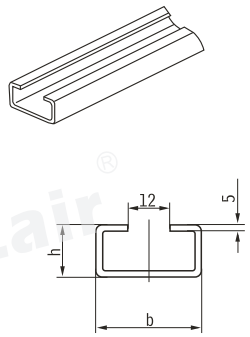

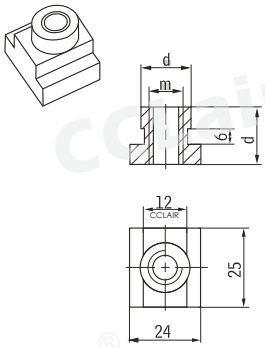

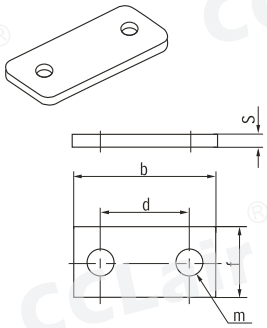

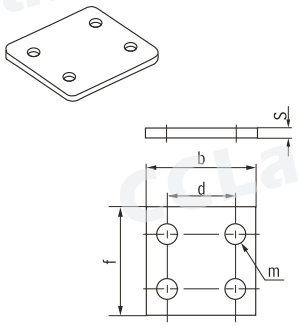

尺寸系列	安装导轨		导轨螺母			盖板					双联盖板				
	订货代号	尺寸	订货代号	尺寸		订货代号	尺寸				订货代号	尺寸			
		b h		b	d m		b	d f	s	m		b	d f	s	m
1	TH-E	40 22	TH-F1	20	17.8 M10	TH-G1	55	33 30	8	11	THD-G1	55	33 60	8	11
2						TH-G2	70	45 30	8	11	THD-G2	70	45 60	8	11
3						TH-G3	85	60 30	8	11	THD-G3	85	60 60	8	11
4			TH-F4	23	19.8 M12	TH-G4	115	90 45	10	14	THD-G4	115	90 90	10	14
5						TH-G5	152	122 60	10	18	THD-G5	152	122 123	10	18
6						TH-G6	205	168 80	15	22	THD-G6	205	168 166	15	22
7						TH-G7	250	205 90	15	26	THD-G7	250	205 187	15	26
8						TH-G8	320	265 120	25	33	THD-G8	320	265 249	25	33
9						TH-G9	470	395 162	30	33	THD-G9	470	395 329	30	33
10						TH-G10	630	534 182	30	33	THD-G10	630	534 368	30	33

版权所有,侵权必究

安装说明

3、双联系列

(本产品符合德国标准 DIN3015 Teil3)

订货代号
TTPG—双联塑料管夹内孔凹槽型

TTPS—双联塑料管夹内孔光滑

TTNG—双联尼龙管夹内孔凹槽型

TTNS—双联尼龙管夹内孔光滑

(根据要求，请调换“订货代号”中的标准缩写“TTPG”部分)

尺寸系列	外径	英寸内径	英寸外径	管夹用焊接底板固定，用外六角螺栓加盖板压紧管夹	管夹用焊接底板固定，用内六角螺钉加盖板压紧管夹	管夹用外六角螺栓加盖板与导轨螺母压紧 (在导轨上)	管夹用内六角螺钉加盖板与导轨螺母压紧 (在导轨上)	管夹用叠加螺栓加防松盖板和其它底板或叠加另一管夹压紧	管夹用外六角螺栓加盖板和其它底板或叠加另一管夹压紧
				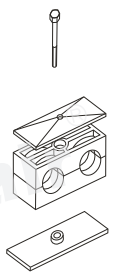	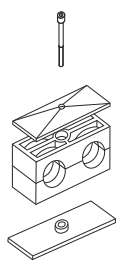	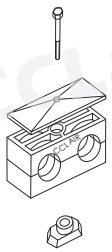	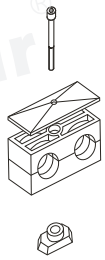	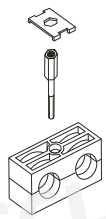	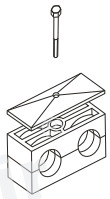
				订货代号	订货代号	订货代号	订货代号	订货代号	订货代号
1	6 6.4 8 9.5 10 12	G1/8	1/4 5/16 3/8	TTPG1-106 TTPG1-106.4 TTPG1-108 TTPG1-109.5 TTPG1-110 TTPG1-112	TTPG3-106 TTPG3-106.4 TTPG3-108 TTPG3-109.5 TTPG3-110 TTPG3-112	TTPG4-106 TTPG4-106.4 TTPG4-108 TTPG4-109.5 TTPG4-110 TTPG4-112	TTPG5-106 TTPG5-106.4 TTPG5-108 TTPG5-109.5 TTPG5-110 TTPG5-112	TTPG8-106 TTPG8-106.4 TTPG8-108 TTPG8-109.5 TTPG8-110 TTPG8-112	TTPG16-106 TTPG16-106.4 TTPG16-108 TTPG16-109.5 TTPG16-110 TTPG16-112
2	12.7 13.5 14 15 16 17.2 18	G1/4 G3/8	1/2 5/8	TTPG1-212.7 TTPG1-213.5 TTPG1-214 TTPG1-215 TTPG1-216 TTPG1-217.2 TTPG1-218	TTPG3-212.7 TTPG3-213.5 TTPG3-214 TTPG3-215 TTPG3-216 TTPG3-217.2 TTPG3-218	TTPG4-212.7 TTPG4-213.5 TTPG4-214 TTPG4-215 TTPG4-216 TTPG4-217.2 TTPG4-218	TTPG5-212.7 TTPG5-213.5 TTPG5-214 TTPG5-215 TTPG5-216 TTPG5-217.2 TTPG5-218	TTPG8-212.7 TTPG8-213.5 TTPG8-214 TTPG8-215 TTPG8-216 TTPG8-217.2 TTPG8-218	TTPG16-212.7 TTPG16-213.5 TTPG16-214 TTPG16-215 TTPG16-216 TTPG16-217.2 TTPG16-218
3	19 20 21.3 22 23 25 25.4	G1/2	3/4 1	TTPG1-319 TTPG1-320 TTPG1-321.3 TTPG1-322 TTPG1-323 TTPG1-325 TTPG1-325.4	TTPG3-319 TTPG3-320 TTPG3-321.3 TTPG3-322 TTPG3-323 TTPG3-325 TTPG3-325.4	TTPG4-319 TTPG4-320 TTPG4-321.3 TTPG4-322 TTPG4-323 TTPG4-325 TTPG4-325.4	TTPG5-319 TTPG5-320 TTPG5-321.3 TTPG5-322 TTPG5-323 TTPG5-325 TTPG5-325.4	TTPG8-319 TTPG8-320 TTPG8-321.3 TTPG8-322 TTPG8-323 TTPG8-325 TTPG8-325.4	TTPG16-319 TTPG16-320 TTPG16-321.3 TTPG16-322 TTPG16-323 TTPG16-325 TTPG16-325.4
4	26.9 28 30	G3/4		TTPG1-426.9 TTPG1-428 TTPG1-430	TTPG3-426.9 TTPG3-428 TTPG3-430	TTPG4-426.9 TTPG4-428 TTPG4-430	TTPG5-426.9 TTPG5-428 TTPG5-430	TTPG8-426.9 TTPG8-428 TTPG8-430	TTPG16-426.9 TTPG16-428 TTPG16-430
5	32 33.7 35 38 40 42	G1 G1 1/4	1 1/4 1 1/2	TTPG1-532 TTPG1-533.7 TTPG1-535 TTPG1-538 TTPG1-540 TTPG1-542	TTPG3-532 TTPG3-533.7 TTPG3-535 TTPG3-538 TTPG3-540 TTPG3-542	TTPG4-532 TTPG4-533.7 TTPG4-535 TTPG4-538 TTPG4-540 TTPG4-542	TTPG5-532 TTPG5-533.7 TTPG5-535 TTPG5-538 TTPG5-540 TTPG5-542	TTPG8-532 TTPG8-533.7 TTPG8-535 TTPG8-538 TTPG8-540 TTPG8-542	TTPG16-532 TTPG16-533.7 TTPG16-535 TTPG16-538 TTPG16-540 TTPG16-542

如果要求不同的型式，我们可按分散零件订货

版权所有,侵权必究

安装说明

(本产品符合德国标准 DIN3015 Teil3)

订货代号

TTPG — 双联塑料管夹内孔凹槽型

TTPS — 双联塑料管夹内孔光滑

TTNG — 双联尼龙管夹内也凹槽型

TTNS — 双联尼龙管夹内孔光滑

(根据要求请调换“订货代号”中的标准缩写“TTPG”部分)

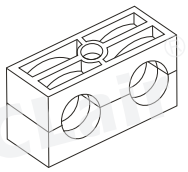

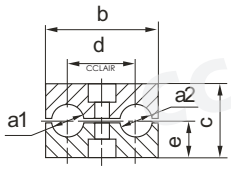

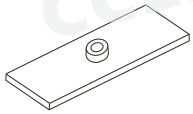

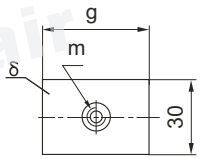

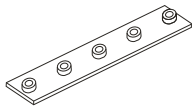

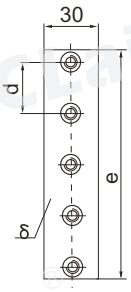

尺寸系列	外径	英寸内径	英寸外径	TTPG型双联管夹					焊接底板				多联焊接底板			
				订货代号	尺寸				订货代号	尺寸			订货代号	尺寸		
					b	c	d	e		g	m	δ		d	e	δ
1	6 6.4 8 9.5 10 12	G1/8	1/4 5/16 3/8	TTPG-106 TTPG-106.4 TTPG-108 TTPG-109.5 TTPG-110 TTPG-112	36	27	20	13.5	TT-A1	37	M6	3	TT-D1	40	196	3
2	12.7 13.5 14 15 16 17.2 18	G1/4 G3/8	1/2 5/8	TTPG-212.7 TTPG-213.5 TTPG-214 TTPG-215 TTPG-216 TTPG-217.2 TTPG-218	53	26	29	13	TT-A2	55	M8	5	TT-D2	58	288	5
3	19 20 21.3 22 23 25 25.4	G1/2	3/4 1	TTPG-319 TTPG-320 TTPG-321.3 TTPG-322 TTPG-323 TTPG-325 TTPG-325.4	67	37	36	18.5	TT-A3	70	M8	5	TT-D3	72	358	5
4	26.9 28 30	G3/4		TTPG-426.9 TTPG-428 TTPG-430	82	42	45	21	TT-A4	85	M8	5	TT-D4	90	446	5
5	32 33.7 35 38 40 42	G1 G1 1/4	1 1/4 1 1/2	TTPG-532 TTPG-533.7 TTPG-535 TTPG-538 TTPG-540 TTPG-542	106	54	56	27	TT-A5	110	M8	5	TT-D5	112	558	5

版权所有,侵权必究

安装说明

(本产品符合德国标准 DIN3015 Teil3)

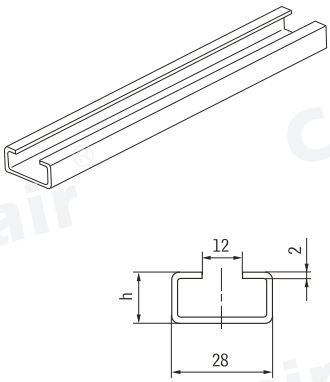

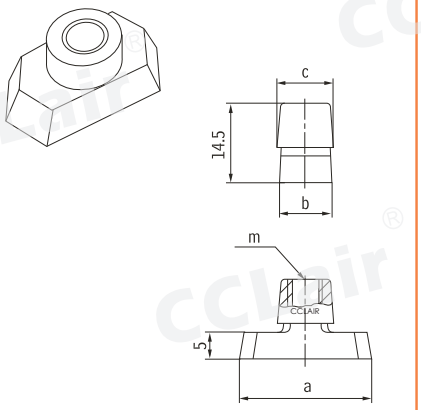

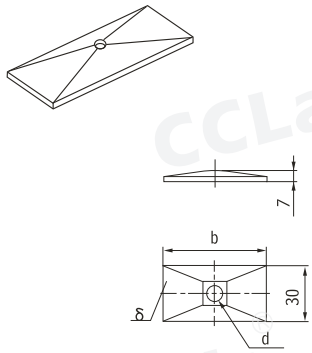

尺寸系列	安装导轨		导轨螺母					盖 板			
	订货代号	尺寸	订货代号	尺寸				订货代号	尺寸		
				a	b	c	m		b	d	δ
1	TL-E1 TL-E2 TL-E3	11（1米） 14（1米） 30（1米）	TL-F	25.4	10.4	12	M6	TT-G1	34	6.6	3
2			TT-F	25.4	10.4	14	M8	TT-G2	51	8.6	3
3								TT-G3	64	8.6	3
4								TT-G4	78	8.6	3
5								TT-G5	102	8.6	3

版权所有,侵权必究

安装说明

(本产品符合德国标准 DIN3015 Teil3)

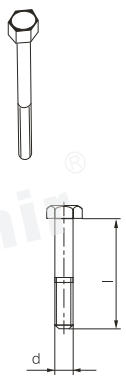

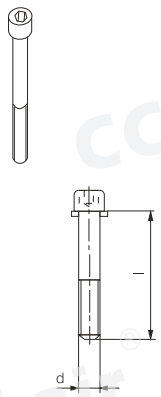

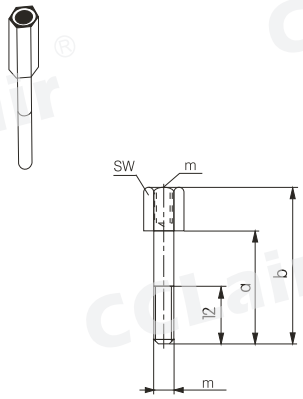

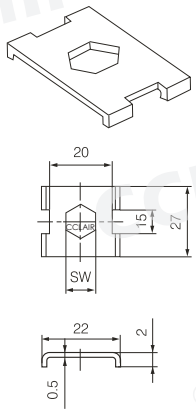

尺寸系列	六角头螺栓 (GB5782-86) dxl	内六角螺钉 (GB70-85) dxl	叠加螺栓					防松盖板	
			订货代号	尺寸				订货代号	尺寸
				a	b	m	sw		sw
1	M6 × 35	M6 × 35	TT-H1	20	34	M6	11	TT-L1	11
2	M8 × 35	M8 × 35	TT-H2	20	33	M8	12	TT-L2	12
3	M8 × 45	M8 × 45	TT-H3	29	44	M8	12		
4	M8 × 50	M8 × 50	TT-H4	34	49	M8	12		
5	M8 × 60	M8 × 60	TT-H5	47	62	M8	12		

版权所有,侵权必究

安装说明

4、重型带橡胶垫圈管夹

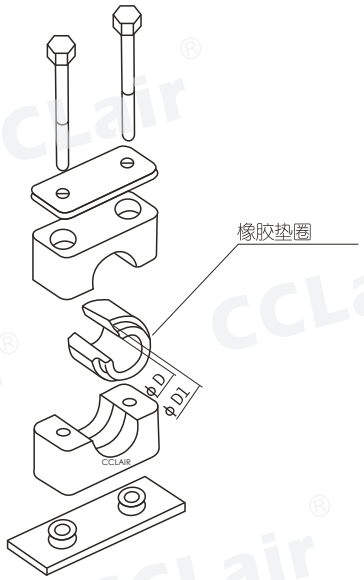

尺寸系列	D	D1	订货代号	外形尺寸	弹性垫圈型号
2	10 12 12.7 14 15 16 17.2 18 19	26.9	THPG30-210 THPG30-212 THPG30-212.7 THPG30-214 THPG30-215 THPG30-216 THPG30-217.2 THPG30-218 THPG30-219	同THPG1-226.9	TH-210 TH-212 TH-212.7 TH-214 TH-215 TH-216 TH-217.2 TH-218 TH-219
3	20 21.3 22 25 26.9 28 30 32	40	THPG30-320 THPG30-321.3 THPG30-322 THPG30-325 THPG30-326.9 THPG30-328 THPG30-330 THPG30-332	同THPG1-340	TH-320 TH-321.3 TH-322 TH-325 TH-326.9 TH-328 TH-330 TH-332
4	32 33.7 35 38.7 40 42 45.5 48 51 53.4 56.4	65	THPG30-432 THPG30-433.7 THPG30-435 THPG30-438.7 THPG30-440 THPG30-442 THPG30-445.5 THPG30-448 THPG30-451 THPG30-453.4 THPG30-456.4	同THPG1-465	TH-432 TH-433.7 TH-435 TH-438.7 TH-440 TH-442 TH-445.5 TH-448 TH-451 TH-453.4 TH-456.4
5	55 57 60 65 70 72 76	88.9	THPG30-555 THPG30-557 THPG30-560 THPG30-565 THPG30-570 THPG30-572 THPG30-576	同THPG1-588.9	TH-555 TH-557 TH-560 TH-565 TH-570 TH-572 TH-576
6	80 88.9 90 97 100	114.3	THPG30-680 THPG30-688.9 THPG30-690 THPG30-697 THPG30-6100	同THPG1-6114.3	TH-680 TH-688.9 TH-690 TH-697 TH-6100
7	127 133 140	159	THPG30-7127 THPG30-7133 THPG30-7140	同THPG1-7159	TH-7127 TH-7133 TH-7140

版权所有,侵权必究

安装说明

5、小型系列

使用范围

压缩空气管路、车辆、机械制造、测量和控制设备、机床，也适用于电缆和软管

订货代号

TTSP-小型双联塑料管夹

TTSN-小型双联尼龙管夹

(根据要求，请调换“订货代号”中的标准缩写“TTSP”部分)

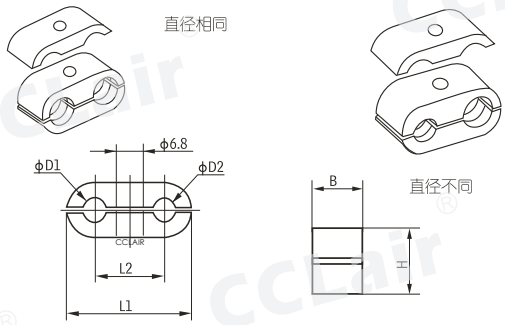

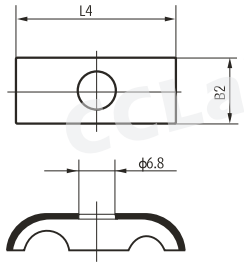

尺寸系列	外径 D1/D2	英寸内径	英寸外径	订货代号	尺寸				盖板		
					L1	L2	B	H	订货代号	尺寸 L4	尺寸 B2
1	6/6 6.4/6.4 8/8		1/4/1/4	TTSP-106 TTSP-106.4 TTSP-108	32	18	14.5	13.5	TS-G1	29	15.5
2	8/8 9.5/9.5 10/10 12/12 12.7/12.7	1/8/1/8	3/8/3/8 1/2/1/2	TTSP-208 TTSP-209.5 TTSP-210 TTSP-212 TTSP-212.7	41	22	14.5	18.5	TS-G2	40	16.5
3	10/10 12/12 12.7/12.7 13.5/13.5 14/14 15/15 16/16	1/8/1/8 1/4/1/4	1/2/1/2 5/8/5/8	TTSP-310 TTSP-312 TTSP-312.7 TTSP-313.5 TTSP-314 TTSP-315 TTSP-316	54	30	14.5	23.5	TS-G3	49.5	16
4	14/14 15/15 16/16 17.2/17.2 18/18 19/19 20/20 21.3/21.3 22/22	3/8/3/8 1/2/1/2	5/8/5/8 3/4/3/4	TTSP-414 TTSP-415 TTSP-416 TTSP-417.2 TTSP-418 TTSP-419 TTSP-420 TTSP-421.3 TTSP-422	70	38	14.5	30.5	TS-G4	62.5	16

如直径不同，在“订货代号”后加注ϕD2。

版权所有,侵权必究

安装说明

使用范围

压缩空气管路、车辆、机械制造、测量和控制设备、机床、也适用于电缆和软管。

订货代号

TSP-小型单联塑料管夹

TSN-小型单联尼龙管夹

(根据要求，请调换“订货代号”中的标准缩写“TSP”部分)

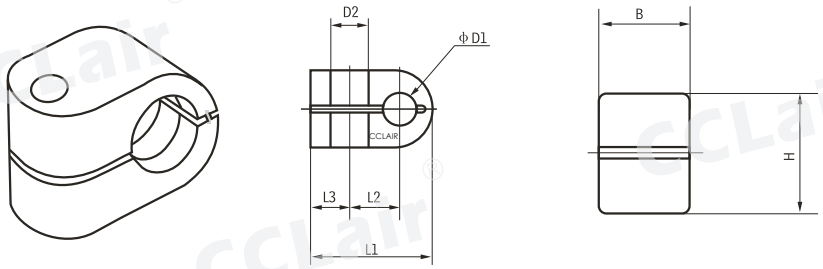

尺寸系列	外径 D1	英寸内径	英寸外径	订货代号	尺寸					
					L1	L2	L3	B	H	ϕ D2
1	06 06.4 08		1/4	TSP-106 TSP-106.4 TSP-108	22	9	7	14.5	13.5	6.8
2	08 09.5 10 12 12.7	1/8	3/8 1/2	TSP-208 TSP-209.5 TSP-210 TSP-212 TSP-212.7	27	11	7	14.5	18.5	6.8
3	10 12 12.7 13.5 14 15 16	1/8 1/4	1/2 5/8	TSP-310 TSP-312 TSP-312.7 TSP-313.5 TSP-314 TSP-315 TSP-316	33	15	7	14.5	23.5	6.8
4	14 15 16 17.2 18 19 20 21.3 22	3/8 1/2	5/8 3/4	TSP-414 TSP-415 TSP-416 TSP-417.2 TSP-418 TSP-419 TSP-420 TSP-421.3 TSP-422	40	19	7	14.5	30.5	6.8

版权所有,侵权必究

专注、专业、创新，是我们的理念

Dedicated professional,innovation is our idea

全国加盟热线：400-6770-998

CCLair®

无锡市昌林自动化科技有限公司

Wuxi Chang Lin Automation Technology Co., Ltd.

营销Add：**无锡市兴源北路**818**号**A**座**3001

销售Tel ： 400-6770-998

传真Fax ： +86 510-82306771

企业QQ ： 4006770998

网址Web: http://www.110055.net

E-mail ：4006770998@b.qq.com

邮编P.C ：214005