CCLair®

J 水阀系列

专注 专业 创新

全球自动化解决方案服务供应商

无锡市昌林自动化科技有限公司

Wuxi Chang Lin Automation Technology Co., Ltd.

目录

0927二位二通先导膜片电磁阀 J-03
2W系列直动式膜片式电磁阀 J-04
UW(S)系列直动式膜片式电磁阀 J-05
2W系列膜片式常开型电磁阀 J-06
2W系列直动式膜片式不锈钢电磁阀 J-07
2W系列直动式膜片式不锈钢法兰电磁阀 J-08
2L系列先导式活塞式蒸汽电磁阀 J-09
(S)US系列先导式活塞式蒸汽电磁阀 J-10
ZQDF系列直动式活塞式蒸汽电磁阀 J-11
2A系列水下(专用)电磁阀 J-12
ZCT系列全不锈钢防腐电磁阀 J-13
ZCM系列煤气电磁阀 J-14
DF系列电磁阀 J-15
V2A102-03(仿日本基型)电磁阀 J-16
电动阀 J-17
电子排水阀 J-18
PU220系列电磁阀 J-19
PU225系列电磁阀 J-20
Q22HD系列流体气控阀 J-21
CL223系列紧凑型直动式电磁阀 J-22
CL6014系列二位三通直动式电磁.....J-23
CL0311系列二位四通电磁阀 J-24
CL223系列膜片式电磁阀 J-25
CL523系列高压高温电磁阀 J-26
CL55015系列二位二通电磁阀 J-27
2P系列二位二通电磁阀 J-28
2V系列二位二通电磁阀 J-29
VX2120/2130系列二位二通电磁阀 J-30
QX系列直动式电磁阀 J-31
VX22系列二位二通真空型电磁阀 J-32
VX31/32/33系列二位三通直动式电磁阀 J-33
MN1H引进型电磁阀 J-34

0927二位二通先导膜片式电磁阀

订购码

0927 - 000 - V - GB

- 0927：系列代号 0927（常闭型）
- 000：流量孔径
  000：G1/4″；400：G1"
  100：G3/8"；500：G1 1/4″
  200：G1/2″；600：G1 1/2″
  300：G3/4″；700：G2″
- V：膜片材质
  V=VITON:氟胶
  空白=NBR：丁腈橡胶
- GB：GB：隔爆
  空白：普通

0955 - 000 - V - GB

- 0955：系列代号 0955（常开型）
- 000：流量孔径
  105：G1/4″；505：G1"
  205：G3/8"；605：G1 1/4″
  305：G1/2″；705：G1 1/2″
  405：G3/4″；805：G2″
- V：膜片材质
  V=VITON:氟胶
  空白=NBR：丁腈橡胶
- GB：GB：隔爆
  空白：普通

技术参数

介质温度	-5~80℃
适用介质	水、气、油（≤20CST）
动作方式	先导式
工作压力	常闭式 0. 5~1. 6MPa
阀体材料	黄铜（锻造）
线圈保护等级	塑封线圈 IP65
膜片材质	丁腈橡胶（NBR,适用温度-5~80°）或氟胶（VITON，适用温度150°）

外形尺寸

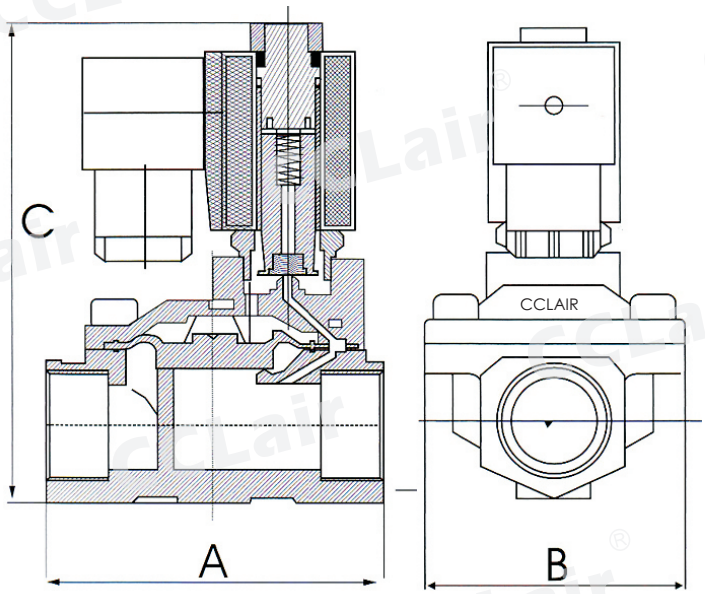

型号	A	B	C	通径	接管口径
0927000（常闭）	51	43	100	12	G1/4”
0927100（常闭）	51	43	100	12	G3/8”
0927200（常闭）	51	43	100	12	G1/2”
0927300（常闭）	81	56	117	20	G3/4”
0927400（常闭）	83	63	117	20	G1”
0927500（常闭）	115	86	127	32	G1 1/4”
0927600（常闭）	124	94	132	40	G1 1/2”
0927700（常闭）	152	110	150	50	G2”
0955105（常开）	51	43	100	12	G1/4”
0955205（常开）	51	43	100	12	G3/8”
0955305（常开）	51	43	100	12	G1/2”
0955405（常开）	81	56	117	20	G3/4”
0955505（常开）	83	63	117	20	G1”
0955605（常开）	115	86	127	32	G1 1/4”
0955705（常开）	124	94	132	40	G1 1/2”
0955805（常开）	152	110	150	50	G2”

版权所有,侵权必究

2W系列直动式膜片式电磁阀

概述

采用直动式膜片结构无压力启动，扩充了其使用领域。
采用平板式膜片结构启闭可靠，并增强了该产品的使用寿命。
可选用塑封型，防爆型，节能型，定时型。
详情请联系昌林销售部。

订购码

2W - 160 - 15 - W N - GB - AC220V

- 2W：二方口直动式
- 160：流量孔径
- 15：接管口径 见下表
- W：引线式(圆形线圈)可省略；D：DIN43650A接线盒(方形线圈)
- N：N=NBR：丁腈橡胶（可省）；V=VITON：氟胶；E=EPDM：三元乙丙橡胶
- GB：隔爆；空白：普通
- AC220V：使用电压 见下表

技术参数

型号	2W-025-06	2W-025-08	2W-040-10	2W-160-10	2W-160-15	2W-200-20	2W-250-25	2W-320-32	2W-400-40	2W-500-50
接管口径	1/8”	1/4”	3/8”	3/8”	1/2”	3/4”	1”	1 1/4”	1 1/2”	2”
流量通径	2. 5mm 4mm		4mm	16mm	16mm	20mm	25mm	32mm	40mm	50mm
CV值	0. 23		0. 6	4. 8	4. 8	7. 6	12	24	29	48
使用流体	空气、水、油、中性气体液体									
使用电压	AC380V AC220V AC110V AC24V DC24V DC12V 允许（allow ）±10%									
动作方式	直动式				形式	常闭型				
阀体材质	黄铜				黏度	流体黏度：小于 20CST				
工作压力	水液、空气：0~1MPa 油:0~0. 7MPa									
密封材质	标准：NBR 80℃以下流体温度 可配:EPDM120℃以下温度,VITON 150 ℃以下温度									

外形尺寸

单位:mm

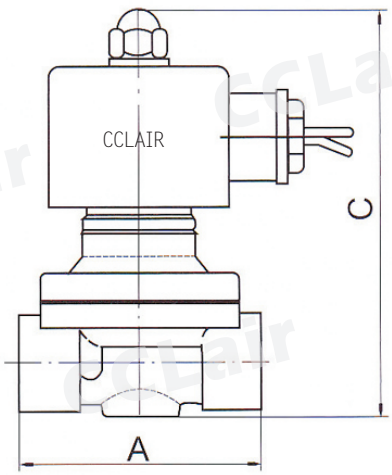

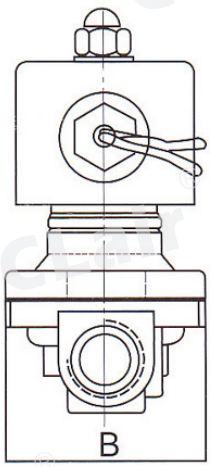

型号	A	B	C
2W-025-06	39	42	74
2W-025-08	39	42	74
2W-040-08	39	42	74
2W-040-10	51	52	85
2W-160-10	62	55	102
2W-160-15 小体	51	55	102
2W-160-15	62	55	102
2W-200-20	67	55	113
2W-250-25	86	73	117
2W-320-32	90	77	130
2W-400-40	106	87	164
2W-500-50	123	93	176

版权所有,侵权必究

UW(S)系列直动式膜片式电磁阀

概述

采用直动式膜片结构无压力启动，扩充了其使用领域。
采用平板式膜片结构启闭可靠，并增强了该产品的使用寿命。
可选用塑封型，防爆型，节能型，定时型。
详情请联系昌林销售部。

订购码

UW	S	-	15	-	T	GB	-	AC220V
二方口 直动式	S:不锈钢 空白:铜		接管口径 见下表		T:常开 空白:常闭	GB:隔爆 空白:普通		使用电压 见下表

技术参数

型号	UW(S)-06	UW(S)-08	UW(S)-10		UW(S)-15	UW(S)-20	UW(S)-25	UW(S)-35	UW(S)-40	UW(S)-50
接管口径	1/8”	1/4”	3/8”	3/8”	1/2”	3/4”	1”	1 1/4”	1 1/2”	2”
流量通径	2. 5mm	4mm	4mm	16mm	16mm	20mm	25mm	32mm	40mm	50mm
CV值	0. 23		0. 6	4. 8	4. 8	7. 6	12	24	29	48
使用流体	空气、水、油、中性气体液体									
使用电压	AC380V AC220V AC110V AC24V DC24V DC12V 允许（allow ）±10%									
动作方式	直动式				形式	常闭型				
阀体材质	黄铜或不锈钢				黏度	流体黏度：小于 20CST				
工作压力	水液、空气：0~1MPa 油:0~0. 7MPa									
密封材质	标准：NBR 80℃以下流体温度 可配:EPDM120℃以下温度,VITON 150 ℃以下温度									

外形尺寸

单位:mm

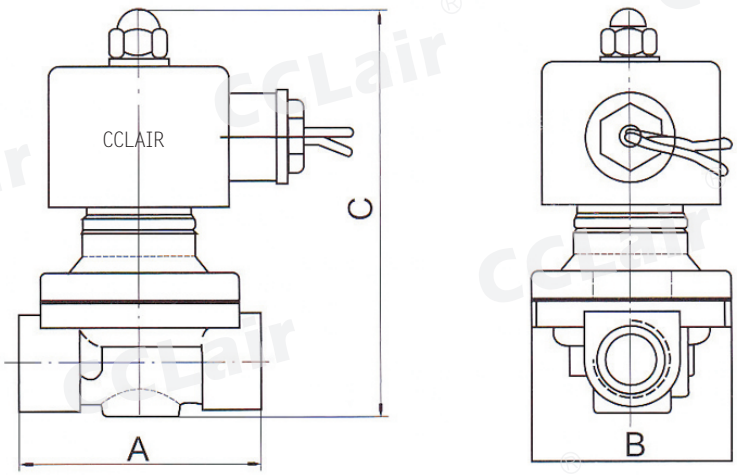

型号	A	B	C
UW(S)-06	39	42	74
UW(S)-08	39	42	74
UW(S)-10小体	51	52	85
UW(S)-10	62	55	102
UW(S)-15小体	51	55	102
UW(S)-15	62	55	102
UW(S)-20	67	55	113
UW(S)-25	86	73	117
UW(S)-35	90	77	130
UW(S)-40	106	87	164
UW(S)-50	123	93	176

版权所有,侵权必究

2W系列膜片式常开型电磁阀

概述

先导式膜片式通电闭型
阀体为黄铜或不锈钢
工作压力：0.1~0.8MPA
额定电压：AC110V/220V/DC24V(50/60HZ)
电压允许差：±10%
品牌:CCLAIR

订购码

2W - 160 - 15 - S - K - N - GB - AC220V

- 2W：二方口直动式
- 160：流量孔径
- 15：接管口径
- S：空白:黄铜 S:不锈钢
- K：形式:常开型
- N：N=NBR:丁腈橡胶(可省) V=VITON:氟胶 E=EPDM:三元乙丙橡胶
- GB：GB:隔爆 空白:普通
- AC220V：使用电压见下表

技术参数

型号	2W-025-06K	2W-040-08K	2W-040-10K	2W-160-10K	2W-160-15K	2W-200-20K	2W-250-25K	2W-320-32K	2W-400-40K	2W-500-50K
接管口径	1/8”	1/4”	3/8”	3/8”	1/2”	3/4”	1”	1 1/4”	1 1/2”	2”
流量通径	2. 5mm 4mm		4mm	16mm	16mm	20mm	25mm	32mm	40mm	50mm
使用流体	空气、水、油、中性气体液体				电压	AC110/220V/DC24V(50/60HZ)				
动作方式	先导式				形式	常开型				
阀体材质	黄铜或不锈钢				压力	水液、空气：0. 1~0. 8MPA				
密封材质	标准：NBR 80℃以下流体温度 可配：EPDM 120℃以下温度 VITION 耐弱酸弱碱或 150℃以下温度									

外形尺寸

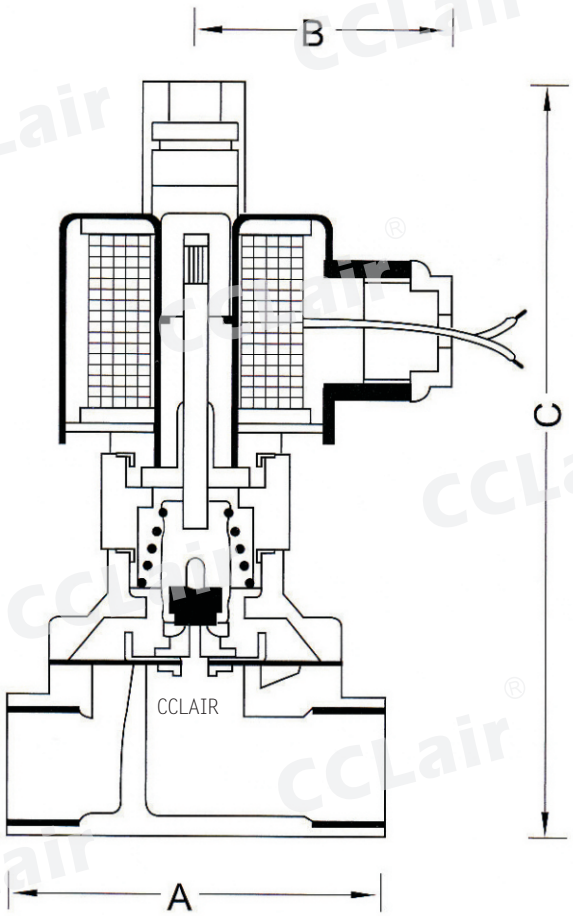

型号	A	B	C	接管口径
2W-025-6K	40	42	79	G1/8”
2W-040-8K	40	42	79	G1/4”
2W-040-10K	51	55	105	G3/8”
2W-160-10K	62	55	123	G3/8”
2W-160-15K	62	55	123	G1/2”
2W-200-20K	67	55	134	G3/4”
2W-250-25K	86	73	138	G1”
2W-320-32K	90	77	151	G1 1/4”
2W-400-40K	106	87	170	G1 1/2”
2W-500-50K	123	93	182	G2”
2W-040-10SK	69	57	140	G3/8”
2W-160-15SK	69	57	140	G1/2”
2W-200-20SK	73	57	145	G3/4”
2W-250-25SK	98	77	155	G1”
2W-320-32SK	115	87	161	G1 1/4”
2W-400-40SK	121	94	170	G1 1/2”
2W-500-50SK	168	123	195	G2”
2W-160-15SFK	107	95	170	DN15
2W-200-20SFK	107	102	170	DN20
2W-250-25SFK	138	108	185	DN25
2W-320-32SFK	149	131	220	DN32
2W-400-40SFK	160	141	240	DN40
2W-500-50SFK	186	160	260	DN50

版权所有,侵权必究

2W系列直动式膜片式不锈钢电磁阀

订购码

2W - 160 - 15 - S - N - GB - AC220V

- 2W：二方口直动式
- 160：流量孔径
- 15：接管口径
- S：不锈钢
- N：N=NBR：丁腈橡胶（可省）；V=VITON：氟胶；E=EPDM：三元乙丙橡胶
- GB：隔爆；空白：普通
- AC220V：标准电压见下表

技术参数

型号	2W-160-10S	2W-160-15S	2W-200-20S	2W-250-25S	2W-350-32S	2W-400-40S	2W-500-50S
接管口径	3/8”	1/2”	3/4”	1”	1 1/4”	1 1/2”	2”
流量通径	16mm	16mm	20mm	25mm	32mm	40mm	50mm
CV 值	4. 8	4. 8	7. 6	12	24	29	48
使用流体	空气、水、油、中性气体液体						
使用电压	AC380V AC220V AC110V AC24V DC24V DC12V						
动作方式	直动式			形式	常闭型		
阀体材质	不锈钢			黏度	流体黏度：小于 20CST		
工作压力	水液、空气：0~1MPa 油：0~0. 7MPa						
密封材质	标准：NBR 80℃以下流体温度 可配：EPDM120℃以下温度 VITON 150℃以下温度						

外形尺寸

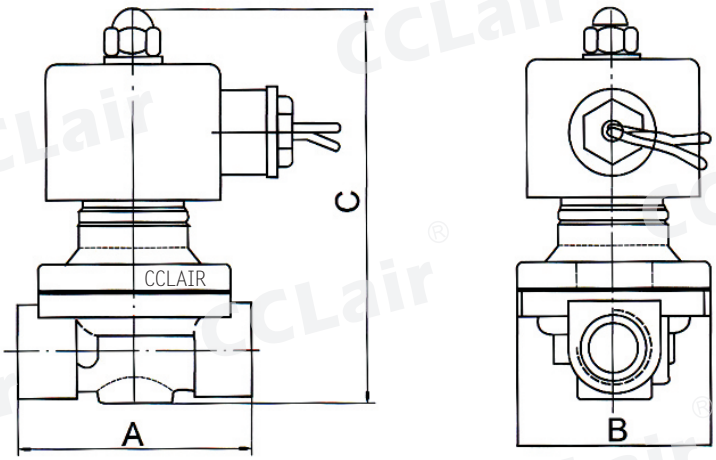

型号	A	B	C
2W-160-10S	69	57	107
2W-160-15S	69	57	107
2W-200-20S	73	57	115
2W-250-25S	98	77	125
2W-350-32S	115	87	153
2W-400-40S	121	94	162
2W-500-50S	168	123	187

版权所有,侵权必究

2W系列直动式膜片式不锈钢法兰电磁阀

概述

昌林公司该系列产品采用直动式膜片结构无压力启动，扩充了其使用领域；采用平板式膜片结构启闭可靠，并增强了该产品的使用寿命.

可选用塑封型，防爆型，节能型，定时型.

订购码

2W	-	160	-	15	-	SF	-	N	-	GB	-	AC220V
二方口 直动式		流量 孔径		接管 口径		材质： 不锈钢 形式： 法兰		N=NBR：丁腈 橡胶（可省） V=VITON:氟胶 E=EPDM：三元 乙丙橡胶		GB：隔爆 空白：普通		标准电压 AC220V等

外形尺寸

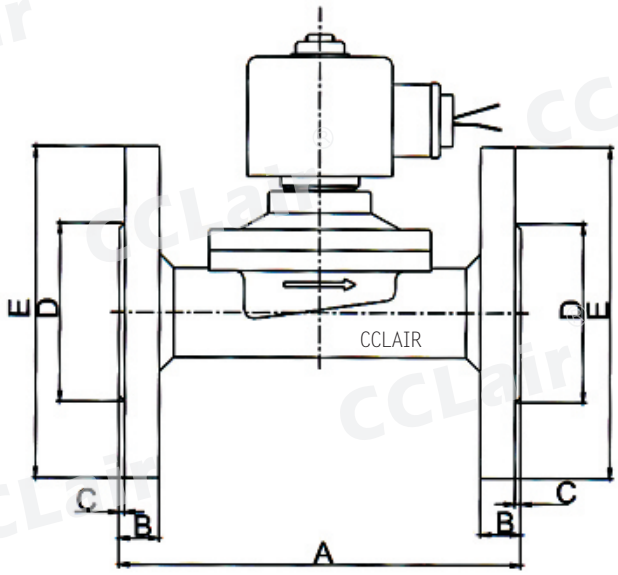

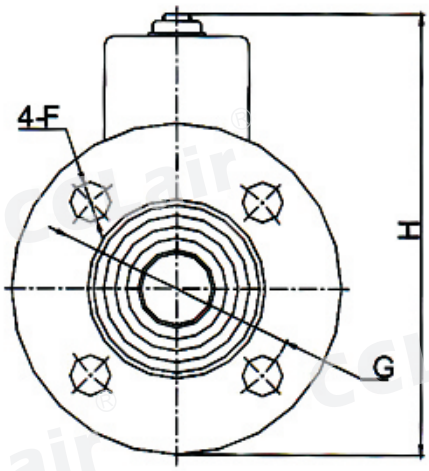

型号	A	B	C	D	E	F	G	H
2W-160-15SF	107	9	2	43	95	4-14	65	150
2W-200-20SF	107	9	2	54	102	4-14	75	150
2W-250-25SF	138	14	2	69	108	4-14	85	165
2W-320-32SF	149	15	2	76	131	4-18	100	200
2W-400-40SF	160	15	2	83	141	4-18	110	220
2W-500-50SF	186	16	2	104	160	4-18	125	240

版权所有,侵权必究

2L系列先导式活塞式蒸汽电磁阀

概述

采用顶尖结构自动补偿密封大大延长该阀使用寿命.

活塞间隙的平衡设计大大增强该阀在较高温度下的可靠使用

订购码

2L170	-	15	-	S	-	F	-	GB	-	AC220V
系列号		通径 10-50mm		空白:铜阀体 S:不锈钢		空白:螺纹连接 F:法兰连接		GB:隔爆 空白:普通		标准电压 见下表

技术参数

最高工作压力	1.6MPa
工作压差	0.2-1.6MPa
介质	液体 气体 蒸汽 <20cst
介质温度	≤180℃
动作方式	先导式
电压	AC:380V 220V 110V/50HZ DC:24V
绝缘等级	B级
电源允许波动	-15%~+10%
功率	26W
响应时间	开≤2秒 关≤3秒
安装方式	介质流向与阀上箭头保持一致，线圈垂直向上，工作介质清洁无颗粒杂质。

外形尺寸

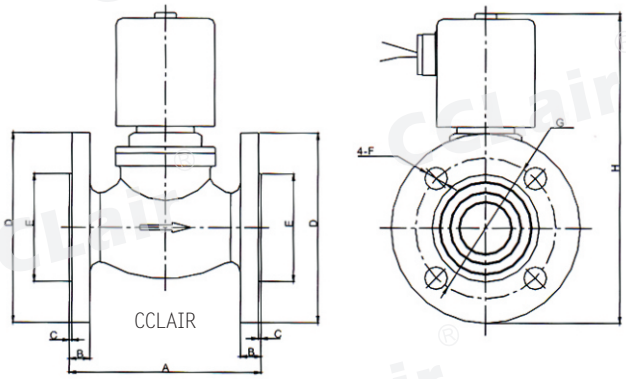

型号	A	B	C	D	E	F	G	H	接管口径	材质
2L170-15	82	-	-	70	-	-	-	145	G1/2”	黄铜或不锈钢
2L170-20	82	-	-	70	-	-	-	147	G3/4”	
2L170-25	91	-	-	70	-	-	-	158	G1”	
2L170-32	112	-	-	73	-	-	-	178	G11/4”	
2L170-40	112	-	-	71	-	-	-	175	G1 1/2”	
2L170-50	118	-	-	91	-	-	-	190	G2”	
2L170-25F	118	12	2	115	70	4-18	65	195	DN25	
2L170-32F	138	14	2	133	100	4-18	78	215	DN32	
2L170-40F	139	14	2	150	110	4-18	89	225	DN40	
2L170-50F	148	14	2	163	125	4-18	98	235	DN50	

版权所有,侵权必究

(S)US系列先导式活塞式蒸汽电磁阀

概述

采用顶尖结构自动补偿密封大大延长该阀使用寿命.

活塞间隙的平衡设计大大增强该阀在较高温度下的可靠使用

详情请联系昌林销售部。

订购码

S	US	- 15	F	GB	- AC220V
S:不锈钢 空白:铜	系列号	通径 10-50mm	空白:螺纹连接 F:法兰连接	GB:隔爆 空白:普通	标准电压 见下表

技术参数

最高工作压力	1.6MPa
工作压差	0.2-1.6MPa
介质	液体 气体 蒸汽 <20cst
介质温度	≤180℃
动作方式	先导式
电压	AC:380V 220V 110V/50HZ DC:24V
绝缘等级	B级
电源允许波动	-15%~+10%
功率	26W
响应时间	开≤2秒 关≤3秒
安装方式	介质流向与阀上箭头保持一致，线圈垂直向上，工作介质清洁无颗粒杂质。

外形尺寸

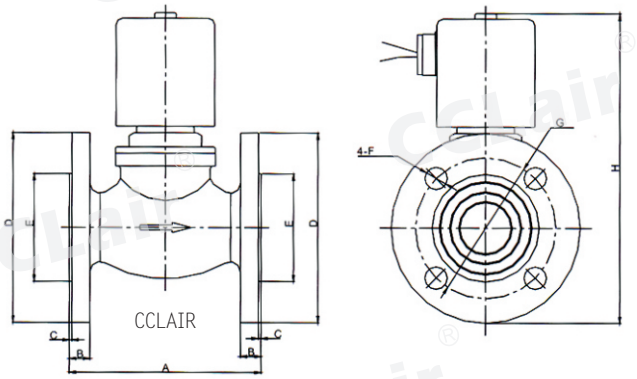

型号	A	B	C	D	E	F	G	H	接管口径	材质
(S)US-15	82	-	-	70	-	-	-	145	G1/2”	黄铜或不锈钢
(S)US-20	82	-	-	70	-	-	-	147	G3/4”	
(S)US-25	91	-	-	70	-	-	-	158	G1”	
(S)US-32	112	-	-	73	-	-	-	178	G11/4”	
(S)US-40	112	-	-	71	-	-	-	175	G1 1/2”	
(S)US-50	118	-	-	91	-	-	-	190	G2”	
(S)US-25F	118	12	2	115	70	4-18	65	195	DN25	
(S)US-35F	138	14	2	133	100	4-18	78	215	DN32	
(S)US-40F	139	14	2	150	110	4-18	89	225	DN40	
(S)US-50F	148	14	2	163	125	4-18	98	235	DN50	

版权所有,侵权必究

ZQDF系列直动式活塞式蒸汽电磁阀

概述

采用先导直接拉动活塞实现无压力开启，并确保开启的可靠性。
聚四氟密封片大大增强产品的耐温性。
低压大流量状态下更适用。
品牌:CCLAIR

订购码

ZQDF	-	15	-	S	-	F	-	GB	-	AC220V
系列号		通径 10-50mm		空白:铜阀体 S:不锈钢		空白:螺纹连接 F:法兰连接		GB:隔爆 空白:普通		标准电压 见下表

技术参数

最高工作压力	0.8MPa
工作压差	0~0.8MPa
介质	液体 气体 蒸汽 <20cst
介质温度	≤180℃
动作方式	直动式
电压	AC:380V 220V 110V/50HZ DC:24V
绝缘等级	B级
电源允许波动	-15%~+10%
功率	26W
响应时间	开≤2秒 关≤3秒
安装方式	介质流向与阀上箭头保持一致，线圈垂直向上，工作介质清洁无颗粒杂质。

外形尺寸

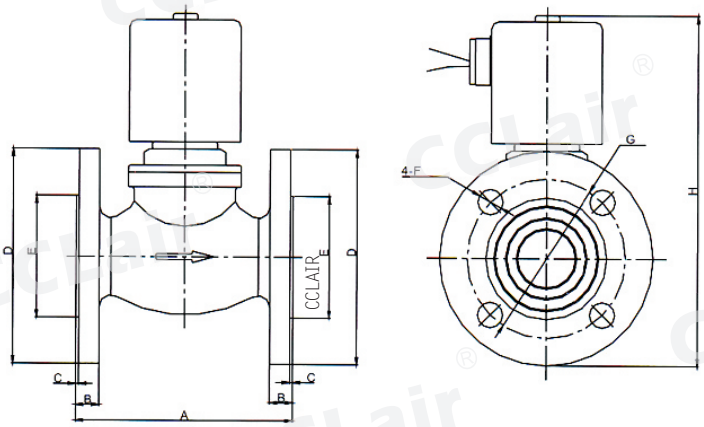

型号	A	B	C	D	E	F	G	H	接管口径	材质
ZQDF-15	82	/	/	70	/	/	/	145	G1/2”	黄铜或不锈钢
ZQDF-20	82	/	/	70	/	/	/	147	G3/4”	
ZQDF-25	91	/	/	70	/	/	/	158	G1”	
ZQDF-32	112	/	/	73	/	/	/	178	G11/4”	
ZQDF-40	112	/	/	71	/	/	/	175	G11/2”	
ZQDF-50	118	/	/	91	/	/	/	190	G2”	
ZQDF-25F	118	12	2	115	70	4-18	65	195	DN25	
ZQDF-32F	138	14	2	133	100	4-18	78	215	DN32	
ZQDF-40F	139	14	2	150	110	4-18	89	225	DN40	
ZQDF-50F	148	14	2	163	125	4-18	98	235	DN50	

版权所有,侵权必究

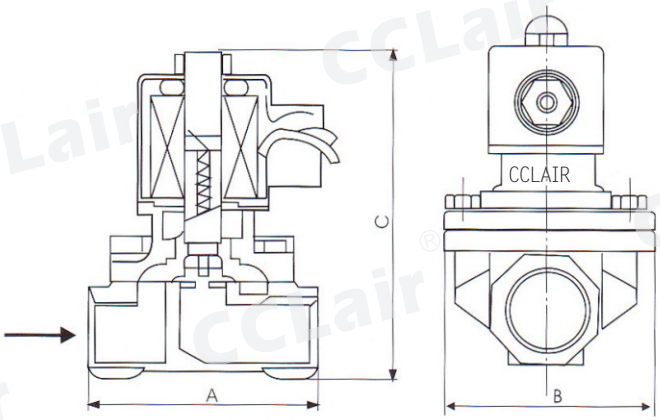

SLDF系列水下(专用)电磁阀

概述

SLDF系列电磁阀是自动控制系统中常见的开关元件、为音乐喷泉的核心控制设备，特别适用于跑泉、跳泉的水路控制。

SLDF系列电磁阀(品牌CCLAIR)是利用介质压力差工作的直动式电磁阀门，他采用膜片结构，具有启闭迅速、性能稳定、使用方便、可靠性高、寿命常等特点；该阀抗污能力极强，可在江、河、湖、海及各种人工水域中长期使用，其高超的性能处于国内领先水平。

订购码

SLDF - 15 - S - F - AC220V

- SLDF：系列号
- 15：通径 10-50mm
- S：空白:铜阀体；S:不锈钢
- F：空白:螺纹连接；F:法兰连接
- AC220V：标准电压 见下表

技术参数

环境温度		-10℃~50℃	介质温度	0℃~60℃
工作压力		1MPa	适用介质	水
阀体材质		黄铜 /不锈钢		
电源	Φ32以下	AC 220V 15VA DC 24V 15W		
	Φ40/50	AC 220V 25VA DC 24V 25W		
电源允许波动		-10%~+10%		
绝缘等级		B级	防护等级	Ip68
开闭速度		1秒	使用寿命	10万次
安装方式		介质流向与阀上箭头保持一致，线圈垂直向上，工作介质清洁无颗粒		

外形尺寸

规格型号	A	B	C	连接尺寸	材质
SLDF-040-10	51	52	85	G3/8”	铜
SLDF-160-10	62	55	102	G3/8”	
SLDF-15	62	55	102	G1/2”	
SLDF-20	67	55	113	G3/4”	
SLDF-25	86	73	117	G1”	
SLDF-32	90	77	130	G1 1/4”	
SLDF-40	106	67	164	G1 1/2”	
SLDF-50	123	93	176	G2”	
SLDF-160-10S	69	57	107	G3/8”	不锈钢
SLDF-15S	69	57	107	G1/2”	
SLDF-20S	73	57	115	G3/4”	
SLDF-25S	98	77	125	G1”	
SLDF-32S	115	87	153	G1 1/4”	
SLDF-40S	121	94	162	G1 1/2”	
SLDF-50S	168	123	187	G2”	不锈钢材质 法兰连接
SLDF-15SF	107	95	150	\	
SLDF-20SF	107	102	150	\	
SLDF-25SF	138	108	165	\	
SLDF-32SF	149	131	200	\	
SLDF-40SF	160	141	200	\	
SLDF50SF	186	160	240	\	

版权所有,侵权必究

ZCT系列全不锈钢防腐电磁阀

概述

二位二通常闭性，断电关闭，通电打开阀体材质为不锈钢。最大耐压力10kgf/cm²环境温度0℃~65℃（F级）、0℃~65℃（F级）、0℃~80℃（H级）按阀上所标流向箭头，可任意安装；为增强使用寿命，最好线圈向上，水平安装

电压：AC220V/230V/240V/110V/24V 50/60HZ
DC24V/12V +10%到-10%允许波动

常规备货：AC220V 50/60HZ DC24V

密封件采用VITON

品牌:CCLAIR

订购码

ZCT(JO11SA) - 15 - GB - AC220V

- ZCT(JO11SA)：系列号
- 15：通径 8-25mm
- GB：GB:隔爆 空白:普通
- AC220V：标准电压 见下表

技术参数

规格型号	长（A）	宽（B）	高（C）	技术参数	
				项目	标准
ZCT-8 G1/4”	50	50	95	使用介质	中性气体、液体、弱酸碱性气体、液体
ZCT-10 G3/8”	50	50	95	动作方式	ZCT-6 直动式，ZCT-15 以上为先导式
ZCT-15 G1/2”(小体)	50	50	95	形式	常闭式
ZC T-15 G1/2”	61	50	108	介质压力	0.2~1MPa
ZCT-20 G3/4”	75	50	115	介质温度	≤150℃
ZCT-25 G1”	75	50	115	环境温度	-10~60 ℃
				安装方式	水平
				选用电压	AC380V, 220V,110V,36V, 24V; DC24V,12V

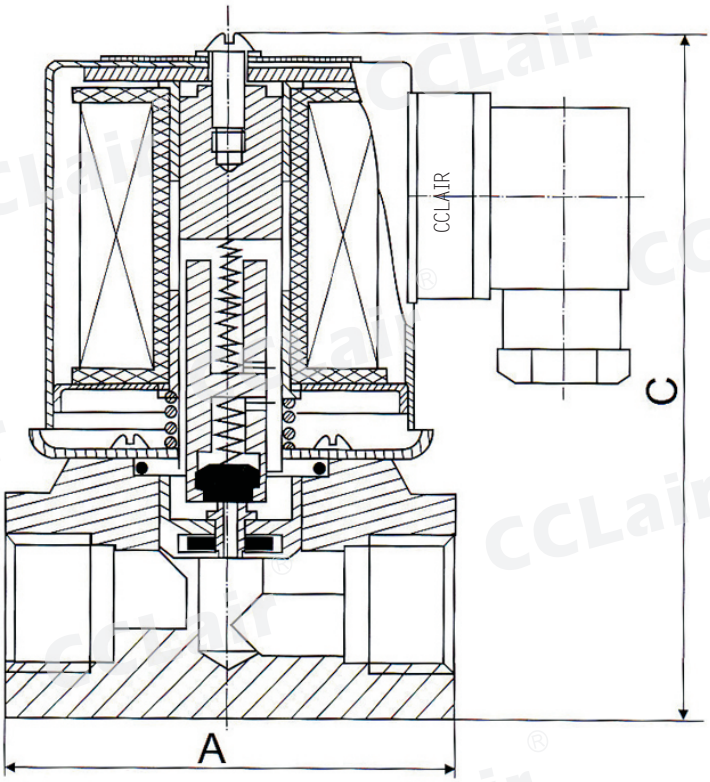

版权所有,侵权必究

ZCM系列煤气电磁阀

概述

一次型开阀相联系的开阀结构，无压的开启，流量大。采用高性能密封件，达到无泄漏。

对煤气、天然气等燃烧介质在管路中的自动控制也可以对低压系统中其他流体进行控制。详情请联系昌林销售部。

安装方式

介质流向和阀上箭头保持一致，水平安装，线圈向上.

可配防爆线圈.

防爆合格证号:CNEx13. 1598X,CNEx13.1592X

符合标准：GB3836. 1,GB3836. 3, GB3836.9,GB12476.1,Q/FXY01

防爆标志：EXmb I Mb/Exmb II T4 Gb/DIPA20TAT4

订购码

ZCM - 15 - S - F - P GB - AC220V

- ZCM：系列号
- 15：通径 15-50mm
- S：S:不锈钢 空白:铜阀体
- F：空白:螺纹连接 F:法兰连接
- P：P:手动 空白:普通
- GB：GB:隔爆 空白:普通
- AC220V：标准电压 见下表

外形尺寸

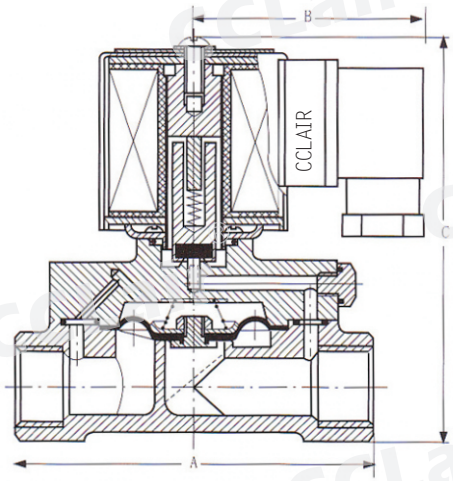

通电开型<常闭型>

AC220V,AC110V
DC24V,DC12V

结构型号	A	B	C	连接尺寸	材质
ZCM-15	62	55	102	G1/2”	铜
ZCM-20	67	55	113	G3/4”	
ZCM-25	86	73	117	G1”	
ZCM-32	90	77	130	G1 1/4”	
ZCM-40	106	67	164	G1 1/2”	
ZCM-50	123	93	176	G2”	
ZCM-15S	69	57	107	G1/2”	不锈钢
ZCM-20S	73	57	115	G3/4”	
ZCM-25S	98	77	125	G1”	
ZCM-32S	115	87	153	G1 1/4”	
ZCM-40S	121	94	162	G1 1/2”	
ZCM-50S	168	123	187	G2”	
ZCM-15SF	107	95	150	DN15	不锈钢材质 法兰连接
ZCM-20SF	107	102	150	DN20	
ZCM-25SF	138	108	165	DN25	
ZCM-32SF	149	131	200	DN32	
ZCM-40SF	160	141	200	DN40	
ZCM-50SF	186	160	240	DN50	

版权所有,侵权必究

DF系列电磁阀

概述

DF系类二位二通常闭型电磁阀，断电关闭，通电打开。
体积小，功率低，压力高，产品为系列化生产。
密封件材质：NBR、EPDM
阀体材质：铜或不锈钢
介质：空气、水等
工作压力：0.05~0.8MPa
环境温度：0~65℃
介质温度：-5~60℃
品牌:CCLAIR
安装：按阀上箭头方向、水平安装，线圈向上。

订购码

DF	-	40	-	S	-	F	-	K	-	GB	-	AC220V
系列号		接管口径 15-100		空白:铜阀体 S:不锈钢		空白:螺纹连接 F:法兰连接		空白:常闭 K:常开		GB:隔爆 空白:普通		标准电压 见下表

外形尺寸

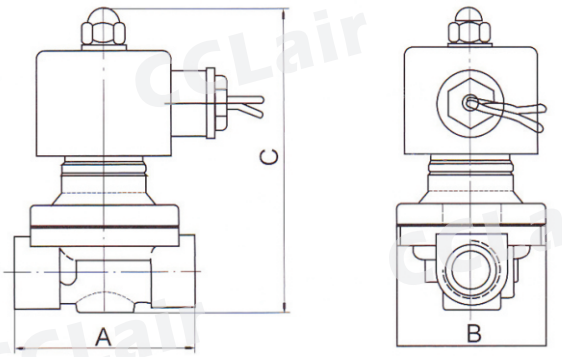

型号	A	B	C
DF-15	62	55	102
DF-20	67	55	113
DF-25	86	73	117
DF-32	90	77	130
DF-40	106	87	164
DF-50	123	93	176

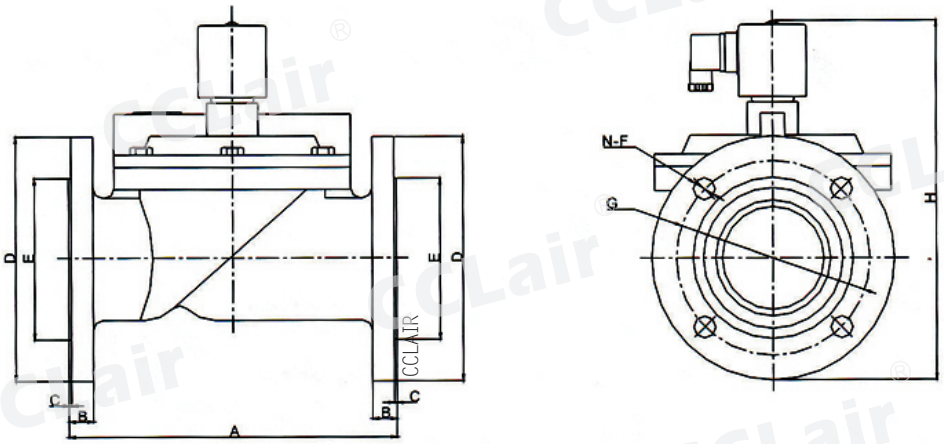

型号	A	B	C	D	E	F	G	H	N	材质
DF-40F	155	15	2	148	88	18	109	215	4	黄铜或不锈钢
DF-50F	203	17	3	163	103	18	125	240	4	
DF-65F	250	20	3	182	113	18	145	265	4	
DF-80F	270	20	3	198	132	18	160	280	4	
DF-100F	350	22	3	219	156	18	179	300	8	

版权所有,侵权必究

V2A102-03(仿日本基型)电磁阀

概述

可靠性高
线圈用热固型塑料全包覆
丁氟橡胶或氟橡胶密封
适用于中性气体和液体
品牌:CCLAIR

技术参数

连接尺寸	1/8”　1/4”
公称通径	3mm
压力范围	0-1. 0MPa
使用介质	水、气体、蒸汽、弱酸碱
介质温度	-20~80℃/-20~180℃ 订货说明
额定电压	AC110、36、24、DC24、12
功率	≤8W
外形尺寸	30*40*65

外形尺寸

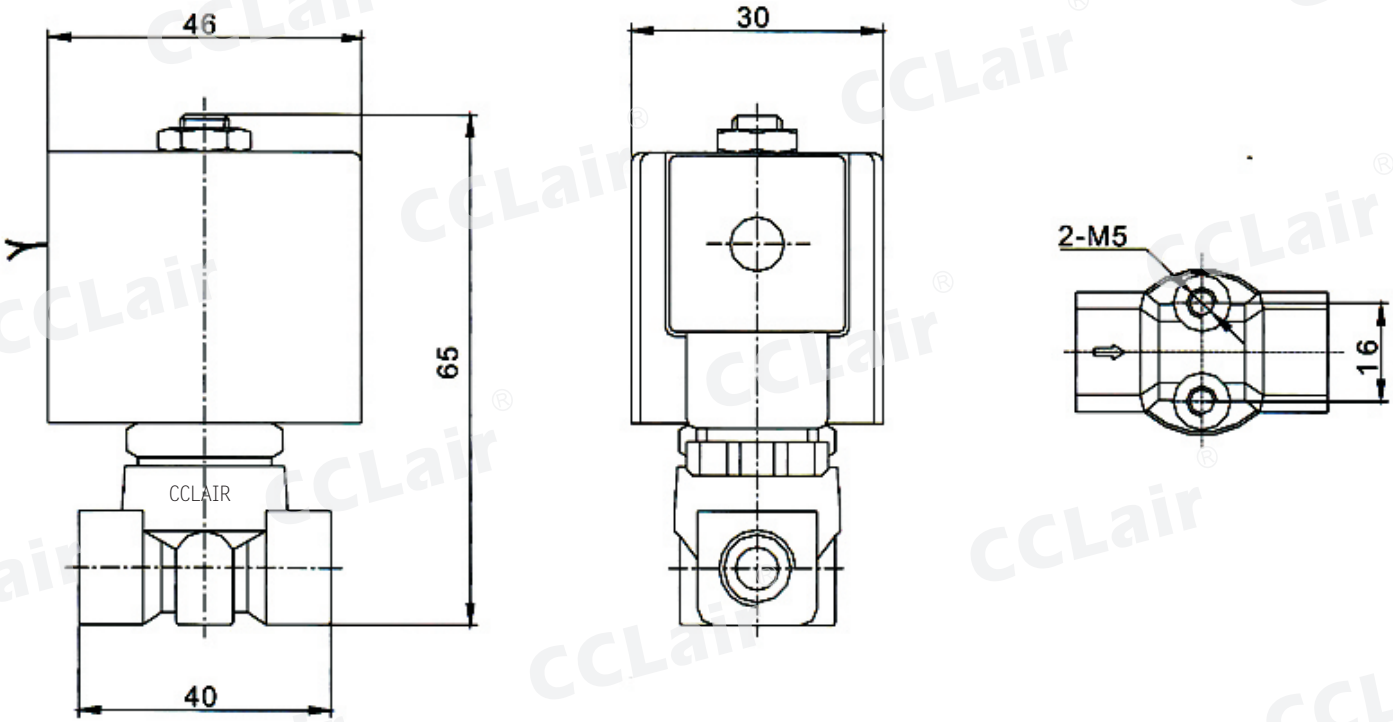

版权所有,侵权必究

电动阀

概述

VA-7010系列风机盘管电动阀适用于风机管水流的通断控制。
阀体为黄铜铸造，驱动器利用磁滞步电机为动力。通电打开阀门，断电后由弹簧复位（即断电后阀体自行关闭）并配有手动开阀操作机构，是中央空调系统最普遍采用的电动阀之一。详情请致电昌林销售部或者登陆昌林昌林官方网站。

主要材质

AIS1302阀体:黄铜(铸造)
AIS1302阀杆：AIS1302不锈钢
密封材料:硅橡胶
驱动器底盘：压铸铝合金
驱动器盖：阻燃ABS工程塑料

技术参数

驱动电机	磁滞同步电机
驱动器工作电压	220VAC 50HZ/60HZ有 AC24V、110V可供选择）
功率消耗	7. 5VA
阀体承压	1. 6MPa允许压差：s0. 13MPa
适用介质	冷水、热水
适用介质温度	2℃、95℃
适用环境温度	0℃、60℃
启闭时间	开约 10 秒、关约 5 秒
阀体连接方式	ZG内管螺纹（也可按用户需求定制）
行程（名义值）	4. 0mm

型号对照表及尺寸

名称	型号	口径参数		A	B	C	最大允许压差
二通电磁阀	VA-7010-215	1/2”	DN15	55	17	103	0. 13MPa
	VA-7010-220	3/4”	DN20	63	17	103	0. 13MPa
	VA-7010-225	1”	DN25	71	22. 5	107	0. 08MPa
三通电磁阀	VA-7010-315	1/2”	DN15	55	29	103	0. 13MPa
	VA-7010-320	3/4”	DN20	63	29	103	0. 13MPa
	VA-7010-325	1”	DN25	71	38	107	0. 08MPa

版权所有,侵权必究

电子排水阀

概述

广泛使用于空压机，冷却器，分离器，干燥机，储气罐等压缩空气系统的部件，排放时间与间隔时间可需要进行调节. 详情请致电昌林销售部或者登陆昌林官方网站。

订购码

OPT - A

OPT：排水器系列代号

A：A:分体式 B:合体式

技术参数

定时器	OPT
间隔时间(OFF)	0. 5~45分钟
排放时间(ON)	0. 5~10秒
手动测试按钮	微动开关
电源电压	24-240V AC/DC 50/60HZ(电压380VAC 可特殊订货)
电流消耗	最大 4 mA
环境温度	-40℃~+60℃
防护等级	IP65
壳体材料	阻燃ABS塑料
电气连接	DIN43650A
指示灯	LED指示电源通/断
设计标准	VDE 01 10C

阀 OPT	
电压范围	±10%
安装位置	任意
种类	两位两通直动阀
进/出口尺寸	1/4”
最大工作压力	16Bar
最低/最高环境温度	2℃/55℃
最大介质温度	90℃
阀体锻造	黄铜
流量孔径	5. 0mm
绝缘热组	H级
防护等级	IP65（正确安装后）
电压	24~230V AC/DC （电压 380VAC 可特殊订货）

版权所有,侵权必究

PU220系列电磁阀

符号

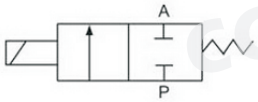

订购码

S	PU220	A	V	-	03	-	K	-	GB	-	AC220V
S:不锈钢 省略:铜	系列代码	普通 (可省略)	V=VITON:氟胶 E=EPDM:三元乙丙橡胶 空白=NBR:丁腈橡胶		口径 03:G3/8 04:G1/2 06:G3/4 08:G1 12:G1 1/4 14:G1 1/2 20:G2		K:常开 空白:常闭		GB:防爆 空白:普通		使用电压 见下表

技术参数

产品型号	PU220-03	PU220-04	PU220-06	PU220-08	PU220-12	PU220-14	PU220-20
口径	3/8″	1/2″	3/4″	1″	1 1/4″	1 1/2″	2″
流体	压力空气、水、轻油（在50CST以下）						
操作方式	直动式						
材质	铜						
流量孔径mm	8.13	13	20	25	26	26	48
CV值(m^3/h)	0. 10	0. 18	1. 00	4. 00	4. 00	8. 60	11. 00
最大压力（kgf/cm^2）	10						
膜片形式	NBR或VITON, EPDM						
温度范围	-5~80℃(NBR)与-5~150℃（EPDM, VITON）						
周围温度	-20℃~60℃						
动力消耗	22VA						
责任作动范围	100%						
安装方式	管口倾斜或水平安装						
线圈	DIN						
电压范围	±10%						
保护等级	IP65						
绝缘等级	F						
标准电压	标准：DC24，AC220V, AC110V, 50/60HZ 特殊:DC12V, DC48V, AC24V, AC380V						

外形尺寸

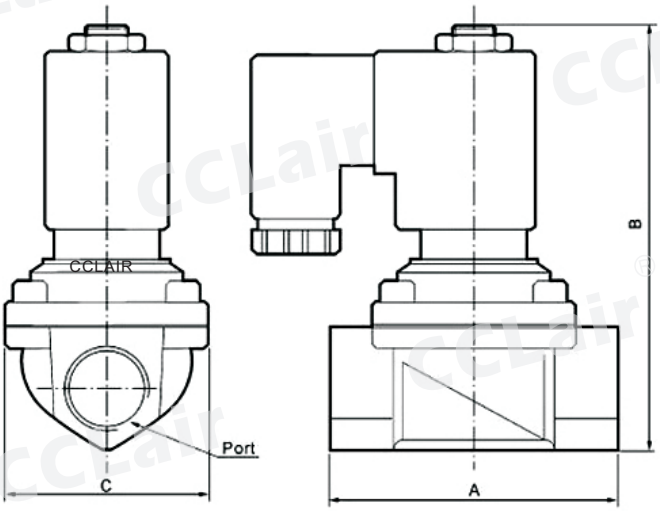

型号	PU220-03	PU220-04	PU220-06	PU220-08	PU220-12	PU220-14	PU220-20
R	G3/8″	G1/2″	G3/4″	G1″	G1 1/4″	G1 1/2″	G2″
A	66. 5	66. 5	71	96	120	120	150
B	101	101	107	120. 5	150	150	165
C	48	48	48	70	90	90	112

版权所有,侵权必究

PU225系列电磁阀

符号

常闭型

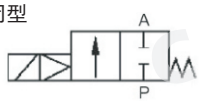

常开型

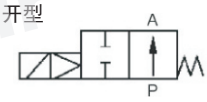

订购码

S PU225 A N V - 03 - GB - AC220V

- S：S：不锈钢 省略：铜
- PU225：系列代码
- A：A：普通 H：高压 S：蒸汽
- N：N:常开 空白：常闭
- V：V=VITON:氟胶 E=EPDM：三元乙 丙橡胶 空白=NBR：丁腈橡胶
- 03：口径 03:G3/8 04:G1/2 06:G3/4 08:G1 12:G1 1/4 14:G1 1/2 20:G2
- GB：GB：防爆 空白：普通
- AC220V：使用电压 见下表

技术参数

型号	PU225-03	PU225-04	PU225-06	PU225-08	PU225-12	PU225-14	PU225-20
口径	3/8″	1/2″	3/4″	1″	1 1/4″	1 1/2″	2″
流体	压力空气、水、轻油（在50CST以下）						
操作方式	引导式						
材质	铜						
CV值	4. 50		12. 00		22. 00	30. 00	48. 00
操作压力	0. 5~10						
最大压力	15						
膜片形式	NBR或VITON, EPDM						
温度范围	-5~80℃（NBR)与-5~150℃（EPDM, VITON）						
周围温度	-20℃~60℃						
动力消耗	22VA						
责任作动范围	100%						
安装方式	管口倾斜或水平安装						
线圈	DIN						
电压范围	±10%						
保护等级	IP65						
绝缘等级	F						
标准电压	标准：DC24，AC220V, AC110V, 50/60HZ　特殊：DC12V, DC48V, AC24V, AC380V						

性能参数

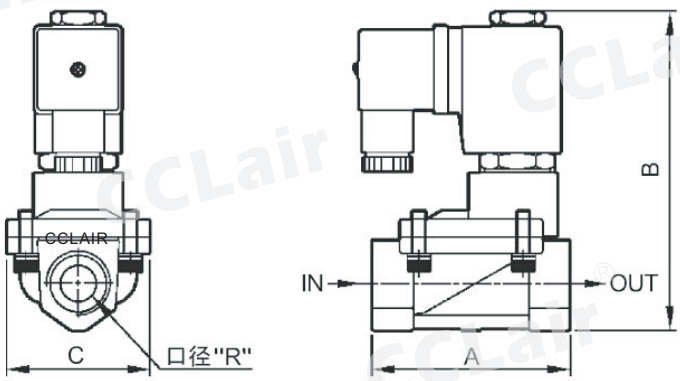

型号	PU225-03	PU225-04	PU225-06	PU225-08	PU225-12	PU225-14	PU225-20
R	3/8″	1/2″	3/4″	1″	1 1/4″	1 1/2″	2″
A	66. 5	66. 5	96	96	131	131	150
B	106. 5	106. 5	126	126	145. 5	145. 5	169
C	48	48	70	70	96	96	116

版权所有,侵权必究

Q22HD系列流体气控阀

概述

该阀起动压力低，关闭灵敏，密封性好，有单作用和双作用控制多种结构，广泛应用在食品，医疗，工业，洗涤，石化，冶金，喷涂等机械设备。详情请联系昌林销售部。

订购码

Q	22	HD	1	-	15
气动	二位二通	流体气控阀	1:单作用 2:双作用		公称通径 见下表

技术参数

型号	Q22HD-15	Q22HD-20	Q22HD-25	Q22HD-35	Q22HD-40	Q22HD-50
公称通径	15	20	25	35	40	50
接管螺纹	ZG1/2″	ZG3/4″	ZG1″	ZG1 1/4″	ZG1 1/2″	ZG2″
工作介质	空气、水、油、液化气、轻动粘度流体					
流体压力	0~1.0MPa					
介质温度	-5~80℃ (更改密封件温度能达到-5~150℃)					
流量系数KV值	4	5	10	25	25	40

外形尺寸

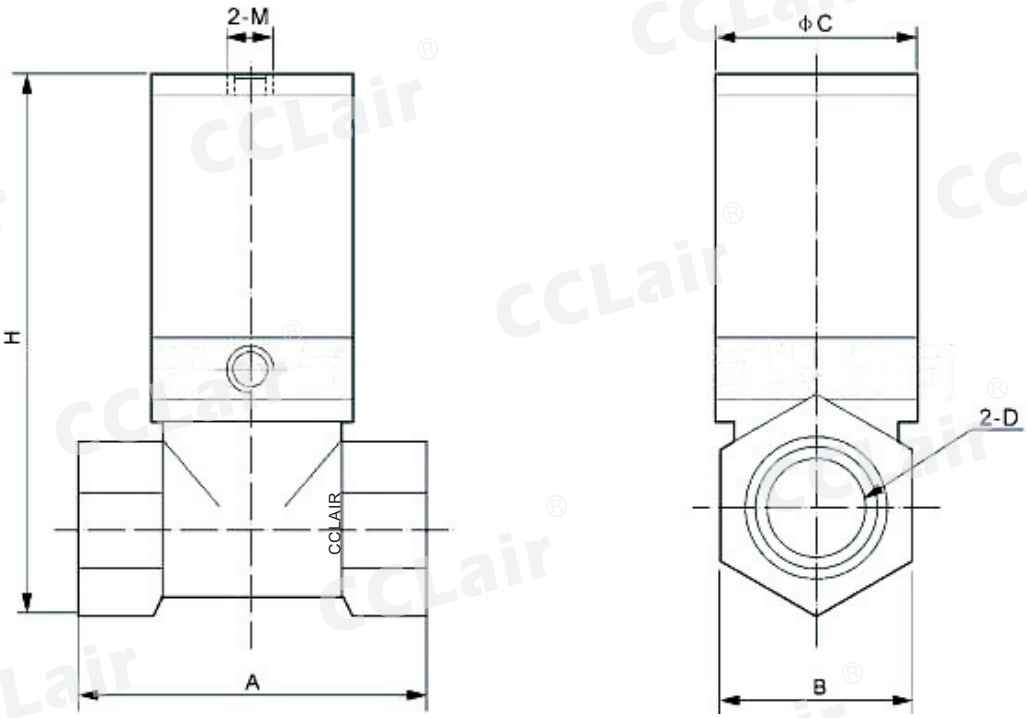

型号	A	B	C	D	H	M
Q22HD-15	46	26	Φ30	ZG1/2″	96	ZG1/8″
Q22HD-20	54	32	Φ37	ZG3/4″	107	ZG1/8″
Q22HD-25	66	34	Φ37	ZG1″	118	ZG1/8″
Q22HD-35	80	53	Φ65	ZG1 1/2″	162	ZG1/8″
Q22HD-40	80	53.6	Φ65	ZG1 1/2″	162	ZG1/8″
Q22HD-50	105	66	Φ78	ZG2″	180	ZG1/8″

版权所有,侵权必究

CL223系列紧凑型直动式电磁阀

符号

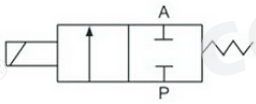

订购码

CL22310 01 - 06 GB - E - AC220V

- 规格代码
- 流量孔径
  01:1.5mm
  02:2mm
  03:3mm
  04:4mm
- 接管口径
  06:ZG1/8″
  08:ZG1/4″
- GB:防爆
  空白:普通
- 油封材质
  V=VITON:氟胶
  E=EPDM:三元乙丙橡胶
  S=SI:硅胶
  空白=NBR:丁腈橡胶
- 标准电压
  DC12V
  DC24V
  AC24V 50Hz/60Hz
  AC110V 50Hz/60Hz
  AC220V 50Hz/60Hz
  AC380V 50Hz/60Hz

技术参数

项目	说明
压力范围	0~1.6MPa
介质温度	−10℃~+90℃
环境温度	最高+55℃
阀体材料	黄铜
密封材料	氟橡胶
功率消耗	DC:8W AC:24VA(吸合) 17VA(保持)

外形尺寸

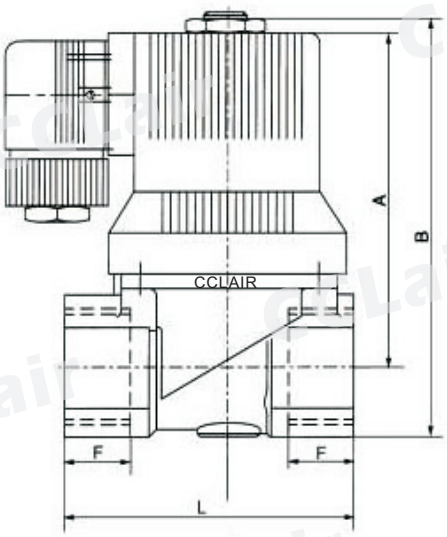

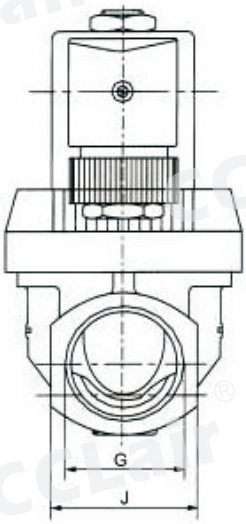

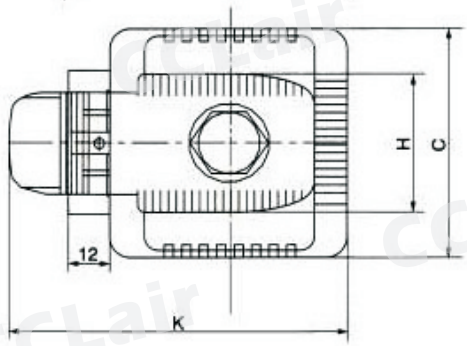

型号	流量孔径（mm）	接管口径	使用压力（MPa）	环境温度（℃）	介质温度（℃）	KV值（m3/h）	线圈功率 AC（VA）	线圈功率 DC（W）
CL2231001	1.5	ZG1/8″或ZG1/4″	0~2.5	−10~+55	NBR:−5~80℃ EPDM:−5~120℃ VITON:−10~150℃	0.1	16	13
CL2231002	2		0~1.5			0.15		
CL2231003	3		0~1.0			0.31		
CL2231004	4		0~0.4			0.54		

版权所有,侵权必究

CL6014系列二位三通直动式电磁阀

普通型

底板接式

订购码

CL6014 - 01 - B - V - AC220V

- 规格代码
- 流量孔径
  - 01:1mm
  - 015:1.5mm
  - 02:2mm
  - 025:2.5mm
- 接管口径
  - B:底板接式
  - 06:ZG1/8″
  - 08:ZG1/4"
- 油封材质
  - V=VITON:氟胶
  - E=EPDM:三元乙丙橡胶
  - S=SI:硅胶
  - 空白=NBR:丁腈橡胶
- 标准电压
  - DC12V
  - DC24V
  - AC24V 50Hz/60Hz
  - AC110V 50Hz/60Hz
  - AC220V 50Hz/60Hz
  - AC380V 50Hz/60Hz

技术参数

型号	流量孔径（mm）	接管口径	工作压力（MPa）	环境温度（℃）	介质温度（℃）	CV值	本体材质
CL6014-01-B	1	底板接式	0~1.6	-20~55	NBR:-5~80 EPDM:-5~120 VITON:-10~150	0.08	黄铜
CL6014-015-B	1.5		0~1			0.13	
CL6014-02-B	2		0~0.8			0.13	
CL6014-025-B	2.5		0~0.6			0.18	
CL6014-01-06	1	ZG1/8″	0~1.6			0.08	
CL6014-015-06	1.5		0~1			0.13	
CL6014-02-06	2		0~0.8			0.13	
CL6014-025-06	2.5		0~0.6			0.18	
CL6014-01-08	1	ZG1/4″	0~1.6			0.08	
CL6014-015-08	1.5		0~1			0.13	
CL6014-02-08	2		0~0.8			0.13	
CL6014-025-08	2.5		0~0.6			0.18	

外形尺寸

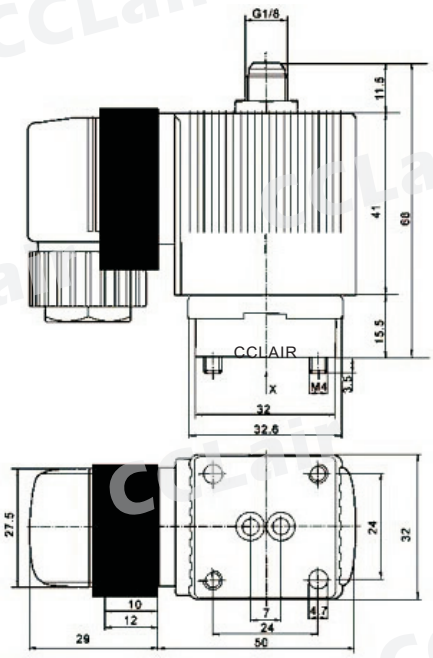

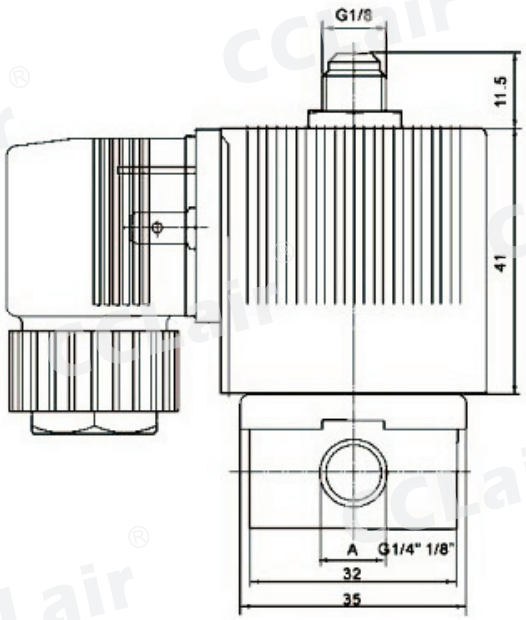

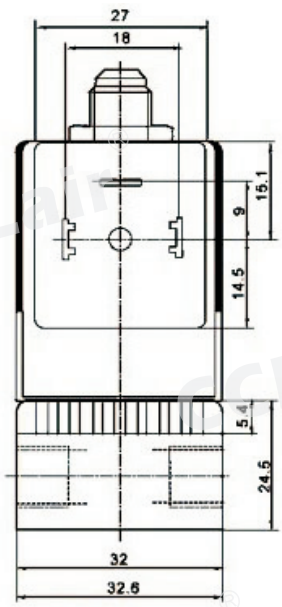

版权所有,侵权必究

CL0311系列二位四通电磁阀

概述

该阀适用于各种空压机，可自动化控制空压机的加荷、减荷、加压、减压、进气、排气等作用。耐压性强，动作灵活，对工作介质的清洁度要求低，可靠性高。该阀结构简单，体积小，密封性能好，维修方便。

订购码

CL0311 - 08 - M5 - AC220V

- CL0311：规格代码
- 08：阀体接管口径
  - 08:ZG1/4"
  - 10:ZG3/8"
  - 15:ZG1/2"
- M5：阀盖接管口径
  - 空白:ZG1/8"
  - M5:M5
- AC220V：标准电压
  - DC12V
  - DC24V
  - AC24V 50Hz/60Hz
  - AC110V 50Hz/60Hz
  - AC220V 50Hz/60Hz
  - AC380V 50Hz/60Hz

技术参数

型号	CL0311
流量孔径	顶部：2mm
	阀体：13mm
CV值	3. 6
接管口径	顶部：ZG1/8″
	中间阀盖：ZG1/8″、M5
	阀体：ZG1/4″、ZG3/8″、ZG1/2″
使用压力	0. 05~1. 2MPa
使用温度	-5~85℃
使用电压范围	±10%
本体材质	黄铜
油封材质	VITON或NBR

外形尺寸

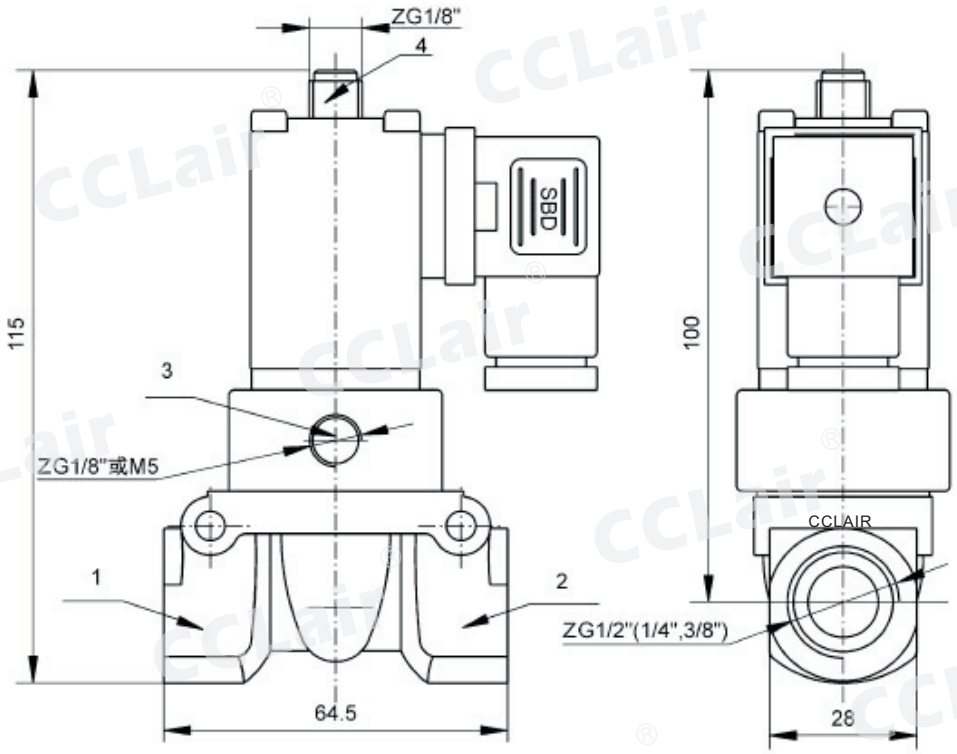

版权所有,侵权必究

CL223系列膜片式电磁阀

概述

能在90℃以下使用；适用于气、水、油、弱酸、弱碱；噪音低；工作平稳，流量大；可靠性高，寿命常；更换先导头及线圈可作防爆阀用；线圈:热固性塑料全包覆，插座符合ISO标准可互换，IP65保护模式。详情请致电昌林销售部或者登陆昌林官方网站。

订购码

CL22310 15 - V GB - AC220V

- 规格代码
- 接管口径
  15:ZG1/2"
  20:ZG3/4"
  25:ZG1"
  35:ZG1 1/4"
  40:ZG1 1/2"
  50:ZG2"
- 油封材质
  V=VITON:氟胶
  E=EPDM:三元乙丙橡胶
  S=SI:硅胶
  空白=NBR:丁腈橡胶
- GB:防爆
  NO:常开
  NC:常闭
- 标准电压
  DC12V
  DC24V
  AC24V 50Hz/60Hz
  AC110V 50Hz/60Hz
  AC220V 50Hz/60Hz
  AC380V 50Hz/60Hz

技术参数

型号	公称通径（mm）	接管螺纹（ZG）	工作压力（MPa）	环境温度（℃）	介质温度（℃）	KV值（m^3/h）	线圈功率 AC（VA）	线圈功率 DC（W）	切换频率（Hz）	电源、电压
CL2231015	13	ZG1/2″	0.03~1.0	−10~+55	−10~+90	3.6	14	8	≥1	AC:50Hz 24V, 36V, 110V, 220V DC:24V, 12V
CL2231020	20	ZG3/4″				8.3			≥0.5	
CL2231025	25	ZG1″				11				
CL2231032	40	ZG1 1/4″	0.07~1.6			25			≥0.33	
CL2231040		ZG1 1/2″				30				
CL2231050	50	ZG2″				45				

外形尺寸

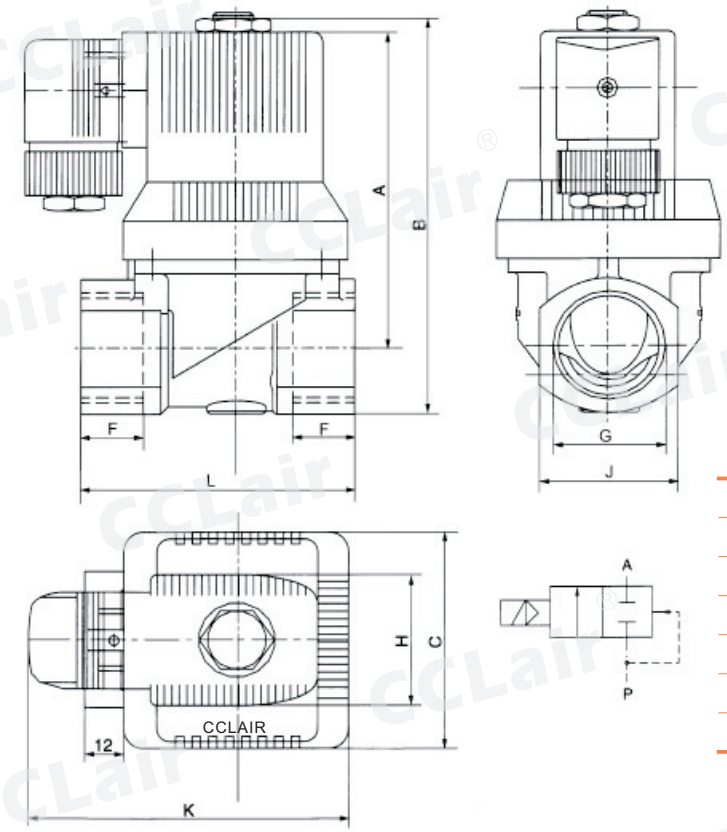

型号	G	C	F	L
CL2231015	ZG1/2″	45	16	52
CL2231020	ZG3/4″	45	16	63
CL2231025	ZG1″	65	18	82
CL2231032	ZG1 1/4″	96	20	132
CL2231040	ZG11/2″	96	20	132
CL2231050	ZG2″	111	22	160

型号	J	A	B	H	K
CL2231015	27	82	96	40	80
CL2231020	31	82	96		
CL2231025	41	96	117		90
CL2231032	58	112	145		132
CL2231040	58	112	145		
CL2231050	70	125	166		60

版权所有,侵权必究

CL523系列高压高温电磁阀

概述

介质温度可达180℃；工作压力可大5MPa,适用于运动粘度≤1mm²的水、气、乙炔、液化气等各种流体介质；线圈：热固性塑料全包覆，IP65保护制式，温升低；活塞式结构启动平稳可靠性高。

订购码

CL523 - 10 - GB - AC220V

- CL523：规格代码
- 10：接管口径
  - 08:ZG1/4"
  - 10:ZG3/8"
  - 15:ZG1/2"
  - 20:ZG3/4"
  - 25:ZG1"
- GB：
  - GB:防爆
  - NO:常开
  - 空白:常闭
- AC220V：标准电压
  - DC12V
  - DC24V
  - AC24V 50Hz/60Hz
  - AC110V 50Hz/60Hz
  - AC220V 50Hz/60Hz
  - AC380V 50Hz/60Hz

技术参数

型号	公称通径（mm）	接管螺纹（ZG）	工作压力（MPa）	环境温度（℃）	介质温度（℃）	KV值（m3/h）	线圈功率 AC（VA）	线圈功率 DC（W）	切换频率（Hz）	电源、电压
CL5231008	13	ZG1/4″	0. 3~5. 0	−20~+55	0~+180	3. 6	14	8	≥1	AC：50Hz 24V, 36V, 110V, 220V DC：24V, 12V
CL5231010		ZG3/8″								
CL5231015		ZG1/2″								
CL5231020	25	ZG3/4″	0. 3~3. 5			11			≥0. 5	
CL5231025		ZG1″								

外形尺寸

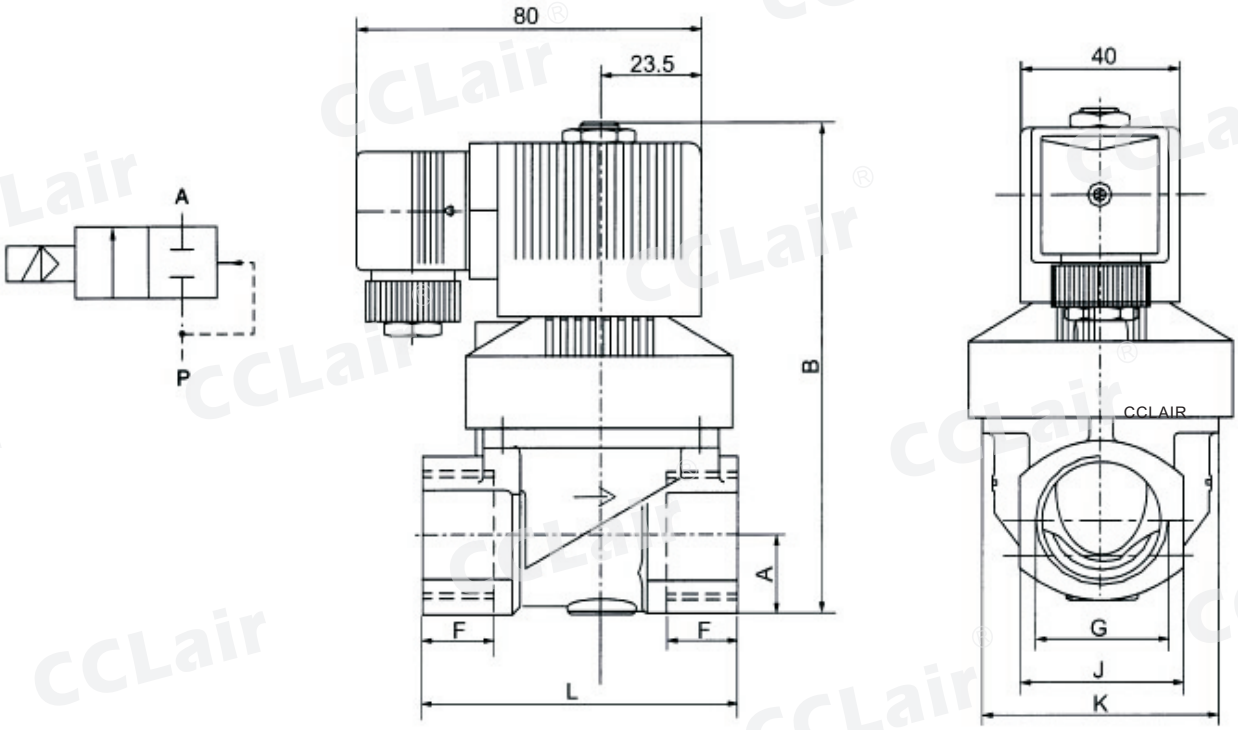

型号	G	F	H	K	L	E	B	A
CL5231008	ZG1/4″	12	40	34	65	24	97	16
CL5231010	ZG3/8″							
CL5231015	ZG1/2″							
CL5231020	ZG3/4″	16	40	60	92	45	124	20
CL5231025	ZG1″	18						

版权所有,侵权必究

CL55015系列二位二通电磁阀

概述

适用于交压控制的气、水、乙炔等流体的自动化开关电磁阀。最适用在吹瓶机器上。

特点

1、压力启动，最高压力能达到5MPa。
2、先导孔为多孔串通，不会堵塞。
3、适用于运动粘度≤1mm²/s水、乙炔、液化气等介质。
4、线圈采用热固性塑料包覆。
品牌:CCLAIR

外形尺寸

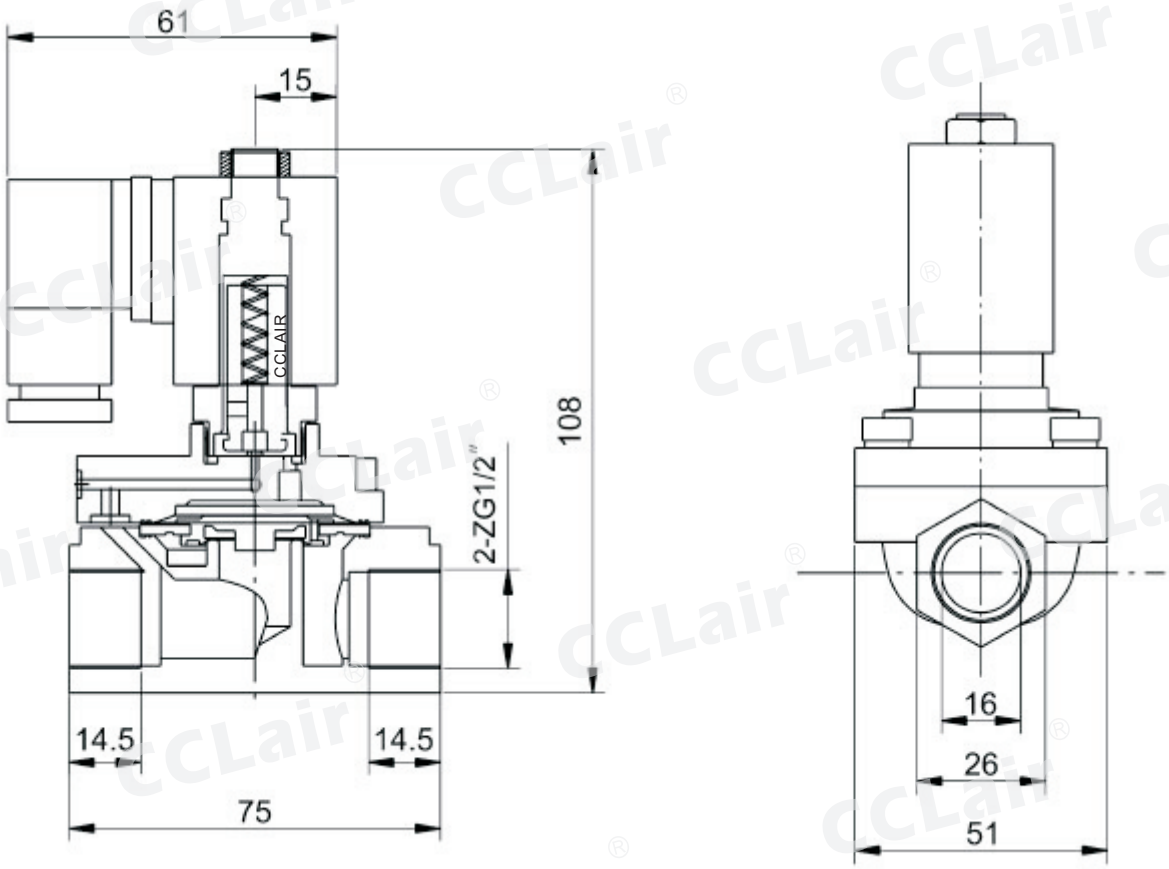

版权所有,侵权必究

2P系列二位二通电磁阀

符号

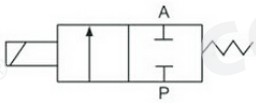

订购码

2P - 025 - 06 - W - V - AC220V

规格代码	流量孔径	接管口径	接线形式	油封材质	标准电压
	025:2.5mm	06:ZG1/8″ 08:ZG1/4″	空白:标准端子式 LD:茶色带灯端子式 LD1:白色带灯端子式 W:引线式	V=VITON:氟胶 E=EPDM:三元乙丙橡胶 S=SI:硅胶 空白=NBR:丁腈橡胶	DC12V DC24V AC24V 50Hz/60Hz AC110V 50Hz/60Hz AC220V 50Hz/60Hz AC380V 50Hz/60Hz

技术参数

型号	2P025-06	2P025-08
工作介质	空气、水、油、瓦斯	
动作方式	直动式	
形式	常闭式	
流量孔径	2. 5mm	
CV值	0. 23	
接管口径	ZG1/8″	ZG1/4″
使用流体粘滞度	20CST以下	
使用压力	0~0. 7MPa	
最大耐压力	1. 0MPa	
工作温度	-5~80℃	
使用耐压范围	±10%	
本体材质	工程塑料	
油封材质	NBR或VITON	

外形尺寸

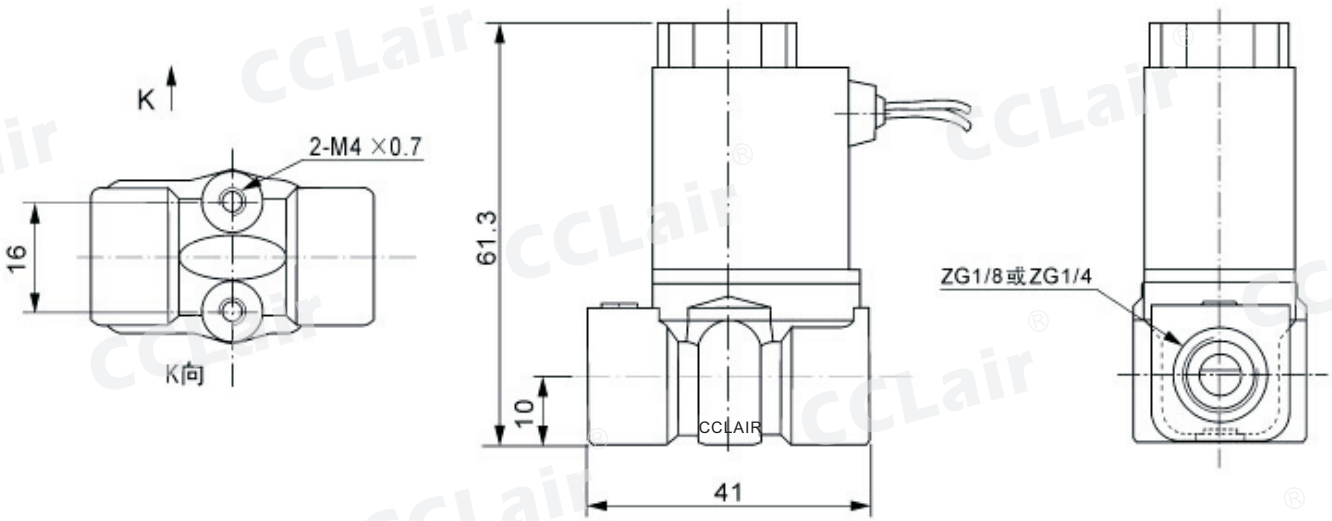

版权所有,侵权必究

2V系列二位二通电磁阀

订购码

2V - 130 - 15 - V - AC220V

- 2V：规格代码
- 130：流量孔径
  - 025:2.5mm
  - 130:13mm
  - 250:25mm
- 15：接管口径
  - 06:ZG1/8″
  - 08:ZG1/4″
  - 10:ZG3/8″
  - 15:ZG1/2″
  - 20:ZG3/4″
  - 25:ZG1″
- V：油封材质
  - V=VITON:氟胶
  - E=EPDM:三元乙丙橡胶
  - S=SI:硅胶
  - 空白=NBR:丁腈橡胶
- AC220V：标准电压
  - DC12V
  - DC24V
  - AC24V 50Hz/60Hz
  - AC110V 50Hz/60Hz
  - AC220V 50Hz/60Hz
  - AC380V 50Hz/60Hz

技术参数

型号	2V025-06	2V025-08	2V130-10	2V130-15	2V250-20	2V250-25
工作介质	空气、水、油、瓦斯					
动作方式	直动式		内部先导式			
形式	常闭式					
流量孔径(mm)	2.5		13		25	
CV值	0.23		6.2		23	
接管口径	ZG1/8″	ZG1/4″	ZG3/8″	ZG1/2″	ZG3/4″	ZG1″
使用流体粘滞度	20CST以下					
使用压力	0~1.0MPa		0.05-1.0MPa			
最大耐压力	1.5MPa					
工作温度	NBR:-5~80℃;EPDM:-5~120℃;VITON;-105~150℃					
使用电压范围	±10%					
防护等级	IP65					
耗电量	AC:4.5VA; DC:3.0W					
耐热等级	F级					
本体材质	铝合金或黄铜		黄铜			
密封材质	VITON		NBR、EPDM、VITON			
励磁时间	0.05秒以下					

流量图

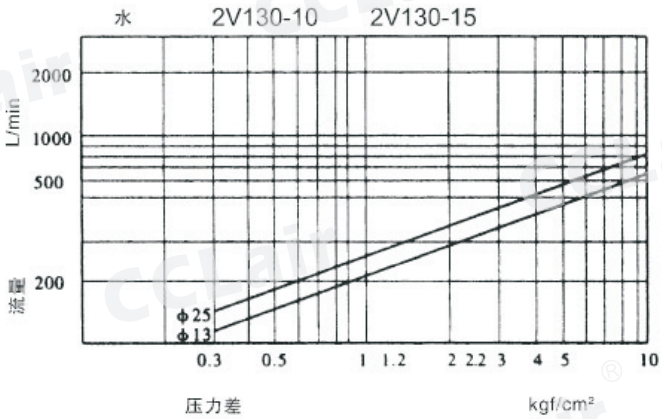

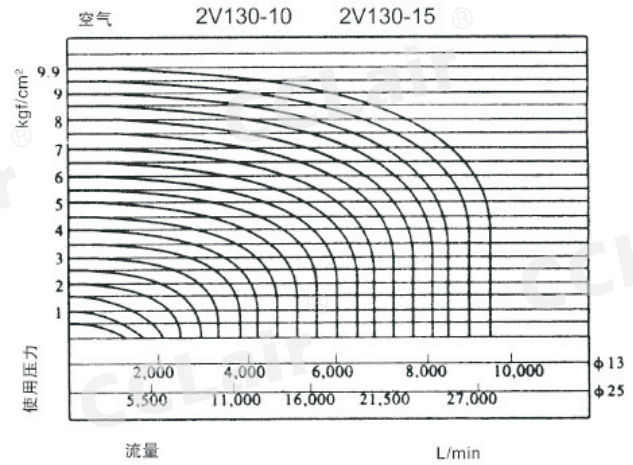

版权所有,侵权必究

VX2120/2130系列二位二通电磁阀

符号

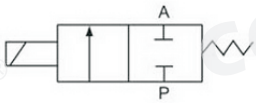

订购码

VX2120 - 08 - NO - V - AC220V

- 规格代码：VX2120、VX2130
- 接管口径：06:ZG1/8"、08:ZG1/4"、10:ZG3/8"、15:ZG1/2"
- NO:常开；空白:常闭
- 油封材质：V=VITON:氟胶；E=EPDM:三元乙丙橡胶；S=SI:硅胶；空白=NBR:丁腈橡胶
- 标准电压：DC12V、DC24V、AC24V 50Hz/60Hz、AC110V 50Hz/60Hz、AC220V 50Hz/60Hz、AC380V 50Hz/60Hz

技术参数

型号	VX2120-06-NO	VX2120-08-NO	VX2120-06	VX2120-08	VX2120-10	VX2130-10	VX2130-15
工作介质	空气、水、蒸汽、燃气						
动作方式	直动式						
形式	常开		常闭				
使用压力	0~1.0MPa						
流量孔径(mm)	2mm		3mm		10mm		
接管口径	ZG1/8″	ZG1/4″	ZG1/8″	ZG1/4″	ZG3/8″	ZG3/8″	ZG1/2″
使用温度范围	-5~80℃(更改密封件温度能达到-5~150℃)						
油封材质	NBR或VITON						

外形尺寸

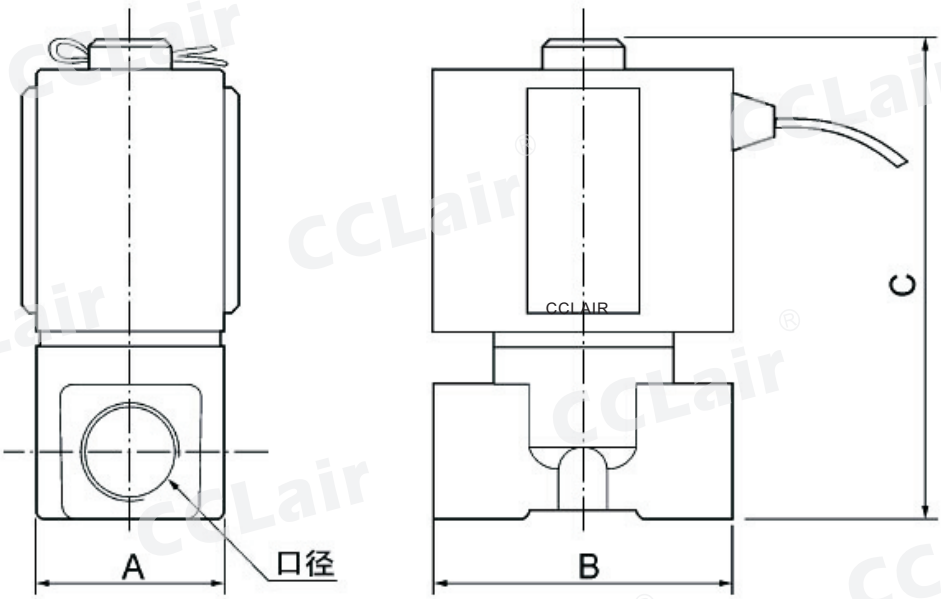

型号	接管口径	A	B	C
VX2120-06-NO	ZG1/8″	25	40	70
VX2120-08-NO	ZG1/4″	25	40	70
VX2120-06	ZG1/8″	25	40	45
VX2120-08	ZG1/4″	25	40	45
VX2120-10	ZG3/8″	40	48	80
VX2130-10	ZG3/8″	40	48	80
VX2130-15	ZG1/2″	48	65	110

版权所有,侵权必究

QX系列直动式电磁阀

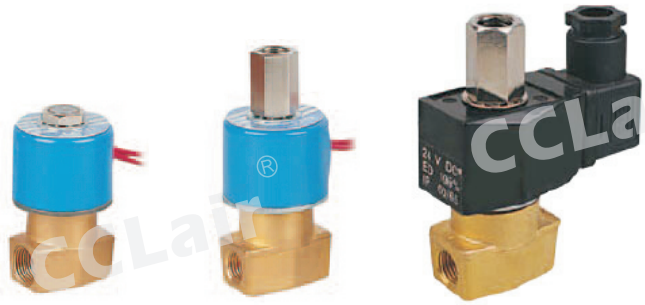

概述

黄铜体直动式电磁阀系列适用于中性气体和液体，如压缩空气、天然气、水、液压油及工艺真空。产品结构具有以下特点：直动式形式，结构紧凑，高品质氟橡胶密封。详情请致电昌林销售部。

订购码

QX - 22 - 08 - S - V - AC220V

- QX：规格代码
- 22：22：二位二通；23：二位三通
- 08：接管口径 08:ZG1/4" 10:ZG3/8"
- S：空白：圆线圈；S：方线圈
- V：油封材质 V=VITON:氟胶；E=EPDM：三元乙丙橡胶；S=SI:硅胶；空白=NBR：丁腈橡胶
- AC220V：标准电压 DC12V；DC24V；AC24V 50Hz/60Hz；AC110V 50Hz/60Hz；AC220V 50Hz/60Hz；AC380V 50Hz/60Hz

技术参数

QX22系列

型号	流量孔径	CV值	连接尺寸	使用压力（MPa）			外形尺寸		功率VA
QX22-08	2.4	0.21	ZG1/4″	0	2.0	1.0	40	75	10W
	4.0	0.43	ZG1/4″	0	0.9	0.6	40	75	
QX22-10	5.0	0.50	ZG3/8″	0	0.6	0.3	40	75	

QX23系列

型号	孔径		连接尺寸	压力范围（MPa）	外形尺寸		额定电压	功率VA
	顶部	阀体			L	H		
QX23-08	2.3	1.6	ZG1/4″、ZG3/8″任选	0~0.9	41	95	AC：380V, 220V, 36V	10W
QX23-10	2.3	1.6					DC：220V, 24V	

版权所有,侵权必究

VX22系列二位二通真空型电磁阀

订购码

VX22 - 01 - V - AC220V

- VX22：规格代码
- 01：接管口径
  - 01:ZG1/8"
  - 02:ZG1/4"
  - 03:ZG3/4"
  - 04:ZG1/2"
- V：油封材质
  - V=VITON:氟胶
  - E=EPDM:三元乙丙橡胶
  - S=SI:硅胶
  - 空白=NBR:丁腈橡胶
- AC220V：标准电压
  - DC12V
  - DC24V
  - AC24V 50Hz/60Hz
  - AC110V 50Hz/60Hz
  - AC220V 50Hz/60Hz
  - AC380V 50Hz/60Hz

特点

1、直动式结构、能零差压力启动，线圈功率大

2、动作灵敏、流量通径与压力比值量较大。

3、选用氟橡胶密封材料，耐高温＞180℃。

技术参数

项目	参数
使用介质	真空
动作方式	直动式
压力	0~0. 4MPa
介质温度	NBR(-5~80℃), VITON(-5~180℃)
安装方式	任意
选用电压	AC380V, 220V, 110V, 36V, 24V　DC220V, 110V, 36V, 24V, 12V

引进型电磁阀

Q23XD-2L

K22012

KL2206-08

GAB集成式电磁阀

版权所有,侵权必究

VX31/32/33系列二位三通直动式电磁阀

概述

多功能型直动式二位三通电磁阀，主要适用于中性和液态流体管路进行自动控制的截止式三通多功能电磁阀。适用于气体、水、油、真空、蒸汽等介质的电磁阀，零压差启动，流动方向任意。

订购码

VX31 - 15 - 06 - E - AC220V

规格代码	流量孔径	接管口径	油封材质	标准电压
VX31:常闭型 VX32:常开型 VX33:通用型	15:1.5mm 20:2.0mm 25:2.5mm 30:3.0mm 40:4.0mm	06:ZG1/8" 08:ZG1/4"	V=VITON:氟胶 E=EPDM:三元乙丙橡胶 S=SI:硅胶 空白=NBR:丁腈橡胶	DC12V DC24V AC24V 50Hz/60Hz AC110V 50Hz/60Hz AC220V 50Hz/60Hz AC380V 50Hz/60Hz

技术参数

型号	流量孔径	CV值	接管口径	工作压力（kgs/cm²）		介质温度	本体材质
				AC	DC		
VX31	1.5	0.07	ZG1/8″或ZG1/4″	13	11	NBR:-5~85℃ EPDM:-5~150℃ VITON:-10~150℃	黄铜
	2.0	0.14		11	9		
	2.5	0.21		9	7		
	3.0	0.25		6	4		
	4.0	0.35		3.5	2		
VX32	1.5	0.07		13	11		
	2.0	0.14		11	9		
	2.5	0.21		9	7		
	3.0	0.25		6	4		
	4.0	0.35		3.5	2		
VX33	1.5	0.07		7	5		
	2.0	0.14		5	4		
	2.5	0.21		4	3		
	3.0	0.25		2.5	2		
	4.0	0.35		1.7	0.8		

外形尺寸

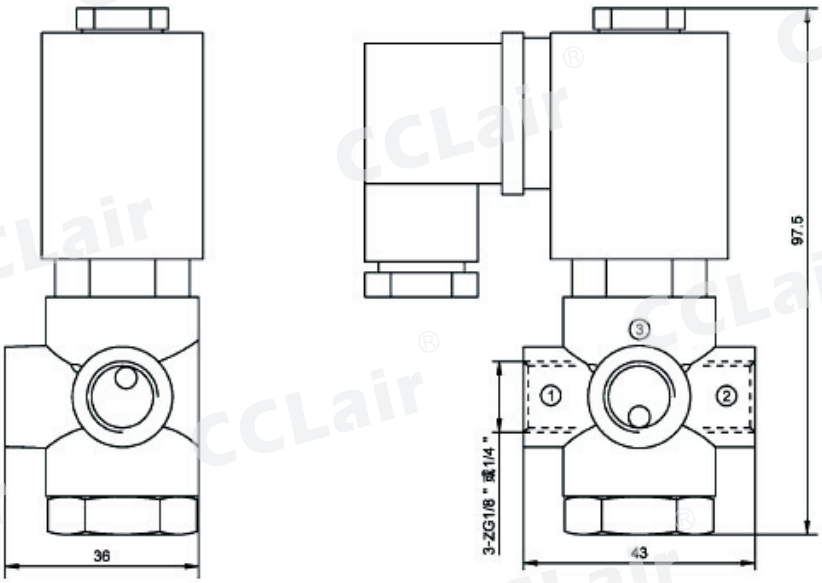

版权所有,侵权必究

MN1H引进型电磁阀

符号

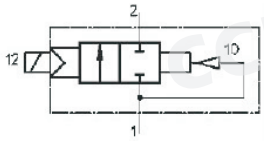

订购码

MN1H - 2 - 10 - MS - E - AC220V

- MN1H：规格代码
- 2：二位二通
- 10：接管口径
  - 10:ZG3/8"
  - 15:ZG1/2"
  - 20:ZG3/4"
  - 25:ZG1"
  - 35:ZG1 1/4"
  - 40:ZG1 1/2"
- MS：黄铜
- E：油封材质
  - V=VITON:氟胶
  - E=EPDM:三元乙丙橡胶
  - S=SI:硅胶
  - 空白=NBR:丁腈橡胶
- AC220V：标准电压
  - DC12V
  - DC24V
  - AC24V 50Hz/60Hz
  - AC110V 50Hz/60Hz
  - AC220V 50Hz/60Hz
  - AC380V 50Hz/60Hz

技术参数

气接口		ZG1/4	ZG3/8	ZG1/2	ZG3/4	ZG1	ZG1 1/2
阀功能		二为二通阀、单电控					
结构特点		先导阀					
安装位置		任意位置					
公称通径(mm)		13	13	13	20	25	40
标准额定流量(L/min)		2000	2900	3100	10000	11500	30500
工作介质		0.05MPa~1MPa					
环境温度		-10~+60℃					
介质温度		-10~+60℃					
材料	阀体	黄铜					
	膜片	丁腈橡胶					

外形尺寸

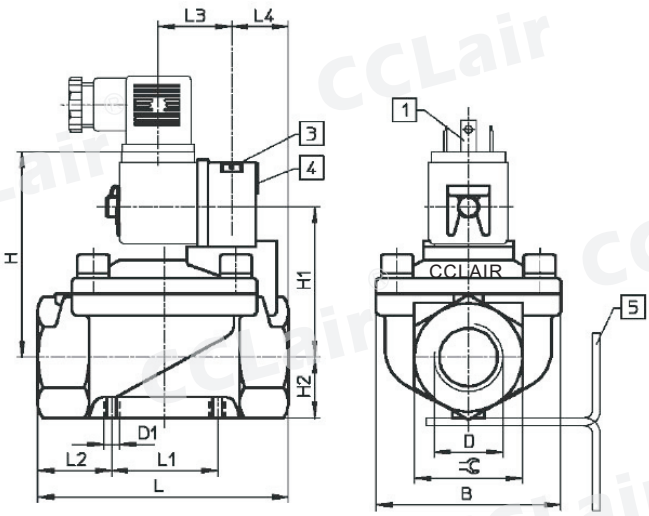

气接口	B	D1	H	H1	H2	L	L1	L2	L3	L4	D
ZG1/4	48	M4	67	46	15	67	25	21	26.5	20	27
ZG3/8	48	M4	67	46	15	67	25	21	26.5	20	27
ZG1/2	48	M4	67	46	15	67	25	21	26.5	20	27
ZG3/4	70	M6	78	57	23	95	40	27.5	26.5	21.5	41
ZG1	70	M6	78	57	23	95	40	27.5	26.5	21.5	41
ZG1 1/2	96	M6	91.5	70.5	31.5	140	59.5	38.3	26.5	30	58

版权所有,侵权必究

专注、专业、创新，是我们的理念

Dedicated professional,innovation is our idea

全国加盟热线：400-6770-998

CCLair®

无锡市昌林自动化科技有限公司

Wuxi Chang Lin Automation Technology Co., Ltd.

生产基地Factory Add：象阳工业园区万里路

营销Add：无锡市兴源北路818号A座3001

销售Tel ：400-6770-998

传真Fax ：+86 510-82306771

企业QQ ：4006770998

网址Web: http://www.110055.net

E-mail ：4006770998@b.qq.com

邮编P.C ：214005