CCLair®

N 冷却器系列

专注 专业 创新

全球自动化解决方案服务供应商

无锡市昌林自动化科技有限公司

Wuxi Chang Lin Automation Technology Co., Ltd.

目录

GL系列冷却器 N-03
SGLL型双联油冷却器 N-08
LQ系列冷却器 N-11
LC系列冷却器 N-20
SL系列管式冷却器 N-22
OR多管系列油压冷却器 N-24
LQG系列船用冷却器 N-25
FL系列冷却器 N-27
KL系列冷却器 N-28
BR0.05板式换热器 N-30
BR0.1板式换热器 N-31
BR0.2板式换热器 N-32
BR0.15板式换热器 N-33
BR0.25板式换热器 N-34
BR0.3板式换热器 N-35
BR0.37板式换热器 N-36
BR0.55板式换热器 N-37
BR0.65板式换热器 N-38
BR0.75板式换热器 N-39
BR0.85板式换热器 N-40

GL系列冷却器

订购码

GL	C	1	-	1.2	/	0.6	S	L
列管式冷却器	换热管结构 C:翅片管 L:裸管	系列号 1,2,3,4,5,6,7		公称冷却面积		公称压力	管程数 S:四管程 不标:双管程	安装形式 L:立式 不标:卧式

技术参数

参数 / 系列型号	冷却面积 m²	工作压力 MPa	工作温度 ℃	压力降 MPA 油侧	压力降 MPA 水测	油水 流量比	介质黏度 厘泊	换热系数 W/m².K
GLC1	0.4~1.2	0.63 1.0 1.6	≤120	≤0.1	≤0.05	1:1 左右	20~300	≤350
GLC2	1.3~3.5							
GLC3	4~11							
GLC4	13~27							
GLC5	30~54							
GLC6	55~90							
GLL2	3~7	0.63 1.0				1:1.5 左右		≤300
GLL3	8~11							
GLL4	12~28							
GLL5	35~60							
GLL6	80~120							
GLL7	140~180							
GLL8	200~300							

外形尺寸

GLC型冷却器

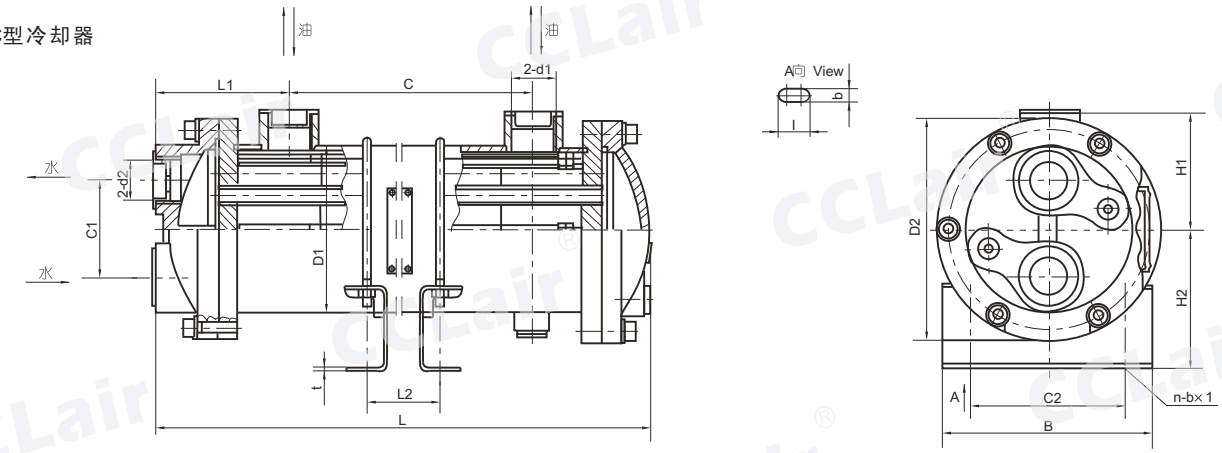

版权所有,侵权必究

外形尺寸

型号	L	C	L1	H1	H2	D1	D2	C1	C2	B	L2	L3	n-d3	D1	D2
GLC1 -0. 4	370	240	67	75	87	89	115	45	102	132	115	145	4-(φ11)	G1 '(Dg25)	G3/4 (Dg20)
GLC1 -0. 6	540	405										310			
GLC1 -0. 8	660	532										435			
GLC1 -1	810	665										570			
GLC1 -1. 2	940	805										715			
GLC 2-1. 3	560	375	98	90	100	121	162	75	145	175	172	225	4-(φ11)	G1 '(Dg25)	G1 '(Dg25)
GLC 2-1. 7	690	500										350			
GLC2 -2. 1	820	635										485			
GLC2 -2. 6	960	775										630			
GLC2 -3	1110	925										780			
GLC 2-3. 5	1270	1085										935			
GLC 3-4	840	570	152	118	138	165	215	110	170	210	245	380	4-(φ15)	G1 /2' (Dg25)	G1 1/4' (Dg40)
GLC 3-5	990	720										530			
GLC 3-6	1140	870										680			
GLC 3-7	1310	1040										850			
GLC3 -8	1470	1200										1010		G2' (Dg50)	G1 1/2' (Dg40)
GLC3 -9	1630	1360										1170			
GLC3 -10	1800	1530										1340			
GLC3 -11	1980	1710										1520			
GLC4 -13	1340	985	197	147	170	219	293	140	270	320	318	745	4-(φ19)	G2' (Dg50)	G2' (Dg50)
GLC4 -15	1500	1145										905			
GLC4 -17	1660	1305										1065			
GLC4 -19	1830	1475										1235			
GLC4 -21	2010	1655										1415			
GLC4 -23	2180	1825										1585			
GLC4 -25	2360	2005										1765			
GLC4 -27	2530	2175										1935			
GLC5 -30	1932	1570	202	182	236	273	360	180	280	320	327	1320	4-(φ23)	G 2 1/2' (Dg65)	G2' (Dg50)
GLC5 -34	2152	1790										1540			
GLC5 -37	2322	1960										1710			
GLC5 -41	2542	2180										1930			
GLC5 -44	2712	2350										2100			
GLC5 -48	2872	2510										2260			
GLC5 -51	3092	2730										2480			
GLC5 -54	3262	2900										2650			
GLC6 -55	2272	1860	227	208	282	325	410	200	300	390	362	1590	4-(φ23)	G3' (Dg80)	G2 1/2' (Dg65)
GLC6 -60	2452	2040										1170			
GL C6 -65	2632	2220										1950			
GLC6 -70	2812	2400										2130			
GLC6 -75	2992	2580										2310			
GLC6 -80	3172	2760										2490			
GLC6 -85	3352	2940										2670			
GLC6 -90	3532	3120										2850			

版权所有,侵权必究

外形尺寸

GLL型卧式冷却器

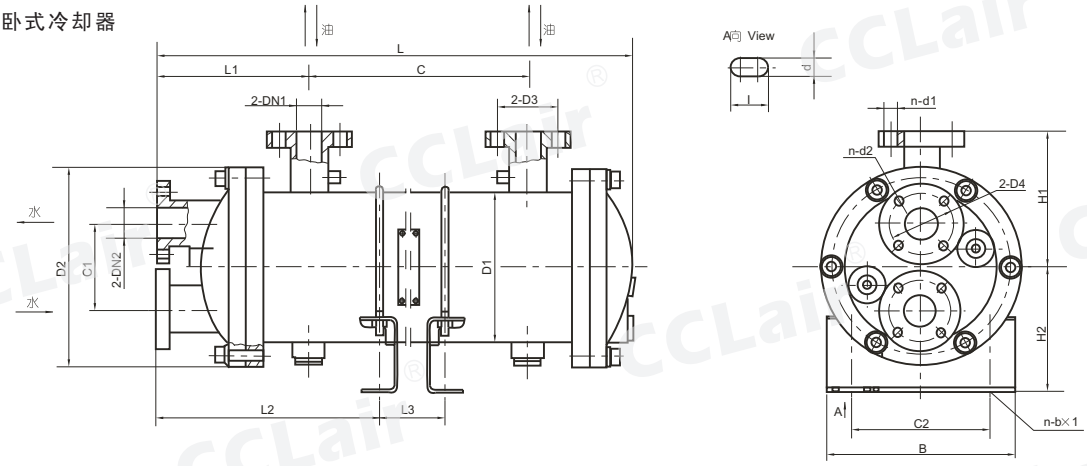

型号	L	C	L1	H1	H2	D1	D2	C3	C2	B	L2	L3	D3	D4	n-d1	n-d2	n-bx1	DN1	DN2
GLL2-3	1115	530										435							
GLL2-4	1165	682										485	100					32	
GLL2-5	1465	982	265	190	210	219	310	140	200	290	362	785		100	4-φ14	4-φ14			32
GLL2-6	1765	1282										1085	110					40	
GLL2-7	2065	1512										1385							
GLL3-8	1325	840										630							
GLL3-9	1455	970	280	226	236	273	360	160	250	340	380	750	125	125				50	50
GLL3-10	1635	1105										885							
GLL3-11	1720	1235										1015							
GLL4-12	1555	960										660							
GLL4-13	1675	1080										795							
GLL4-14	1775	1180										895			4-φ17.5		4-20x28		
GLL4-15	1875	1280										995							
GLL4-16	1960	1365	345									1065	145			4-φ17.5		65	
GLL4-17	2070	1475										1190							
GLL4-18	2165	1570		262	262	325	410	200	300	400	415	1285		145					65
GLL4-19	2280	1685										1385							
GLL4-20	2370	1775										1475							
GLL4-22	2580	1975										1695							
GLL4-24	2780	2175										1885							
GLL4-26	2985	2380	350									2100	160					80	
GLL4-28	3190	2585										2295							
GLL4-30	3390	2785										2505			8-φ17.5				
GLL5-35	2440	1692	450									1232	180					100	
GLL5-40	2750	1962										1502							
GLL5-45	3020	2202		315	313	426	535	235	300	520		1772		180		8-φ17.5	4-20x30		100
GLL5-50	3290	2472	465									2042	210					125	
GLL5-60	3830	3012										2582							
GLL6-80	3160	2015										1555							
GLL6-100	3760	2615	625	500	435	616	730	360	550	750	935	2155	295	295				200	
GLL6-120	4360	3215										2755			8-φ22	8-Φ22			200
GLL7-140	3500	2410										2000							
GLL7-160	3905	2815	650	560	490	730	880	400	600	850	870	2415	350	295			4-25x32	250	
GLL8-180	4305	3215										2815							
GLL8-200	3790	2530										2080							
GLL8-250	4555	3295	730	610	550	820	980	420	700	940	960	2845	400	350	12-φ22	12-Φ22		300	250
GLL8-300	5315	4055										3600							

版权所有,侵权必究

外形尺寸

GLL型立式冷却器

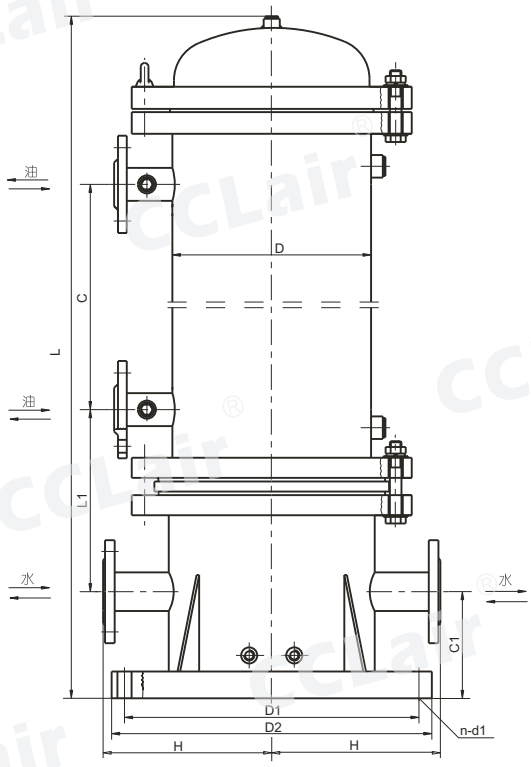

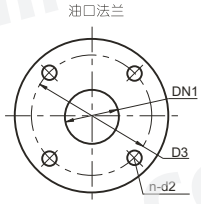

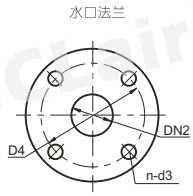

型号	L	C	L1	C1	H	Dg	D2	D3	DN	D4	n-d1	n-d2
GLL5-35L	2610	1692	470	150	315	426	640	590	80	160	6-Φ30	8-Φ17.5
GLL5-40L	2880	1962										
GLL5-45L	3120	2202							100	180		
GLL5-50L	3390	2472										
GLL5-60L	3930	3012										
GLL8-80L	3255	2015	705	235	500	616	1075	1015	125	210	6-Φ40	8-Φ22
GLL8-100L	3855	2615										
GLL8-120L	4455	3215							150	240		
GLL8-160L	3320	2010	715		602	820	1210	1150				
GLL8-200L	3970	2660							200	295		

版权所有,侵权必究

外形尺寸

GLQ型汽轮机配套冷却器

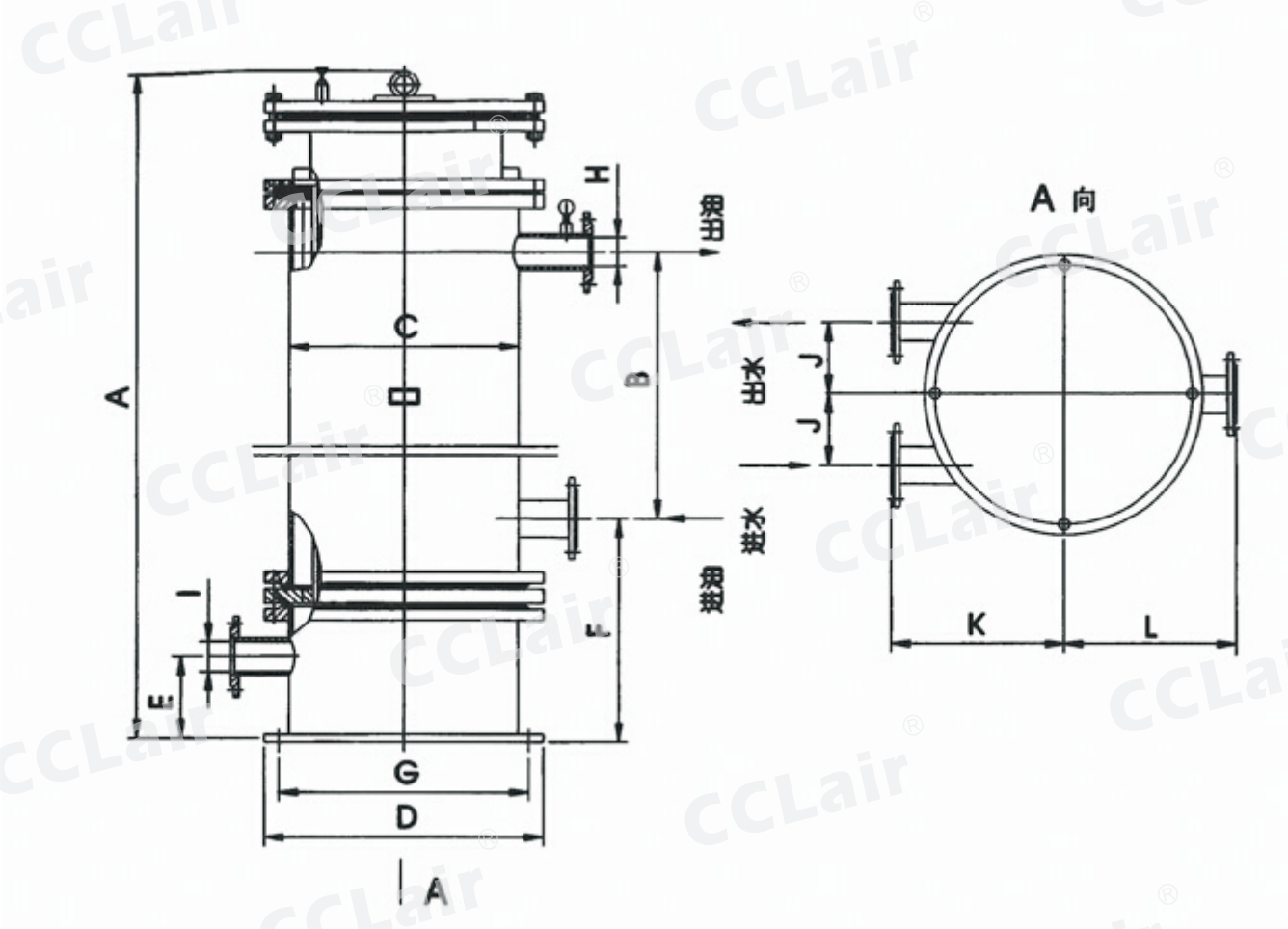

项目 / 型号	冷却面积 m^2	油量 L/min	水量 t/h	A	B	C	D	E	F	G	H	I	J	K	L
GLQ-30/0.63	30	500	60	2270	1400	Φ426	Φ590	200	500	Φ540 4-Φ22	125	125	130	400	400
GLQ-40/0.63	40	700	100	2555	1602	Φ516	Φ645	250	540	Φ600 4-Φ24	150	150	180	400	425
GLQ-60/0.63	60	1390	130	3126	1900	Φ616	Φ870	300	645	Φ820 4-Φ24	150	200	185	550	525
GLQ-200/0.63	200	6950	736	4182	2375	Φ820	Φ1295	300	687	Φ1230 8-Φ24	200	250	250	765	820

版权所有,侵权必究

SGLL型双联油冷却器

概述

该冷却器采用双联结构，由两只相同面积的冷却器和三通阀装置构成，一只工作，一只备用，每个冷却器能承担整个系统的冷却负荷，管板一头固定，一头浮动，可拆卸的管束和水室箱盖，便于运动过程中清洗、检查和维修。冷却器的材质，根据使用场所、水系统条件可多种选择。

技术参数

型号	参数	冷却面积 m^2	流量 L/min	设计压力Mpa 油侧/水侧	油温 ℃ 进口	油温 ℃ 出口	进水温度 ℃	介质黏度 cst	油温降 ℃	水温升 ℃	油量 /水量	热交换系数 W/m² ℃
SGLL4 SGLL4-L	-12/1.0	12	250-300	0.6/1.0	由用户规定：标准55，最高62	由用户规定：标准55，最高62	由用户规定：设计30	机械油10~320，汽轮机油20~50	标准10，大于12须选型计算	二程2~3，长径比>7四程、六程>3~6	01:01.5	>230
SGLL4 SGLL4-L	-16/1.0	16	300-400									
SGLL4 SGLL4-L	-20/1.0	20	350-450									
SGLL4 SGLL4-L	-24/1.0	24	400-500									
SGLL4 SGLL4-L	-28/1.0	28	450-550									
SGLL5 SGLL5-L	-35/1.0	35	500-600									
SGLL5 SGLL5-L	-40/1.0	40	600-750									
SGLL5 SGLL5-L	-45/1.0	45	650-800									
SGLL5 SGLL5-L	-50/1.0	50	750-850									
SGLL5 SGLL5-L	-60/1.0	60	800-1100									
SGLL6 SGLL6-L	-80/1.10	80	1000-1250									
SGLL6 SGLL6-L	-100/1.0	100	1100-1500									
SGLL6 SGLL6-L	-120/1.0	120	1400-1600									
SGLL6 SGLL6-L	-150/1.0	150	1500-2000									

版权所有,侵权必究

外形尺寸

SGLL型双联卧式油冷却器

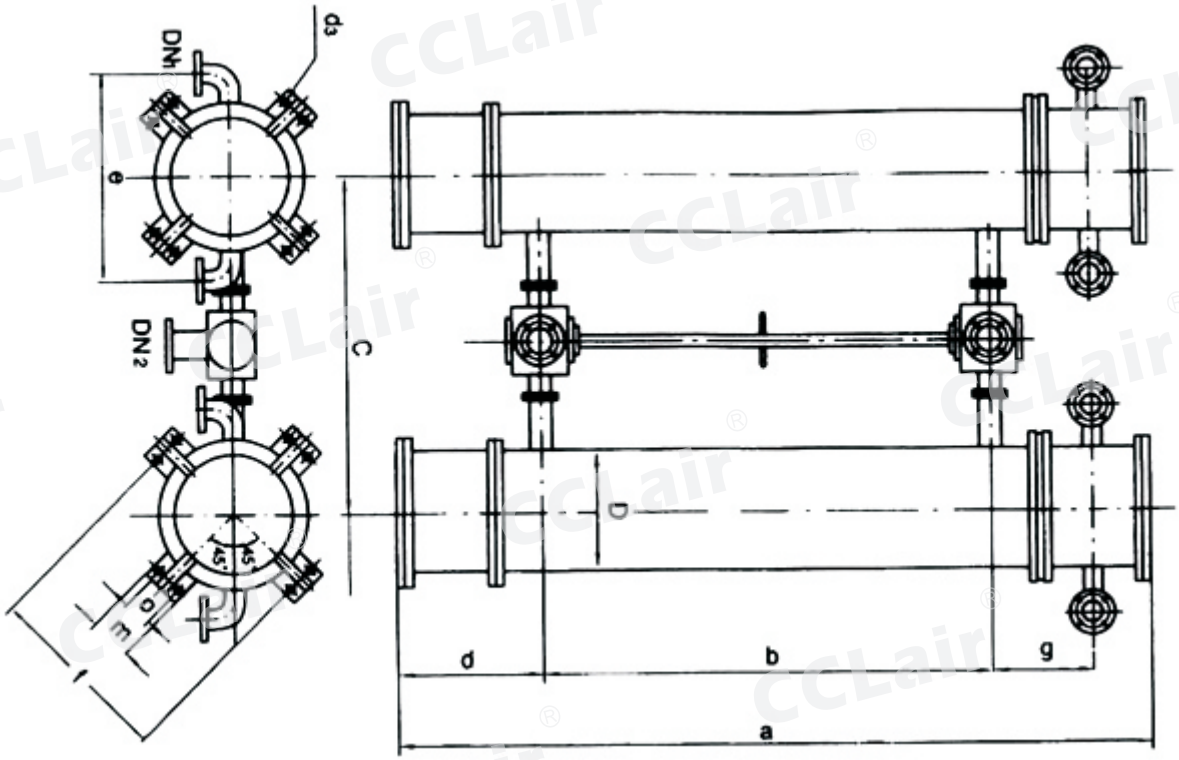

型号 尺寸	冷却面积 m²	DN1	DN2	Φ	A	B	C	D	E	F	G	H	L	K	O	M	Φt	ΦJ
SGLL4-12/1.0	12	65	65	325	1555	960	860	280	760	405	245	280	120	212	320	400	20	410
SGLL4-16/1.0	16	65	65	325	1960	1365	1265	280	760	405	245	280	120	212	320	400	20	410
SGLL4-20/1.0	20	80	80	325	2380	1775	1675	310	800	435	275	280	120	212	320	400	20	410
SGLL4-24/1.0	24	80	80	325	2779	2175	2075	310	800	435	275	280	120	212	320	400	20	410
SGLL4-28/1.0	28	80	80	325	3189	2585	2485	310	800	435	275	280	120	212	320	400	20	410
SGLL5-35/1.0	35	80	80	377	3250	2400	1400	390	870	435	275	328	120	212	300	400	20	486
SGLL5-40/1.0	40	80	80	377	3615	2765	1565	390	870	435	275	328	120	234	300	400	20	486
SGLL5-45/1.0	45	80	80	377	3980	3130	1730	390	870	435	275	328	120	234	300	400	20	486
SGLL5-50/1.0	50	100	100	426	3290	2472	2372	362	960	560	318	330	120	380	320	400	20	535
SGLL5-60/1.0	60	100	100	426	3830	3012	2912	362	960	560	318	330	120	380	320	400	20	535
SGLL6-80/1.0	80	125	125	426	4900	4092	3992	362	1000	560	318	350	120	380	320	400	20	535
SGLL6-100/1.0	100	125	125	616	3746	2810	2770	460	1240	712	462	360	150	270	300	400	20	730

版权所有,侵权必究

外形尺寸

SGLL-L型双联立式油冷却器

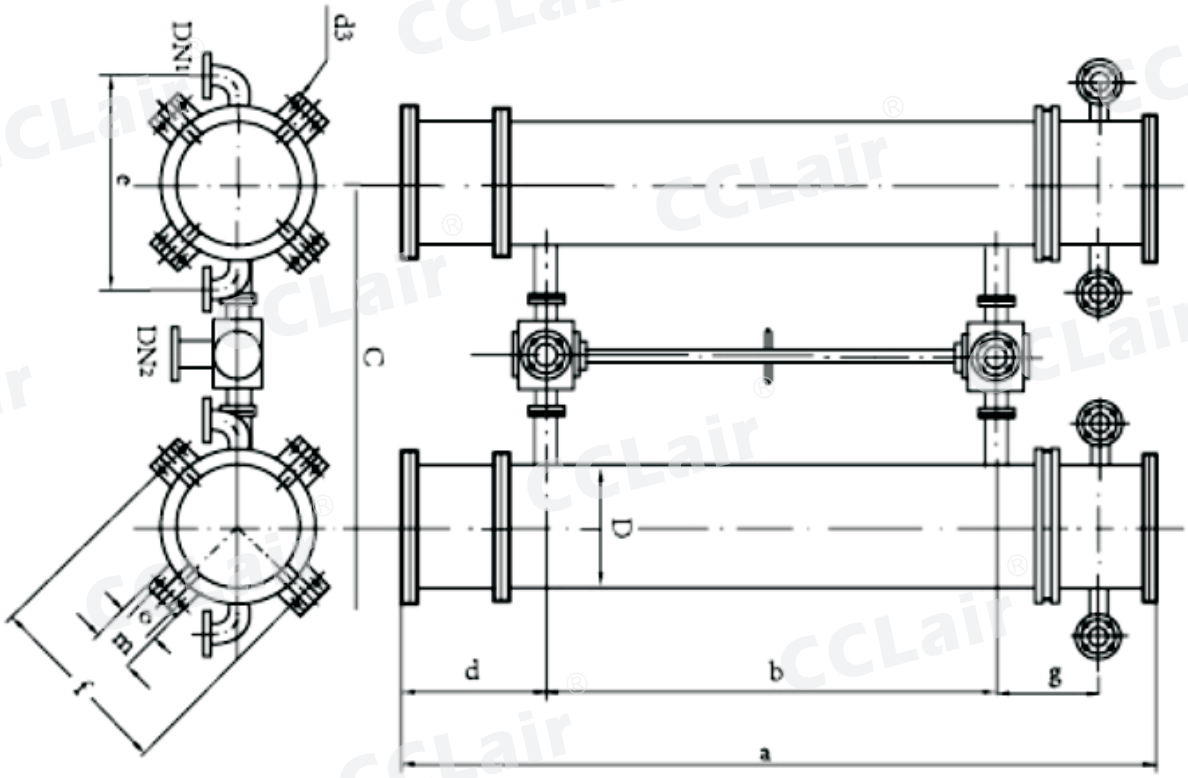

型号	冷却面积㎡	a	b	c	d	e	f	g	h	o	m	d3	D	DN1	DN2
SGLL4-12L/1.0	12	1555	960	870	268	520	475	206	200	120	80	8-Φ26	325	65	65
SGLL4-16L/1.0	16	1960	1365	870	268	520	475	206	200	120	80	8-Φ26	325	65	65
SGLL4-20L/1.0	20	2370	1775	870	268	565	475	206	200	120	80	8-Φ26	325	80	80
SGLL4-24L/1.0	24	2780	2175	870	268	565	475	206	200	120	80	8-Φ26	325	80	80
SGLL4-28L/1.0	28	3190	2585	870	268	565	475	206	200	120	80	8-Φ26	325	80	80
SGLL5-35L/1.0	35	2480	1692	976	335	666	585	290	200	120	80	8-Φ26	426	80	80
SGLL5-40L/1.0	40	2750	1962	976	335	726	585	290	200	120	80	8-Φ26	426	100	80
SGLL5-45L/1.0	45	3020	2202	976	350	726	585	310	200	120	80	8-Φ26	426	100	80
SGLL5-50L/1.0	50	3290	2472	1100	350	726	585	310	200	140	100	8-Φ26	426	100	100
SGLL5-60L/1.0	60	3930	3012	1240	350	990	585	310	200	140	100	8-Φ26	426	125	100
SGLL6-80L/1.0	80	3160	2015	1240	440	990	830	460	240	140	100	8-Φ30	616	125	125
SGLL6-100L/1.0	100	3760	2615	1346	440	1066	830	460	240	140	100	8-Φ30	616	150	125
SGLL6-120L/1.0	120	4370	3215	1346	440	1066	830	460	240	140	100	8-Φ30	616	150	125

版权所有,侵权必究

LQ系列冷却器

订购码

2	LQ	F	W	-	*	*	*
管程数	列管式冷却器	结构形式F F:浮头式, G:管定管板式	安装形式 W:卧式 L:立式		工作压力MPa	冷却面积	连接形式 F:法兰 L:螺纹

性能参数

参数 系列型号	冷却面积㎡	工作压力Mpa	工作温度℃	压力降Mpa 油测	压力降Mpa 水侧	介质粘度厘泡	油水流量比	换热系数W/㎡-k
2LQFW	0.5～16	0.63 1.0	≤100	≤0.1	≤0.05	20～300	1：1左右	≤350
2LQFL	0.5～16							
2LQF6W	0.5～16							
2LQF1W	19～290	0.63 1.0						
2LQFL	19～290							
2LQF4W	0.5～14							
2LQGW	0.2～11.45	0.63 1.0						
4LQF3W	1.3～5.3			≤0.15		20～200		≥400

参数明细表

冷却面积㎡		F	0.5	0.65	0.8	1.0	1.2	1.46	1.7	2.1	2.5	3.0	3.6	4.3	5.0	6.0	7.2	8.5	10	12	14	16
交换热量(Kcal/h)		Q	2850-3500	4250-5000	4500-5000	6060-7000	7450-8400	8850-9900	11200-12000	13000-14000	16500-17500	20000-21000	23500-25000	26500-29500	32000-35000	39000-42000	46000-50000	54000-59500	66000-70000	80000-84000	94000-96000	108000-114000
传热系数(Kcal/㎡h℃)		K	245-345			255-350			255-350			245-350			240-350			250-350				
			260-350			270-350			260-350			250-350			245-350			240-350				
			300-300			290-350			290-350			285-300			280-350			280-300				
工作油	流量(L/min)	WS	35-55			50-80			60-95			70-140			80-160			130-210				
			56-110			81-130			96-180			141-230			161-310			211-430				
			111-160			131-190			181-270			231-320			311-435			431-630				
	压力损失Mpa	△Ps	0.05			0.05			0.05			0.1			0.1			0.1				
冷却器	流量(L/min)	△Wt	30			55			80			120			160			260				
	压力损失Mpa	△Pt	0.05			0.05			0.07			0.1			0.1			0.15				

版权所有,侵权必究

外形尺寸

2LQFW型冷却器尺寸示意图

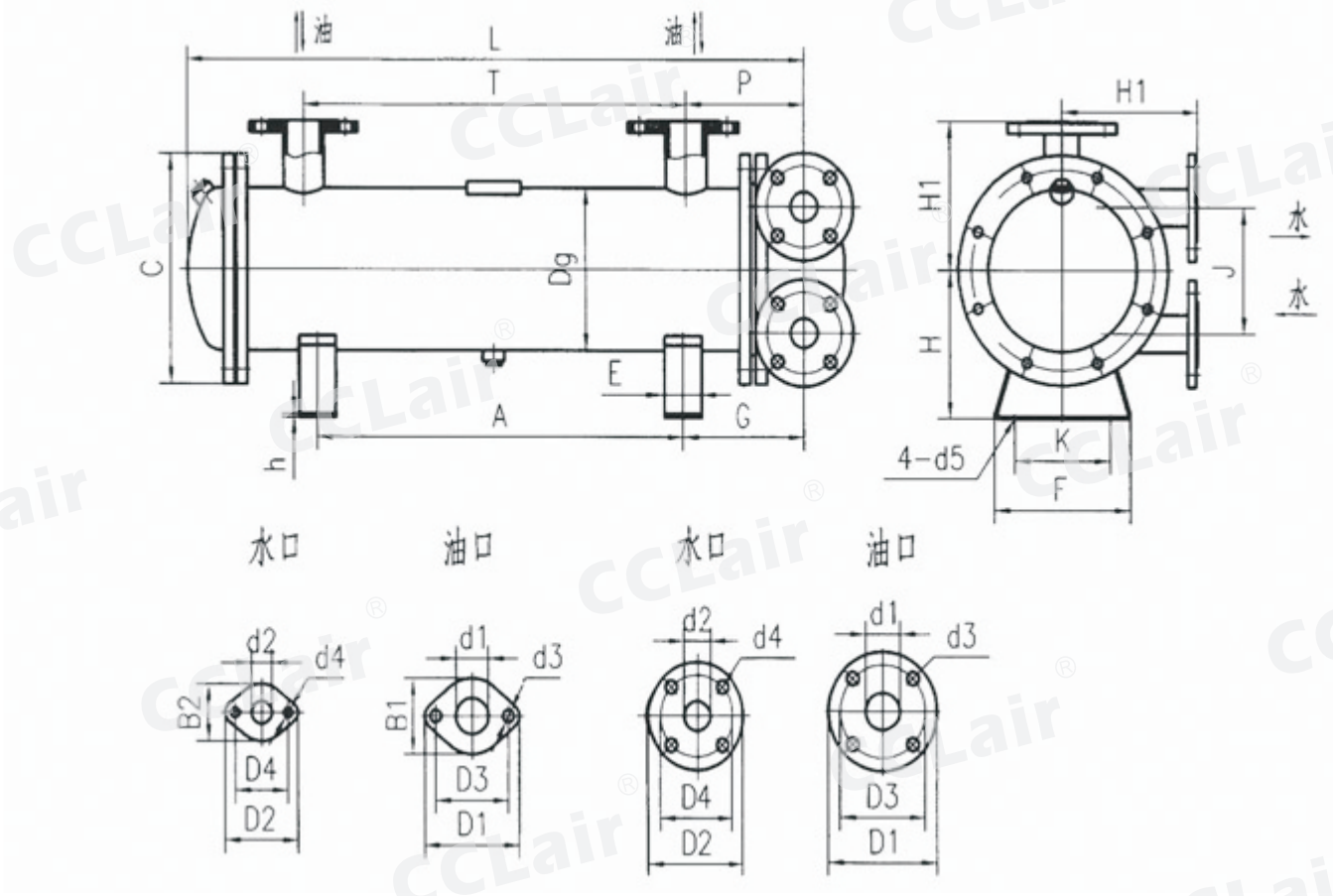

型号	A0. 5F	A0. 65F	A0. 8F	A1. 0F	A1. 2F	A1. 46F	A1. 7F	A2. 1F	A2. 5F	A3. 0F	A3. 6F	A4. 3F	A5. 0F	A6. 0F	A7. 2F	A8. 5F	A10F	A12F	A14F	A16F
换热面积(㎡)	0. 5	0. 65	0. 8	1	1. 2	1. 46	1. 7	2. 1	2. 5	3	3. 6	4. 3	5	6	7. 2	8. 5	10	12	14	16
A	345	470	595	440	565	690	460	610	760	540	665	815	540	690	865	575	700	810	915	1020
K	90	90	90	104	104	104	120	120	120	140	140	140	170	170	170	230	230	230	230	230
h	5	5	5	5	5	5	5	5	5	5	5	5	5	5	6	6	6	6	6	6
E	40	40	40	45	45	45	50	50	50	55	55	55	60	60	60	65	65	65	65	65
F	140	140	140	160	160	160	180	180	180	210	210	210	250	250	250	320	320	320	320	320
d5	11	11	11	14	14	14	14	14	14	14	14	14	14	14	14	18	18	18	18	18
Dg	114	114	114	146	146	146	168	168	168	219	219	219	245	245	245	325	325	325	325	325
H	115	115	115	140	140	140	165	165	165	200	200	200	240	240	240	280	280	280	280	280
J	84	84	84	94	94	94	104	104	104	160	160	160	180	180	180	210	210	210	210	210
H1	110	110	110	135	135	135	152	152	152	200	200	200	240	240	240	280	280	280	280	280
L	545	670	790	680	805	930	740	890	1040	870	995	1145	920	1070	1245	1000	1125	1259	1393	1527
G	100	100	100	115	115	115	140	140	140	175	175	175	205	205	205	220	220	220	220	220
P	93	93	93	105	105	105	120	120	120	170	170	170	190	190	190	210	210	210	210	210
T	357	482	607	460	585	710	500	650	800	565	690	840	570	720	895	590	715	825	930	1038
C	170	170	170	215	215	215	250	250	250	305	305	305	335	335	335	410	410	410	410	410
法兰	椭圆									圆形										
d1	25	25	25	32	32	32	40	40	40	50	50	50	65	65	65	80	80	80	80	80
D1	90	90	90	100	100	100	118	118	118	160	160	160	180	180	180	195	195	195	195	195
B1	64	64	64	72	72	72	85	85	85											
D3	65	65	65	75	75	75	90	90	90	125	125	125	145	145	145	160	160	160	160	160
d3	11	11	11	11	11	11	14	14	14	18	18	18	18	18	18	8xø18	8xø18	8xø18	8xø18	8xø18
d2	20	20	20	25	25	25	32	32	32	40	40	40	50	50	50	65	65	65	65	65
D2	80	80	80	90	90	90	100	100	100	145	145	145	160	160	160	180	180	180	180	180
B2	45	45	45	64	64	64	72	72	72											
D4	55	55	55	65	65	65	75	75	75	110	110	110	125	125	125	145	145	145	145	145
d4	11	11	11	11	11	11	11	11	11	18	18	18	18	18	18	18	18	18	18	18

版权所有,侵权必究

外形尺寸

2LQFL型冷却器尺寸示意图

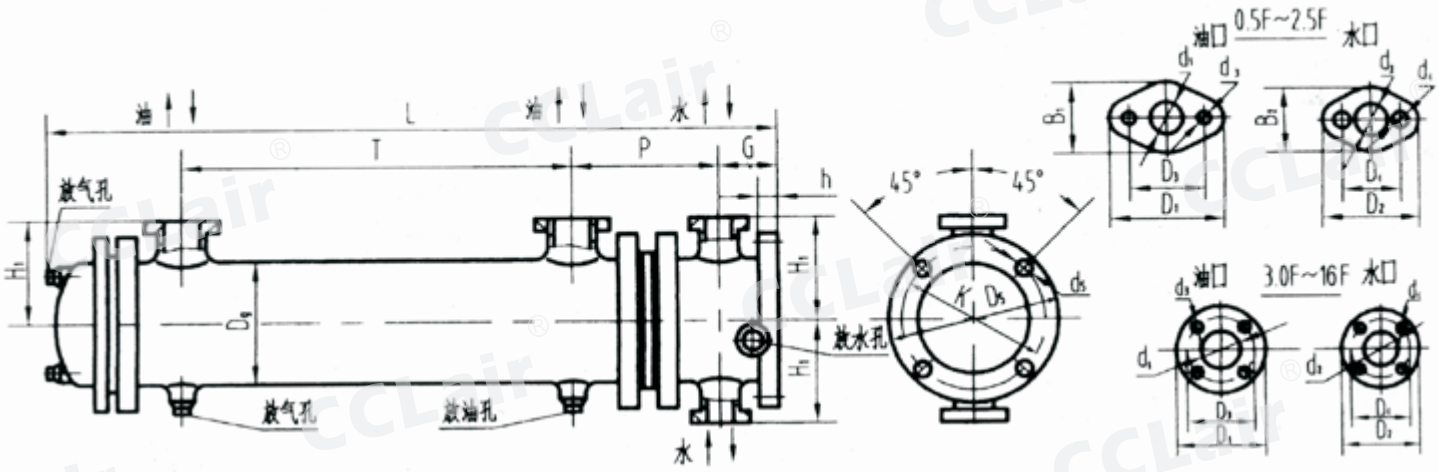

型号	A0. 5F	A0. 65F	A0. 8F	A1. 0F	A1. 2F	A1. 46F	A1. 7F	A2. 1F	A2. 5F	A3. 0F	A3. 6F	A4. 3F	A5. 0F	A6. 0F	A7. 2F	A8. 5F	A10F	A12F	A14F	A16F
换热面积(m²)	0. 5	0. 65	0. 8	1	1. 2	1. 46	1. 7	2. 1	2. 5	3	3. 6	4. 3	5	6	7. 2	8. 5	10	12	14	16
D5	186	186	186	220	220	220	270	270	270	308	308	308	340	340	340	420	420	420	420	420
K	164	164	164	190	190	190	240	240	240	278	278	278	310	310	310	375	375	375	375	375
h	16	16	16	16	16	16	18	18	18	18	18	18	18	18	18	20	20	20	20	20
G	75	75	75	80	80	80	85	85	85	90	90	90	95	95	95	100	100	100	100	100
d5	12	12	12	15	15	15	15	15	15	15	15	15	15	15	15	18	18	18	18	18
Dg	114	114	114	146	146	146	168	168	168	219	219	219	245	245	245	325	325	325	325	325
L	620	745	875	760	886	1010	825	975	1125	960	1085	1235	1015	1165	1340	1100	1225	1335	1440	1547
H1	110	110	110	135	135	135	152	152	152	200	200	200	215	215	215	280	280	280	280	280
P	93	93	93	105	105	105	120	120	120	170	170	170	190	190	190	210	210	210	210	210
T	357	482	607	460	585	710	500	650	800	565	690	840	570	720	895	590	715	825	930	1038
法兰	椭圆									圆形										
d1	25	25	25	32	32	32	40	40	40	50	50	50	65	65	65	80	80	80	80	80
D1	90	90	90	100	100	100	118	118	118	160	160	160	180	180	180	195	195	195	195	195
B1	64	64	64	72	72	72	85	85	985											
D3	65	65	65	75	75	75	90	90	90	125	125	125	145	145	145	160	160	160	160	160
d3	11	11	11	11	11	11	14	14	14	18	18	18	18	18	18					
d2	20	20	20	25	25	25	32	32	32	40	40	40	50	50	50	65	65	65	65	65
D2	80	80	80	90	90	90	100	100	100	145	145	145	160	160	160	180	180	180	180	180
B2	45	45	45	64	64	64	72	72	72											
D4	55	55	55	65	65	65	75	75	75	110	110	110	125	125	125	145	145	145	145	145
d4	11	11	11	11	11	11	11	11	11	18	18	18	18	18	18	18	18	18	18	18

版权所有,侵权必究

外形尺寸

2LQF6W型冷却器尺寸示意图

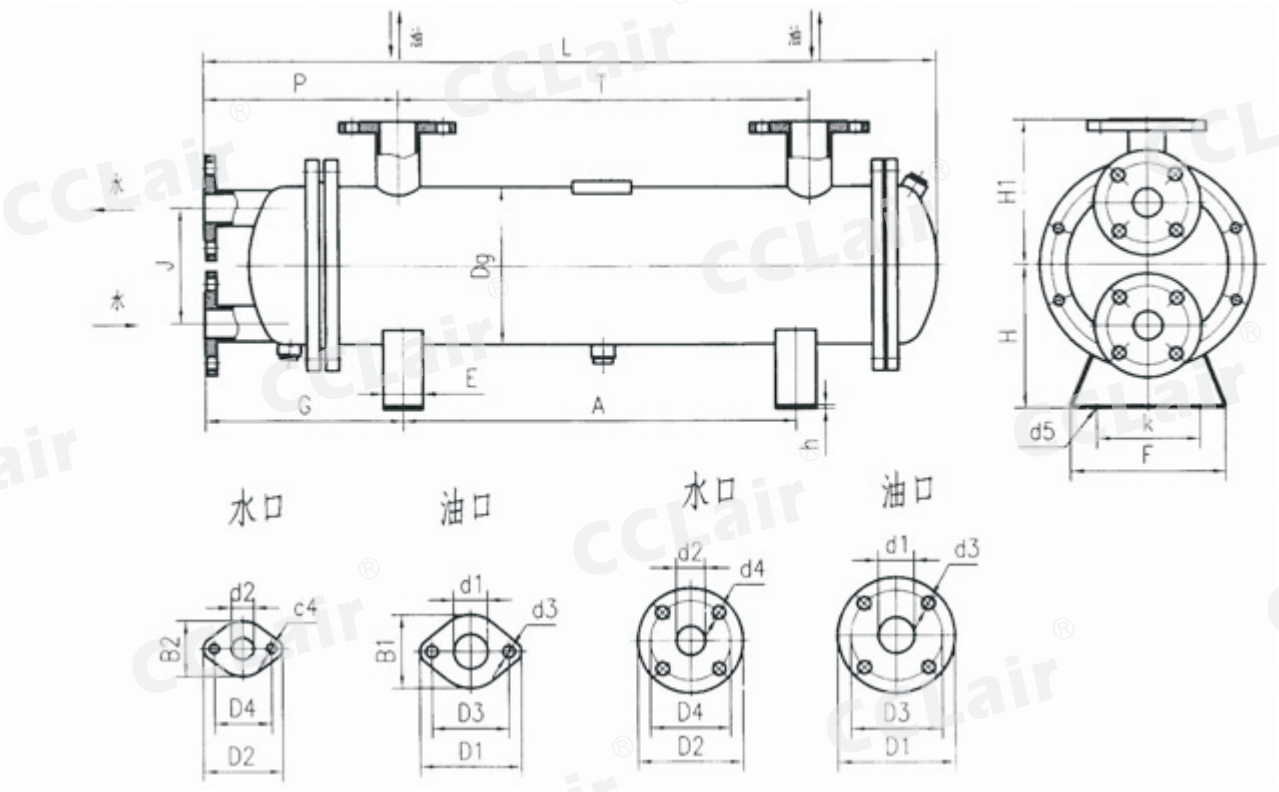

型号	A0. 5F	A0. 65F	A0. 8F	A1. 0F	A1. 2F	A1. 46F	A1. 7F	A2. 1F	A2. 5F	A3. 0F	A3. 6F	A4. 3F	A5. 0F	A6. 0F	A7. 2F	A8. 5F	A10F	A12F	A14F	A16F
换热面积(㎡)	0. 5	0. 65	0. 8	1	1. 2	1. 46	1. 7	2. 1	2. 5	3	3. 6	4. 3	5	6	7. 2	8. 5	10	12	14	16
A	345	470	595	440	565	690	460	610	760	540	665	815	540	690	865	575	700	810	915	1020
K	90	90	90	104	104	104	120	120	120	140	140	140	170	170	170	230	230	230	230	230
h	5	5	5	5	5	5	5	5	5	5	5	5	5	5	5	6	6	6	6	6
E	40	40	40	45	45	45	50	50	50	55	55	55	60	60	60	65	65	65	65	65
F	140	140	140	160	160	160	180	180	180	210	210	210	250	250	250	320	320	320	320	320
d5	11	11	11	14	14	14	14	14	14	14	14	14	14	14	14	18	18	18	18	18
Dg	114	114	114	146	146	146	168	168	168	219	219	219	245	245	245	325	325	325	325	325
H	115	115	115	140	140	140	165	165	165	200	200	200	240	240	240	280	280	280	280	280
J	84	84	84	94	94	94	104	104	104	160	160	160	180	180	180	210	210	210	210	210
H1	110	110	110	135	135	135	152	152	152	200	200	200	240	240	240	280	280	280	280	280
L	614	739	859	762	887	1012	846	996	1146	965	1090	1240	1022	1172	1347	1112	1237	1310	1515	1547
G	169	169	169	197	197	197	246	246	246	270	270	270	307	307	307	332	332	332	332	332
P	162	162	162	190	190	190	226	226	226	265	265	265	292	292	292	322	322	322	322	322
T	357	482	607	460	585	710	500	650	800	565	690	840	570	720	895	590	715	825	930	1038
法兰	椭圆									圆形										
d1	25	25	25	32	32	32	40	40	40	50	50	50	65	65	65	80	80	80	80	80
D1	90	90	90	100	100	100	118	118	118	160	160	160	180	180	180	195	195	195	195	195
B1	64	64	64	72	72	72	85	85	85											
D3	65	65	65	75	75	75	90	90	90	125	125	125	145	145	145	160	160	160	160	160
d3	11	11	11	11	11	11	14	14	14	18	18	18	18	18	18	8xφ18	8xφ18	8xφ18	8xφ18	8xφ18
d2	20	20	20	25	25	25	32	32	32	40	40	40	50	50	50	65	65	65	65	65
D2	80	80	80	90	90	90	100	100	100	145	145	145	160	160	160	180	180	180	180	180
B2	45	45	45	64	64	64	72	72	72											
D4	55	55	55	65	65	65	75	75	75	110	110	110	125	125	125	145	145	145	145	145
d4	11	11	11	11	11	11	11	11	11	18	18	18	18	18	18	18	18	18	18	18

版权所有,侵权必究

外形尺寸

2LQF1W型冷却器尺寸示意图

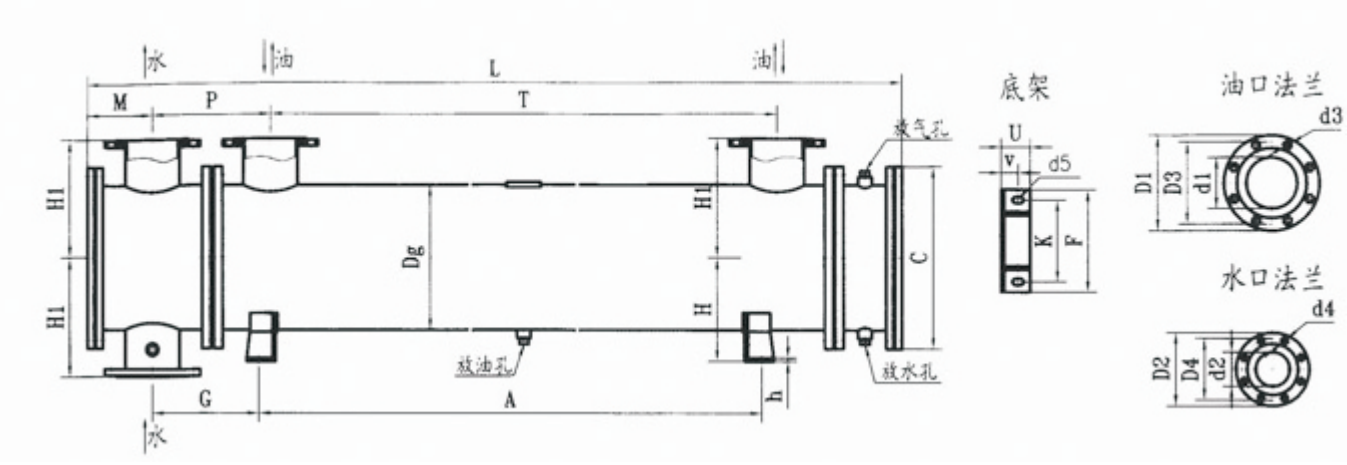

型号	换热面积(m²)	Dg	H1	V	K	d5	h	D1	d3	d2	D2	d4	M	T	A
		C	H	U	F		d1	D3			D4		P	L	G
10/19F	19	273	248	35	140	4孔	10	280	8孔	80	195	8孔	140	2690	2690
		360	190	60	200	16x22	150	240	ø23		160	ø18	290	3460	240
10/25F	25	325	280	35	165	4孔	10	280	8孔	80	195	8孔	145	2690	2690
		410	216	60	230	16x32	154	240	ø23		160	ø18	292	3470	240
10/29F	29	340	298	45	190	4孔	10	280	8孔	100	215	8孔	160	2690	2670
		445	268	85	250	16x32	150	240	ø23		180	ø18	310	3510	280
10/36F	36	390	324	45	215	4孔	10	280	8孔	100	215	8孔	165	3680	2640
		495	292	85	270	19x32	150	240	ø23		180	ø18	320	3520	285
10/45F	45	425	350	45	240	4孔	10	280	8孔	150	280	8孔	190	3680	2670
		535	305	85	300	19x32	150	240	ø23		240	ø23	345	3580	310
10/55F	55	460	375	60	265	4孔	14	335	12孔	150	280	8孔	195	2615	2590
		570	330	100	325	19x32	200	295	ø23		240	ø23	385	3630	345
10/68F	68	500	405	60	345	4孔	14	335	12孔	150	280	8孔	200	2600	2590
		620	348	100	400	19x32	200	295	ø23		240	ø23	390	3640	350
10/77F	77	550	432	60	345	4孔	14	335	12孔	150	280	8孔	205	2595	2590
		670	380	100	400	19x32	200	295	ø23		240	ø23	395	3665	355
10/100F	100	616	490	75	345	4孔	14	405	12孔	200	335	8孔	240	2525	2690
		730	432	125	400	19x32	250	355	ø25		295	ø23	458	2730	360
10/135F	135	730	540	75	380	4孔	14	405	12孔	200	335	8孔	255	2510	2620
		880	482	125	450	22x40	250	355	ø25		295	ø23	475	3770	375
10/176F	176	616	490	75	432	4孔	14	405	12孔	200	335	8孔	201	4705	4700
		730	435	125	490	22x40	250	355	ø25		295	ø23	458	5709	425
10/220F	220	730	540	75	382	4孔	14	405	12孔	200	335	8孔	209	4537	4445
		880	485	125	450	22x40	250	355	ø25		295	ø23	404	5595	450
10/244F	244	730	540	75	432	4孔	14	405	12孔	200	335	8孔	209	4993	4800
		880	485	125	490	22x40	250	355	ø25		295	ø23	404	6022	450
10/290F	290	730	540	75	432	4孔	14	405	12孔	200	335	8孔	209	5905	5800
		880	485	125	490	22x40	250	405	ø25		295	ø23	404	6960	450

版权所有,侵权必究

外形尺寸

2LQF1L型冷却器尺寸示意图

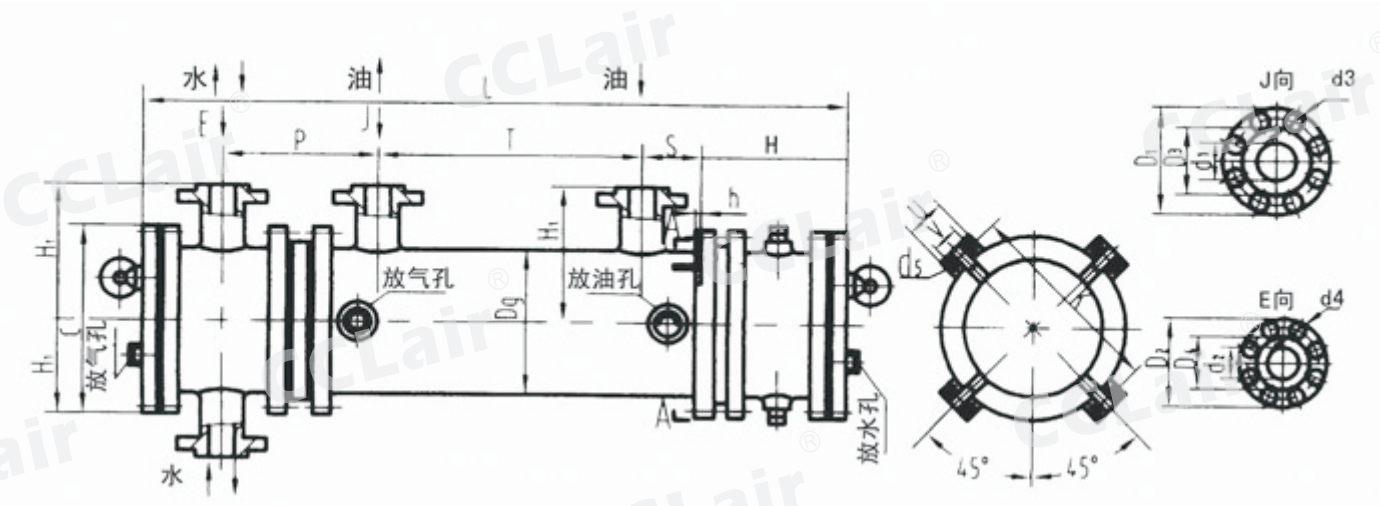

型号	换热面积 m²	Dg / C	H1 / H	K / h	V / U	d5	d1	D1 / D3	d3	d2	D2 / D4	d4	S / P	T / L
10/19F	19	273	248	420	80	8×Φ16	150	280	8×Φ23	80	195	8×Φ18	150	2690
		360	185	12	120			240			160		290	3460
10/25F	25	325	280	455	80	8×Φ16	150	280	8×Φ23	80	215	8×Φ18	145	2690
		410	200	12	120			240			180		292	3470
10/29F	29	340	298	485	80	8×Φ16	150	280	8×Φ23	100	280	8×Φ18	145	2690
		445	205	12	120			240			240		310	3510
10/36F	36	390	324	535	80	8×Φ16	150	280	8×Φ23	100	280	8×Φ18	150	3680
		495	240	12	120			240			240		320	3520
10/45F	45	426	350	600	80	8×Φ16	150	280	8×Φ23	150	280	8×Φ23	145	3680
		535	225	12	120			240			240		345	3580
10/55F	55	460	375	650	100	8×Φ16	200	335	8×Φ23	150	280	8×Φ23	185	2615
		570	255	12	140			295			240		385	3630
10/68F	68	500	450	705	100	8×Φ16	200	335	8×Φ23	150	335	8×Φ23	175	2600
		620	275	14	140			295			295		390	3640
10/77F	77	550	432	755	120	8×Φ16	200	335	8×Φ23	150	335	8×Φ23	215	2595
		705	240	14	160			295			295		395	3665
10/100F	100	616	490	855	120	8×Φ16	250	405	8×Φ25	200	335	8×Φ23	190	2525
		730	245	14	160			355			295		458	2730
10/135F	135	730	540	960	140	8×Φ16	250	405	8×Φ25	200	335	8×Φ23	225	2510
		880	250	14	175			355			295		475	3770
10/176F	176	616	489	865	140	8×Φ16	250	405	8×Φ25	200	335	8×Φ23	175	4705
		730	250	14	175			355			295		381	5710
10/244F	244	730	540	964	140	8×Φ16	250	405	8×Φ25	200	335	8×Φ23	209	4993
		880	265	14	165			355			295		404	6022
10/290F	290	730	540	964	140	8×Φ16	250	405	8×Φ25	200	335	8×Φ23	209	5905
		880	265	14	165			355			295		404	6960

版权所有,侵权必究

外形尺寸

2LQGW型冷却器尺寸示意图

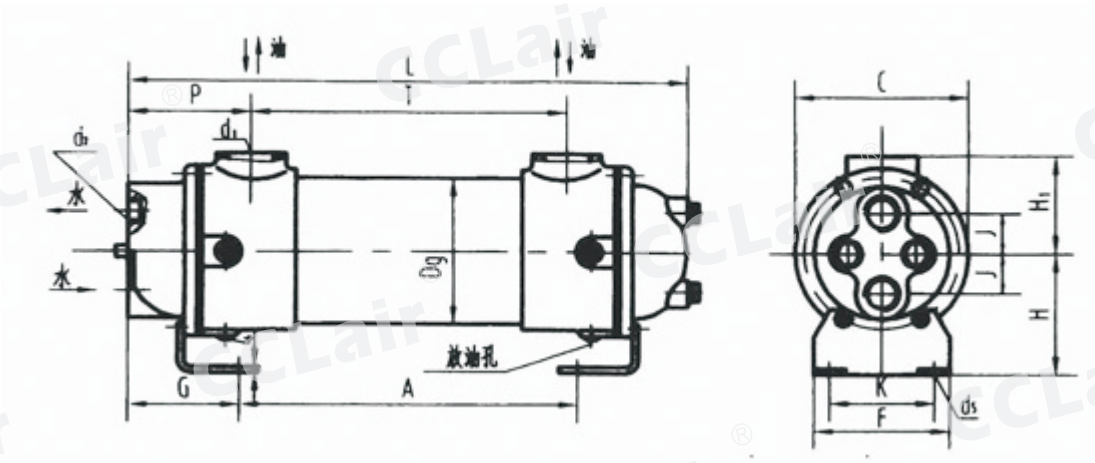

型号	换热面积(m²)	Dg	C	L	T	P	H1	G	A	H	F	K	d5	d2	d1	J
A0. 22L	0. 22			273	152				183							
A0. 40L	0. 4			433	312				343							
A0. 66L	0. 66	80	115	683	562	65	62	54	593	65	80	60		1	1	25
A1. 03L	1. 03			993	872				903							
A1. 36L	1. 36			1293	1172				1203							
A0. 86L	0. 86			470	287				323							
A1. 46L	1. 46	130	180	720	537	130	100	112	573	105	130	106		1 1/2	1 1/2	38
A2. 02L	2. 02			1030	847				883							
AA2. 9L	2. 9			1330	1147				1183							
A2. 11L	2. 11			731	521				546							
A3. 18L	3. 18	155	215	1041	831	153	132	141	856	125	150	125		2	2	40
A4. 22L	4. 22			1341	1131				1156							
A5. 27L	5. 27			1646	1436				1461							
A3. 82L	3. 82			777	483				520							
A5. 76L	5. 76			1087	793				830							
A7. 65L	7. 65	219	293	1387	1093	154	143	135	1130	137	210	180		2 1/2	3	57
A9. 55L	9. 55			1692	1398				1435							
A11. 45L	11. 45			1997	1703				1740							

版权所有,侵权必究

外形尺寸

2LQG2W型冷却器尺寸示意图

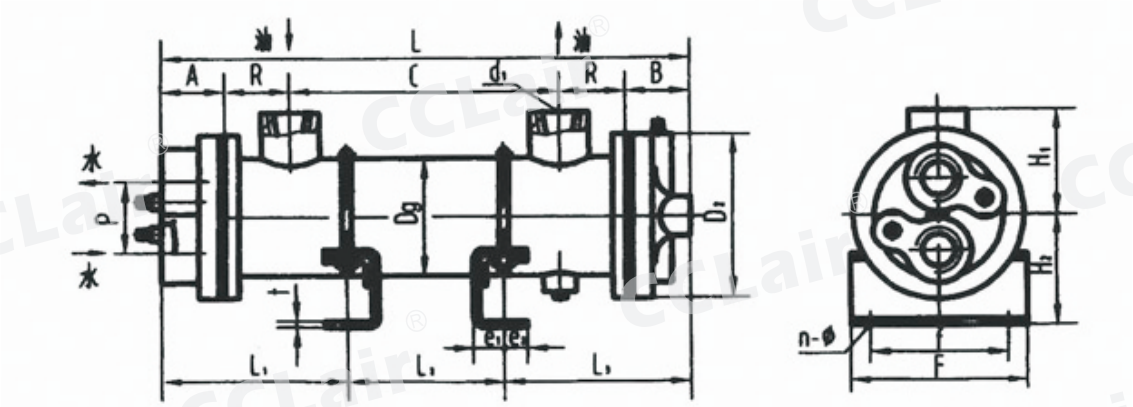

型号	换热面积	L	L1	G	R	Dg	H1	d1	l1	l2	l3	H2	F	f	e1	e2	t	n-φ	D1	p	d2	A	B
10/0.2	0.2	347	270	180						105													
10/0.4	0.4	527	450	360	45	76	60	Z G1	120	285	45	70	102	80	15	15	3	4-φ10	110	52	Z G3/4	40	37
10/0.5	0.5	757	680	590						515													
10/1.0	1	444	340	240						160													
10/1.25	1.25	554	450	350						270													
10/1.4	1.4	634	530	430	50	114	85	Z G1 1/4	140	350	50	90	148	120	20	20	3	4-φ12	147	76	Z G1	52	52
10/1.8	1.5	784	680	590						500													
10/2.24	2.24	954	850	750						670													
10/2.0	2	587	450	340						250													
10/3.0	3	817	680	570	55	140	95	Z G1 1/2	175	480	55	145	180	140	24	16	5	4-φ15	194	100	Z G1	72	85
10/3.75	3.75	987	850	740						650													
10/4.25	4.25	1107	970	860						770													

4LQF3W型冷却器尺寸示意图

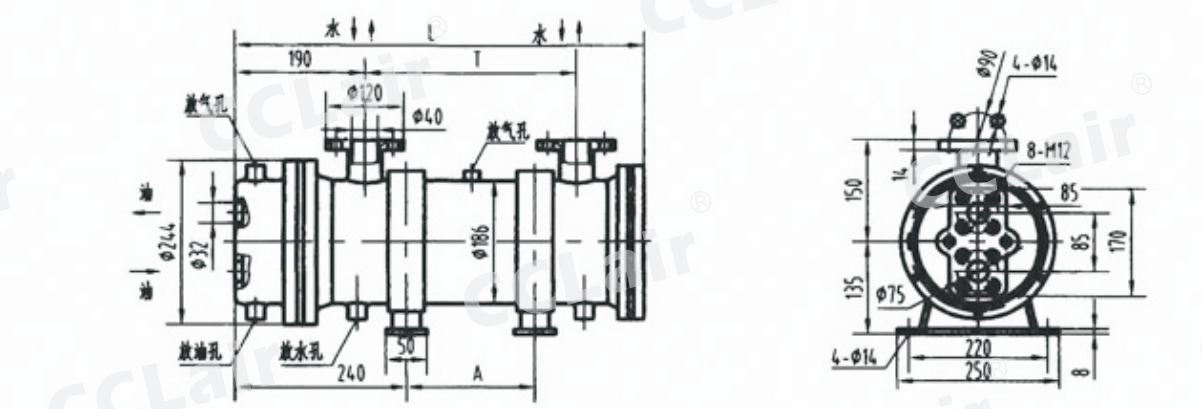

旧型号	新型号	换热面积(m2)	L	T	A
4LQF3W-A315F	4LQF3W-A1.3F	1.3	490	250	≤105
4LQF3W-A400F	4LQF3W-A1.7F	1.7	575	290	≤190
4LQF3W-A500F	4LQF3W-A2.1F	2.1	675	390	≤290
4LQF3W-A630F	4LQF3W-A2.6F	2.6	805	520	≤420
4LQF3W-A800F	4LQF3W-A3.4F	3.4	975	690	≤590
4LQF3W-A1000F	4LQF3W-A4.2F	4.2	1175	890	≤790
4LQF3W-A1250F	4LQF3W-A5.3F	5.3	1425	1140	≤1040

版权所有,侵权必究

外形尺寸

2LQF4W型冷却器尺寸示意图

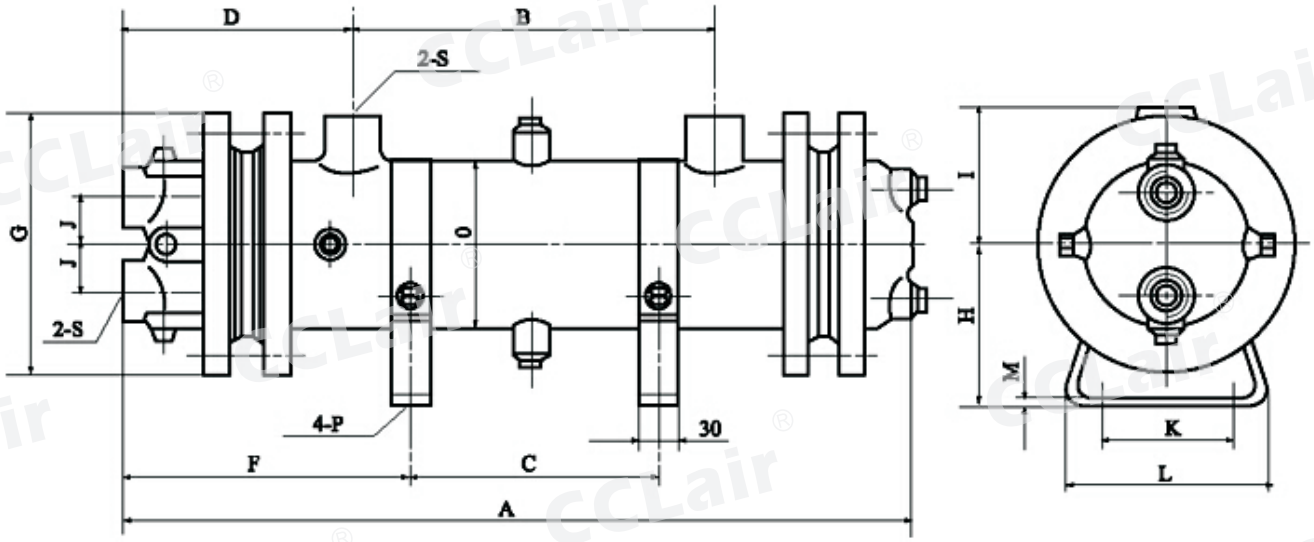

型号	冷却面积m²	A	C	B	D	F	G	H	I	J	K	L	M	P	Dg	S
A/0. 5	0. 5	464	212	134	140	178	160	100	80	28	80	130	3	ф 12	108	ZG3/4
A/0. 7	0. 7	522	270	192												
A/1. 0	1	696	444	366												
A/1. 6	1. 6	986	734	656												
A/1. 3	1. 3	550	278	191	150	193	190	120	95	30	100	157	3	ф 12	133	ZG1
A/2. 0	2	706	434	347												
A/2. 5	2. 5	862	590	500												
A/3. 5	3. 5	1096	824	737												
A/3. 0	3	674	382	285	160	208	230	145	115	50	130	188	4	ф 14	168	ZG1/4
A/4. 0	4	830	538	441												
A/4. 5	4. 5	908	616	519												
A/5. 5	5. 5	1064	772	675												
A/5. 0	5	742	430	328	170	220	260	170	135	62	150	217	4	ф 14	194	ZG1/2
A/6. 0	6	830	518	416												
A/7. 0	7	918	606	504												
A/9. 0	9	1180	868	766												
A/8. 0	8	793	446	332	180	246	290	195	155	70	180	246	4	ф 14	145	ZG2
A/10	10	969	622	508												
A/12	12	1145	798	684												
A/14	14	1321	974	860												

版权所有,侵权必究

LC系列冷却器

订购码

LC	1	-	0.4	L	/	L
列管式油冷却器	系列号 1, 2, 3, 4		冷却面积	水口连接方式 管螺纹		油口连接方式 F:法兰 L:螺纹

技术参数

参数 / 系列型号	冷却面积㎡	工作压力Mpa	工作温度℃	压力降Mpa		油水流量比	介质粘度厘泡	换热系数W/㎡.K
				油侧	水侧			
LC_1	0. 4~1.2	≤1. 0	≤120	≤0. 1	≤0. 05	1:1左右	20~300	≤320
LC_2	1. 3~3.5							
LC_3	1. 0~5.0							
LC_4	6~10.0							

外形尺寸

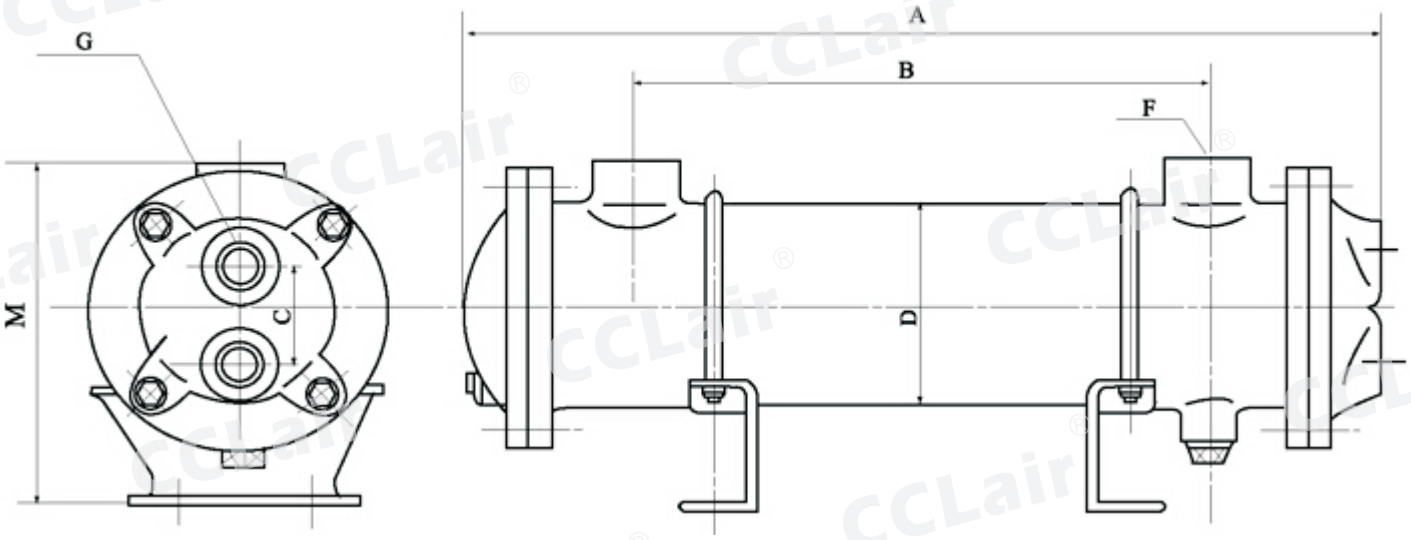

版权所有,侵权必究

外形尺寸

型号	A	B	C	D	E	H	H1	F	K	J	d	s	G
LC_1-0. 4/L	369	240	45	89	180	80	75	140	100	130	Φ11	G1″	G3″/4
LC_1-0. 6/L	561	405			345								
LC_1-0. 8/L	688	532			472								
LC_1-1. 0/L	821	665			605								
LC_1-1. 2/L	961	805			745								
LC_2-1. 3/L	561	374	70	133	304	116	102	195	150	175			G1″
LC_2-1. 7/L	687	500			430								
LC_2-2. 1/L	821	634			564								
LC_2-2. 6/L	963	776			706								
LC_2-3. 0/L	1113	926			856								
LC_2-3. 5/L	1271	1084			1014								
LC_3-1. 0/L	367	160		140	76	123	108	210	170	180	Φ14	G1 1″/2	G1 1″/4
LC_3-1. 6/L	547	340			256								
LC_3-2. 5/L	747	540			456								
LC_3-3. 2/L	917	710			626								
LC_3-4. 0/L	1117	910			826								
LC_3-5. 0/L	1271	1064			980								
LC_4-6. 0/L	1090	870	140	219	770	160	150	320	270	285	Φ18	G2″	G1 1″/2
LC_4-7. 2/L	1260	1040			940								
LC_4-8. 5/L	1302	1280			1180								
LC_4-10. 0/L	1750	1530			1430								

版权所有,侵权必究

SL系列管式冷却器

概述

SL型管式冷却器是引进日本技术制造的产品，冷却管采用紫铜轧制的散热片，体积小、换热面积大；采用螺旋导流板，使油流形成螺旋形均匀连续流动，克服了传动者流产生的换热死角，换热效率高，压力损失小。

该冷却器水流有二流程和四流程，油流有大流量（导流板大导程）和小流量（导流板小导程）两种。可根据要求选配。详情请咨询昌林销售部。

订购码

SL	-	*	*	*	*
管式冷却器		冷却器外壳尺寸序列	油侧换热面积	水流 U:水二流程 W:水四流程	油流 1：小流量 2:大流量

技术参数

进油压力	＜1.0 MPA
温度	＜70℃
进水温度	＜30℃
油品黏度	＜50厘泡
油水流量比	1:1.5
油温降	＜8℃
热交换系数	300kal/m2·h·℃

版权所有,侵权必究

外形尺寸

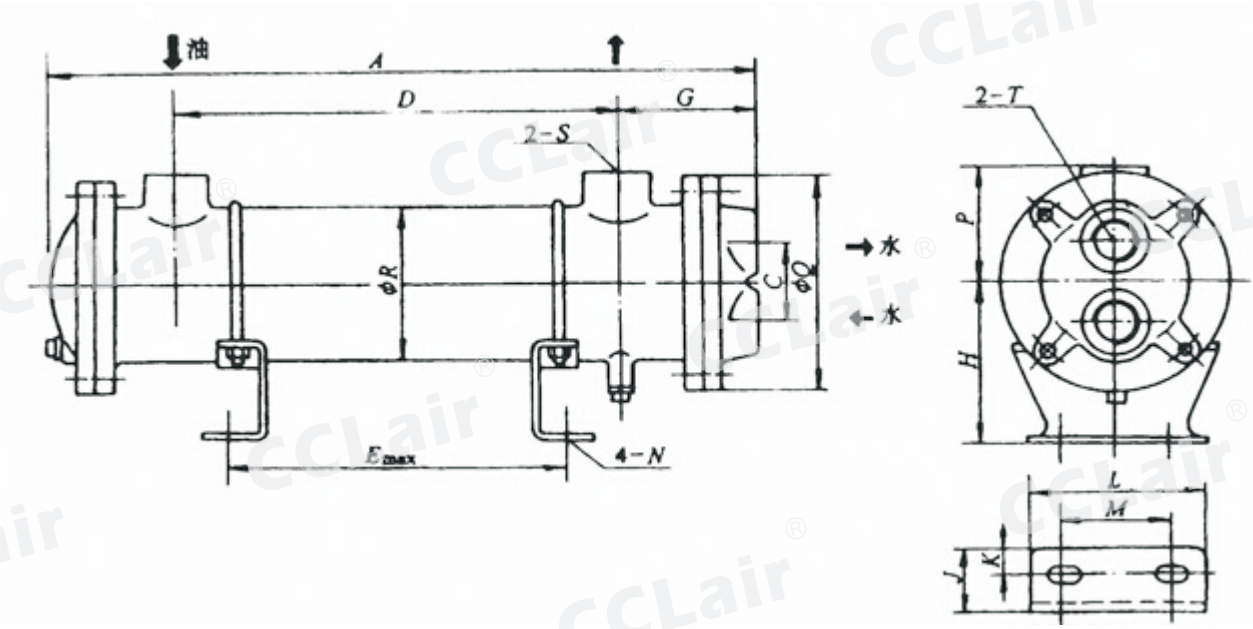

尺寸mm / 型号	A	C	D	E	G	H	J	K	L	M	N	P	Q	R	S	T
SL-303	309	45	152	107	81	87	35	15	95	58	11	75	120	88. 9	3/4"	3/4"
SL-304	381		224	179												
SL-305	453		296	251												
SL-307	597		440	395												
SL-309	741		584	539												
SL-311	885		728	683												
SL-408	469	60	284	240	95	97	50	20	160	110	18	92	150	114	1 1/4"	3/4"
SL-411	613		428	384												
SL-415	757		572	528												
SL-418	901		716	672												
SL-421	1045		860	816												
SL-509	484	70	270	206	181	120	50	20	180	110		105	180	140	1 1/2″	1″
SL-518	638		406	342												
SL-526	854		622	558												
SL-534	1070		838	774												
SL-542	1286		1054	990												

版权所有,侵权必究

OR多管系列油压冷却器

概述

1.传热冷却效果更佳。本冷却器采用多管式，冷却面积大，冷却效果佳。

2.冷却面积十足。本冷却器所用之铜管数目，为鳍管式及滚压状管式之三倍以上，冷却面积依铜管表面积计算，故冷却面积十足。

3.冷却管材料最适散热。采用纯紫铜管，热传导率0.95以上。

外形尺寸

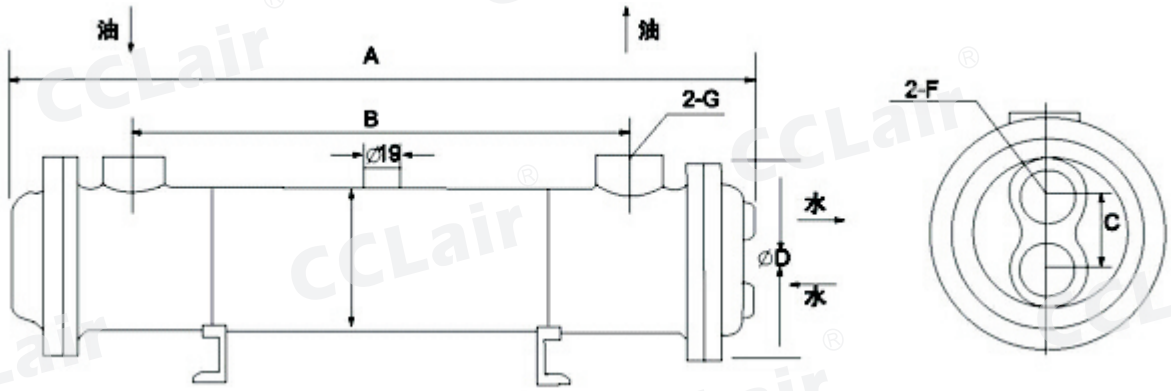

型号	A	B	C	D	E	F	G	J	K	L	M	N	散热管	流量
OR-60	450	305	45	89	121	3/4″	3/4″	23	11	115. 5	95	7X10	22	60
OR-100	555	403	60	114	134	3/4″	3/4″	23	12. 5	145. 5	106. 5	10X20	26	100
OR-150	575	385											42	150
OR-250	780	585	70	140	175	1 1″/4	1″	30	12. 5	175	130	13X16	58	250
OR-350	1180	990											58	350
OR-600	1175	950											58	600
OR-800	1700	1490	110	165	207	2″	1 1″/4	34	12. 5	205	161	13X16	58	800
OR-1000	2140	1890											58	1000

注意事项

冷却管之油口两方可自由决定出入口，油液本身流向不收限制。而水之进口一定要由下方进入，由上方之出水口出水。

仅限淡水。使用海水情况，需要特别定做，

食品及化学药品决不能使用。

水入口及油入口的温度差在摄氏80度以上时不能装用。

最高压力:油侧10kg,水侧7kg.

水侧（限制热管内面）约每4个月或半年，清除水垢一次，方可保持良好之冷却效率。高粘度油液使用时请将油量与水量保持等量。

版权所有,侵权必究

LQG系列船用冷却器

概述

昌林生产的LQG系列滑油、淡水冷却主要用于船用柴油机油滑或船用循环淡水的冷却，结构为壳体膨胀卧式，管板采用不着HSN62-1或复合板，换热管采用HAL77-2或B10等耐海水腐蚀材料。

订购码

LQG	*	-	*	/	*
船用冷却器	冷却面积		公称直径		流程数

外形尺寸

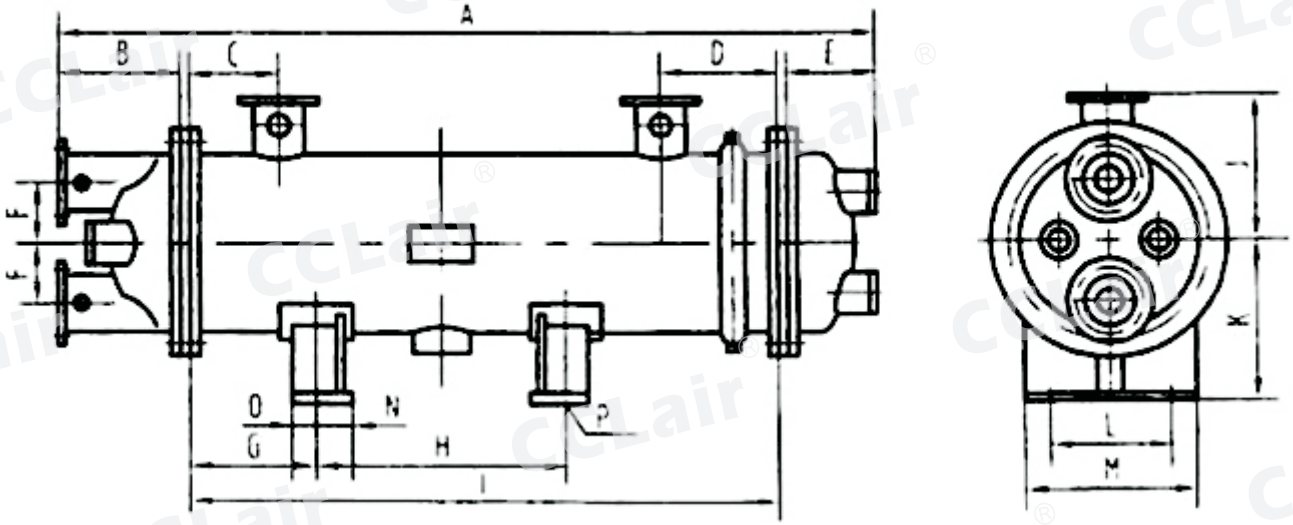

版权所有,侵权必究

外形尺寸

型号	冷却面积m²	接管通径		A	B	C	D	D1	F	G	H	I	J	K	L	M	N	O	P
		管侧	壳侧																
LQG1-200/2	1	40	32	1106	110	100	160	295	80	150	500	850	150	150	100	150	60	30	4-M16
LQG2-200/2	2	50	40	1106	110	100	160	295	75	150	500	850	150	150	100	150	60	30	4-M16
LQG3-200/2	3	60	40	1406	110	100	160	295	75	150	800	1150	150	150	100	150	60	30	4-M16
LQG5-350/2	5	65	50	1521	120	110	170	365	92.5	150	850	1245	175	180	150	200	60	30	4-M16
LQG8-350/2	8	65	50	1187	140	130	200	465	143	150	500	875	250	260	230	280	60	30	4-M16
LQG10-350/2	10	80	65	1406	140	130	200	465	135	150	650	1094	250	260	230	280	60	30	4-M16
LQG15-400/2	15	100	80	1553	210	140	220	515	150	200	750	1140	250	290	250	300	60	30	4-M20
LQG20-400/2	20	125	100	1933	210	140	220	515	138	200	1000	1520	280	290	250	300	60	30	4-M20
LQG25-400/2	25	125	100	2333	210	140	220	515	138	200	1200	1900	280	290	250	300	60	30	4-M20
LQG30-400/2	30	125	100	2693	210	140	220	515	138	200	1600	2280	280	290	250	300	60	30	4-M20
LQG35-450/2	35	125	100	2539	250	160	240	565	163	300	1400	2061	310	320	290	390	60	30	4-M20
LQG40-550/2	40	125	100	2142	280	185	270	665	213	200	1050	1579	410	420	380	480	60	40	4-M20
LQG45-500/2	45	125	100	2605	260	170	250	615	188	250	1500	2112	340	350	320	420	60	40	4-M20
LQG50-650/2	50	150	150	1945	300	235	360	765	250	250	800	1352	470	480	420	560	75	45	4-M22
LQG60-650/2	60	150	150	2215	300	235	360	765	250	250	1100	1622	470	480	420	560	75	45	4-M22
LQG70-700/2	70	200	200	2280	330	235	360	830	250	250	950	1620	500	510	480	600	75	45	4-M24
LQG80-600/2	80	150	125	3160	300	210	335	715	225	250	1800	2576	440	450	400	520	60	40	4-M24
LQG90-700/2	90	200	200	2743	330	235	360	830	250	300	1400	2083	500	510	480	600	75	45	4-M24
LQG100-700/2	100	200	200	2975	330	235	360	830	250	250	1600	2315	500	510	480	600	75	45	4-M24
LQG110-700/2	110	200	200	3205	330	235	360	830	250	250	1650	2545	500	510	480	600	75	45	4-M24
LQG120-700/2	120	200	200	3123	360	240	385	880	275	200	1600	2413	440	540	520	640	75	45	4-M24
LQG130-700/2	130	200	200	3670	330	235	360	830	250	300	2100	3010	500	510	480	600	75	45	4-M24
LQG140-700/2	140	200	200	3900	330	235	360	830	250	400	2250	3240	500	510	480	600	75	45	4-M24
LQG150-700/2	150	200	200	4130	330	235	360	830	225	400	2500	3470	500	510	480	600	75	45	4-M24
LQG160-750/2	160	200	200	3930	360	240	385	880	275	300	2300	3220	530	540	520	640	75	45	4-M24
LQG180-750/2	180	250	250	4330	360	240	385	880	250	400	2600	3620	530	540	520	640	75	45	4-M24
LQG200-750/2	200	250	250	4730	360	240	385	880	250	400	3000	4020	530	540	520	640	75	45	4-M24
LQG220-800/2	220	250	250	4569	360	265	410	930	275	500	2600	3855	560	570	580	700	85	55	4-M24
LQG240-800/2	240	300	300	4919	360	265	410	930	250	500	2950	4205	560	570	580	700	85	55	4-M24
LQG260-800/2	260	300	300	5269	360	265	410	930	250	500	3300	4555	560	570	580	700	85	55	4-M24

型号	冷却面积m²	接管通径		A	B	C	D	D1	F	G	H	I	J	K	L	M	N	O	P
		管侧	壳侧																
LQG2-200/4	2	40	40	1256	110	100	160	295	74	150	650	1000	150	150	100	150	60	30	4-M16
LQG2.5-250/4	2.5	40	40	1011	120	110	170	365	105	100	450	735	175	180	150	200	60	30	4-M16
LQG5-250/4	5	50	50	1741	120	110	170	365	95	150	1050	1465	175	180	150	200	60	30	4-M16
LQG10-350/4	10	65	65	2087	120	120	180	415	118	250	1250	1810	215	220	200	250	60	30	4-M16
LQG15-300/4	15	65	65	2227	140	130	200	465	143	200	1450	1915	250	260	230	280	60	30	4-M16
LQG10-300/4	20	80	80	2223	210	140	220	515	160	200	1300	1810	280	290	250	300	60	30	4-M20
LQG20-400/4	25	80	80	2148	250	160	240	565	185	200	1200	1670	310	320	290	390	60	30	4-M20
LQG30-500/4	30	100	100	2058	260	170	240	615	200	200	1000	1565	380	390	320	420	60	40	4-M20
LQG40-500/4	40	100	100	2578	260	170	250	615	200	250	1500	2085	380	390	320	420	60	40	4-M20
LQG50-600/4	50	125	125	2336	300	210	335	715	238	250	1150	1752	440	450	400	520	75	40	4-M22
LQG80-650/4	80	150	150	2928	300	235	360	765	250	300	1600	2335	470	480	420	560	75	45	4-M22
LQG100-650/4	100	150	150	3513	300	235	360	765	250	300	2150	2920	470	480	420	560	75	45	4-M22
LQG130-740/4	130	150	150	3500	360	240	385	880	300	300	2000	2790	530	540	520	640	75	45	4-M22
LQG180-750/4	180	250	250	4570	360	240	385	880	250	400	2900	3860	530	540	520	640	75	45	4-M22
LQG200-800/4	200	250	250	4434	360	265	410	930	300	500	2650	3720	560	570	580	700	75	45	4-M24
LQG220-800/4	220	250	250	4809	360	265	410	930	300	500	3000	4094	560	570	580	700	85	55	4-M24
LQG240-800/4	240	250	250	5179	360	265	410	930	300	500	3350	4465	560	570	580	700	85	55	4-M24

版权所有,侵权必究

FL系列冷却器

订购码

FL - *

空气(风)冷却器　　换热面积

技术参数

换热系数 K	≥ 55W/m2·K
设计温度	≥ 100°C
工作压力	≤ 1.6MPa
压力降	≤0.1MPa

外形尺寸

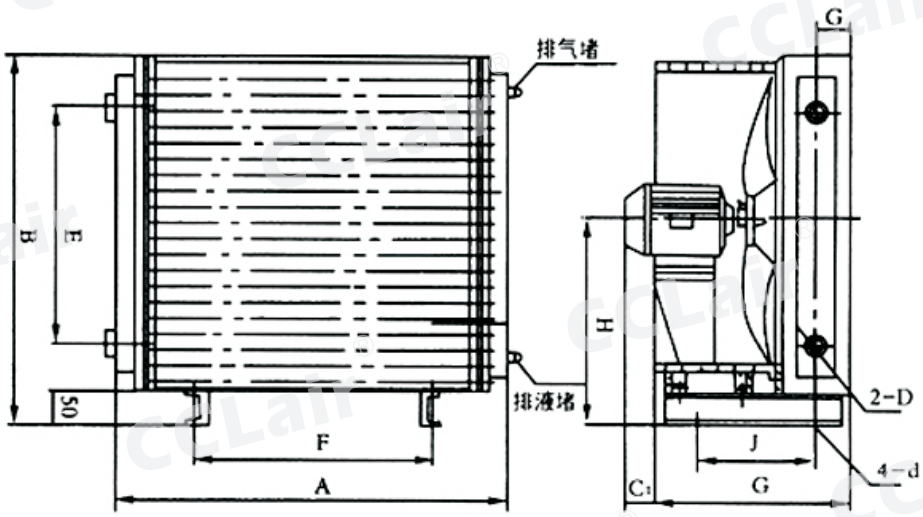

型号	A	B	C	D	E	F	H	C1 (max)	G	J	d	风量	风机功率(kw)	风机号(T30)
FL2	390	392	260	M22*1. 5	240	245	225	95	61	170		805	0. 05	2. 5
FL3. 15	340	414	260	″	286	245	225	95	67	170		935	″	″
FL4	375	440	260	″	310	245	225	95	67	170		1065	0. 09	″
FL5	410	478	288	M27*2	310	295	260	97	67	208		1390	″	3
FL6. 3	460	502	288	″	340	295	260	97	67	208		1610	″	3
FI8	480	530	318	M36*2	356	295	260	97	86	268		1830	″	3
FL10	550	596	318	″	415	345	290	69	89	268		2210	0. 12	3. 5
FL12. 5	570	650	400	″	454	405	330	60	89	340		3340	0. 25	4
FL16	670	650	400	″	454	405	330	60	89	340		3884	0. 25	4
FL20	720	756	434	M42*2	575	500	390	35	90	374		6500	0. 6	5
FL35	970	908	610	法兰Dg50	680	680	520	80	103	450		15000	2. 2	7
FL45	1420	786	564	G2″	575	1100	420	80	120	350		6500*2	0. 60*2	5*2
FL60	1500	810	550	法兰Dg65	400	1482	300	100	130	390		8000*2	0. 75*2	6*2

版权所有,侵权必究

KL系列冷却器

概述

KL型空气冷却器适用水源不足或水质较差的工作环境。空气冷却器可以是利用内部流动载冷剂通过冷却器表面吸收空气中的热量，使空气降温；也可以是利用空气冷却内部工作介质，使工作介质达到要求的温度。空气冷却器广泛采用与石油化工、冶金、矿、电力、轻工、机床等行业的液压润滑及冷却热系统。空气冷却器采用空气为冷却介质，无污染、无水资源消耗，具有一般油水冷却器所不及的特殊优点。

订购码

KL	454	/	35	*
空气冷却器	总换热面积		光管部分换热面积	安装形式 G:固定式 F:浮头式

技术参数

换热系数 K	≤55W/m2·K
设计温度	≤100°C
工作压力	≤ 0.63MPa
压力降	≤0.1MPa

参数 \ 规格	100	145	230	288	350	410	454	454	500
换热系数W/m2·K	48	48	48	48	48	48	48	48	48
传热面积m2	100	145	100	288	350	410	410	454	500
设计压力MPa	0. 6	0. 6	0. 65	0. 65	0. 65	0. 65	0. 65	0. 65	0. 65
压力降MPa	0. 1	0. 1	0. 1	0. 1	0. 1	0. 1	0. 1	0. 1	0. 1
设计温度°C	100	100	100	100	100	100	100	100	100
通径mm	95	95	70	70	80	80	80	80	80

版权所有,侵权必究

外形尺寸

KL型固定式空气冷却器

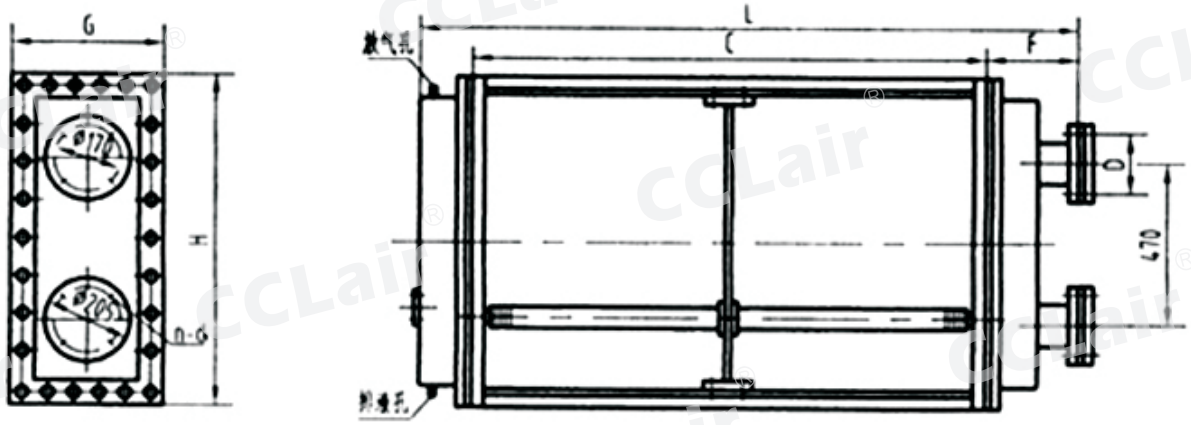

KL型浮头式空气冷却器

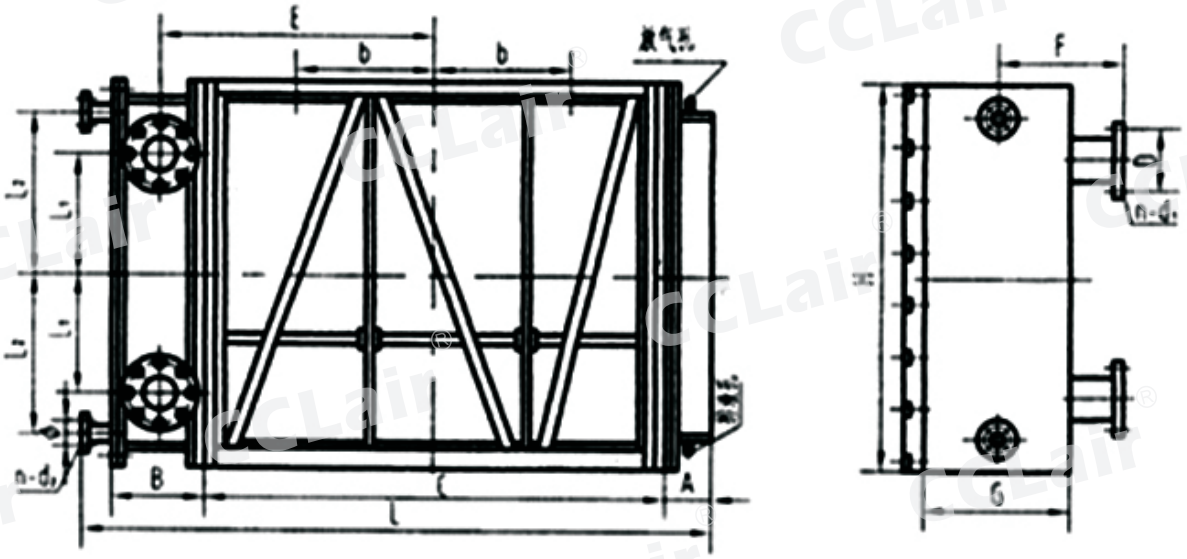

型号	A	B	C	D	E	b	f	F	G	H	L	L_1	L_2	n-d_1	n-d_2
KL-100			1400	170			185	320	800	1680			4-ф18		
KL-145			2000	170			185	320	800	1680			4-ф18		
KL-230	150	250	1120	140	965	210	350	490	1358	1620	450	600	4-ф19		65
KL-288	150	250	1400	140	825	450	350	490	1358	1850	450	600	4-ф19	4-ф14	65
KL-350	150	250	1700	140	975	600	350	490	1358	2150	450	600	4-ф19	4-ф14	65
KL-410	150	250	2025	150	1135	740	350	490	1358	2475	450	600	4-ф19	4-ф14	65
KL-454	150	250	2245	150	1245	850	350	490	1358	2695	450	600	8-ф18	4-ф14	
KL-500	150	250	2465	150	1355	960	350	490	1358	2915	450	600	8-ф18	4-ф14	60

版权所有,侵权必究

BR0.05板式换热器

概述

BR0.05板式冷却器主要由框架和板片两大部分组成及各种材料的制成的薄板用各种不同形式的磨具压成形状各异的波纹，并在板片的四个角上开有角孔，用于介质的流道。板片的周边及角孔处用橡胶垫片加以密封。框架由固定压紧板、活动压紧板、上下导杆和夹紧螺栓等构成。

外形尺寸

型号	BR0. 05
板片外形尺寸	500x166x0. 5
单片换热面积	0. 05m2
板片波纹深厚	3mm
最大流量	30m3/h
工作压力	0. 6MPa-1. 6MPa
板片角孔尺寸	40mm

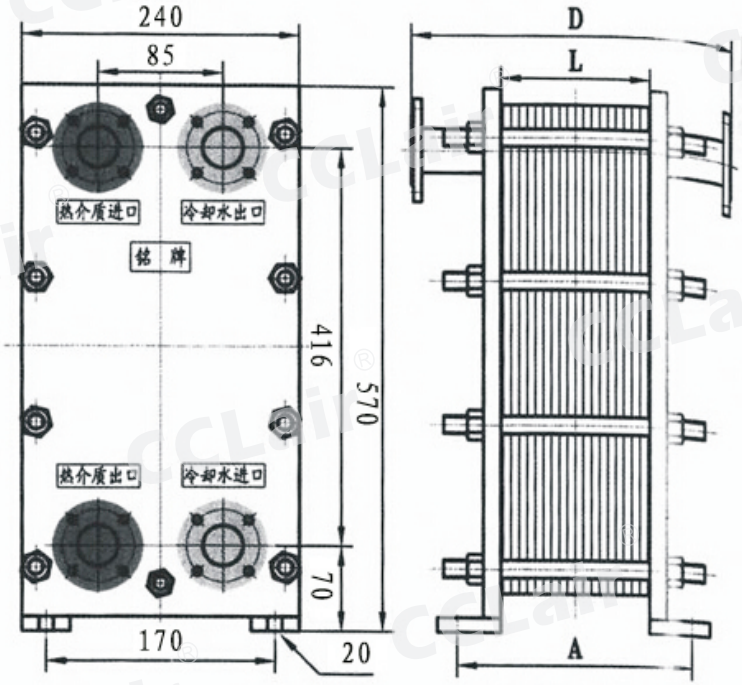

D：双流时的法兰间距

序号	总换热面积(㎡)	板片数(张)	L(mm)	D(mm)	A(mm)
1	0. 5	10	35	235	125
2	0. 75	15	52	252	142
3	1	20	70	270	160
4	1. 5	30	105	305	195
5	2	40	140	340	230
6	2. 5	50	175	375	265
7	3	60	210	410	300
8	3. 5	70	245	445	335
9	4	80	280	480	370
10	4. 5	90	315	515	405
11	5	100	350	550	440

版权所有,侵权必究

BR0.1板式换热器

概述

BR0.1板式冷却器占地面积小板式换热器结构紧凑，单位体积内的换热面积为管壳式的2~5倍，也不像管壳式那样要预留抽出管束的检修场所，因此实现同样的换热量，板式换热器占地面积约为管壳式换热器的1/5~1/10。

外形尺寸

型号	BR0. 1
板片外形尺寸	668X250X0. 5
单片换热面积	0. 1 m^2
板片波纹深厚	3mm
最大流量	50m^3/h
工作压力	0. 6MPa-1. 6MPa

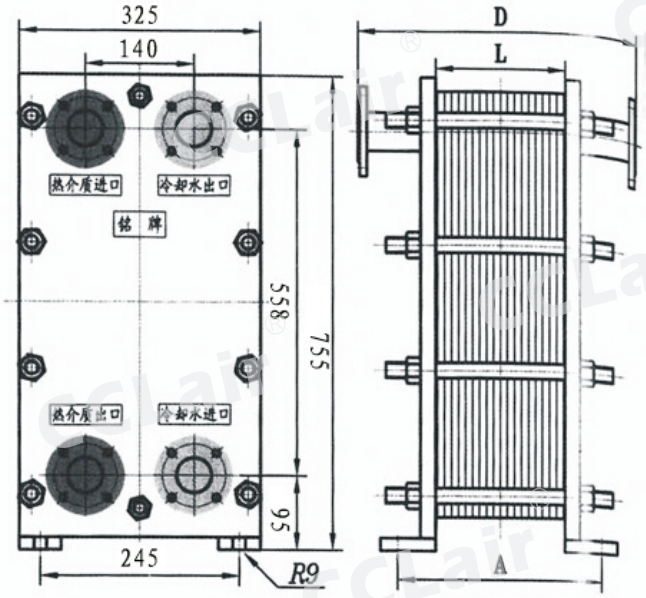

序号	总换热面积(M2)	板片数（张）	D(mm)	L(mm)	A1(mm)
1	2	21	384	84	194
2	3	31	424	124	234
3	4	41	464	164	274
4	5	51	500	204	314
5	6	61	540	244	354
6	7	71	580	284	394
7	8	81	624	324	434
8	9	91	660	364	474
9	10	101	700	404	514
10	11	111	740	444	554
11	12	121	780	484	594
12	14	141	865	564	674
13	15	151	900	604	714

版权所有,侵权必究

BR0.2板式换热器

概述

BR0.2型板式冷却器采用先进的人字形不锈钢换热板片，具有换热效率高、耐腐蚀、重量轻、易修易拆、便于增减换热面积、冷热介质不易混合及介质残留少、不易结垢等特点，是一种较理想的换热冷却设备。

外形尺寸

型号	BR0. 2
板片外形尺寸	848x333x0. 5
单片换热面积	0. 2m^2
板片波纹深厚	3.5mm
最大流量	85m^3/h
工作压力	0. 6MPa-1. 6MPa
板片角孔尺寸	65mm

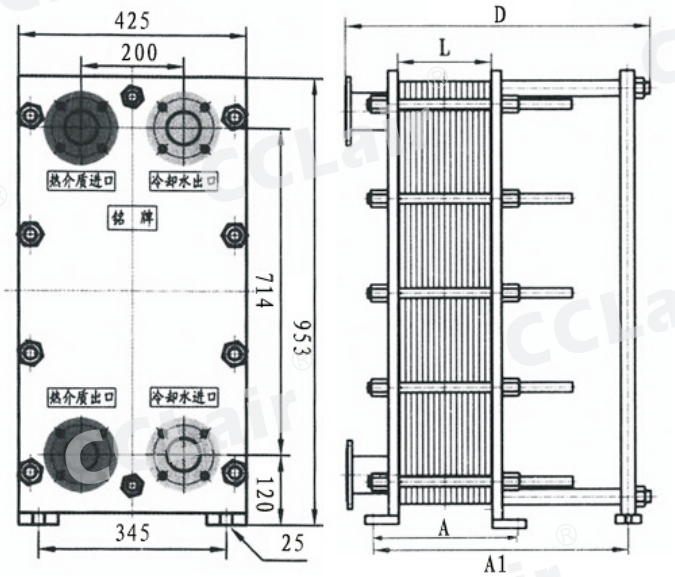

D：双流时的法兰间距 A1:为后支撑架式的地脚尺寸

序号	总换热面积(㎡)	板片数(张)	L(mm)	D(mm)	A(mm)	A1(mm)
1	5	25	100	400	210	425
2	6	30	120	420	230	454
3	7	35	140	440	250	483
4	8	40	160	460	270	212
5	9	45	180	480	290	541
6	10	50	200	500	310	570
7	12	60	240	540	350	628
8	15	75	300	600	410	715
9	16	80	320	620	430	744
10	18	90	360	660	470	802
11	20	100	400	700	510	860
12	22	110	440	740	550	918
13	24	120	480	780	590	976
14	25	125	500	800	610	1005

版权所有,侵权必究

BR0.15板式换热器

概述

BR0.15型板式冷却器采用先进的人字形不锈钢换热板片，具有换热效率高、耐腐蚀、重量轻、易修易拆、便于增减换热面积、冷热介质不易混合及介质残留少、不易结垢等特点，是一种较理想的换热冷却设备。

外形尺寸

型号	BR0. 15
板片外形尺寸	750x250x0. 5
单片换热面积	0. 15m^2
板片波纹深厚	3mm
最大流量	60m^3/h
工作压力	0. 6MPa-1. 6MPa
板片角孔尺寸	55mm

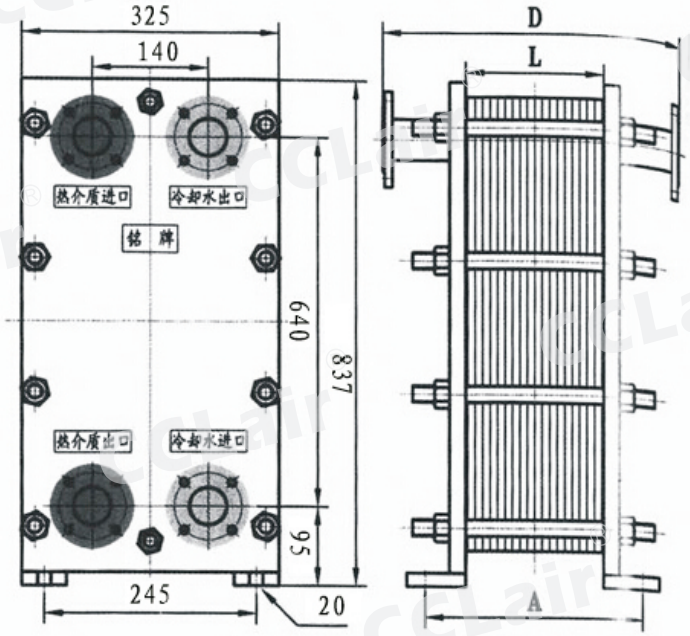

D：双流时的法兰间距

序号	总换热面积(m²)	板片数(张)	L(mm)	D(mm)	A(mm)
1	4	27	95	375	205
2	5	33	115	396	226
3	6	40	140	420	250
4	7	47	165	445	275
5	9	60	210	490	320
6	11	73	256	536	366
7	13	87	305	585	415
8	14	93	326	606	436
9	15	100	350	630	460
10	16	107	375	655	485
11	18	120	420	700	530
12	19	127	445	725	555
13	20	133	466	746	576

版权所有,侵权必究

BR0.25板式换热器

概述

BR0.25型板式冷却器采用先进的人字形不锈钢换热板片，具有换热效率高、耐腐蚀、重量轻、易修易拆、便于增减换热面积、冷热介质不易混合及介质残留少、不易结垢等特点，是一种较理想的换热冷却设备。

外形尺寸

型号	BR0. 25
板片外形尺寸	1000x333x0. 5
单片换热面积	0. 25m^2
板片波纹深厚	3.5mm
最大流量	90m^3/h
工作压力	0. 6MPa-1. 6MPa
板片角孔尺寸	65mm

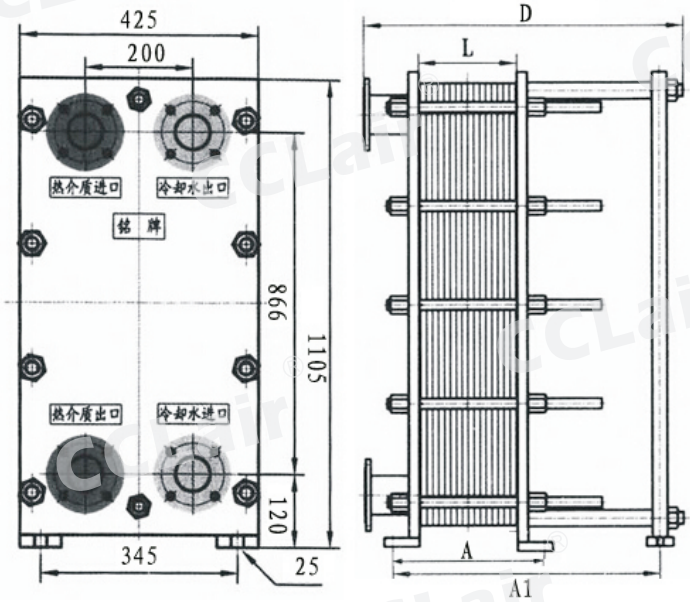

D：双流时的法兰间距 A1:为后支撑架式的地脚尺寸

序号	总换热面积(㎡)	板片数(张)	L(mm)	D(mm)	A(mm)	A1(mm)
1	7	28	112	412	222	462
2	8	32	128	428	238	486
3	10	40	160	460	270	532
4	12	48	192	492	302	578
5	14	56	224	524	334	625
6	16	64	256	556	366	672
7	18	72	288	588	398	718
8	20	80	320	620	430	764
9	22	88	352	652	462	811
10	24	96	384	684	494	857
11	26	104	416	716	526	904
12	28	112	448	748	558	950
13	30	120	480	780	590	996
14	32	128	512	812	622	1043

版权所有,侵权必究

BR0.3板式换热器

概述

BR0.3型板式冷却器采用先进的人字形不锈钢换热板片，具有换热效率高、耐腐蚀、重量轻、易修易拆、便于增减换热面积、冷热介质不易混合及介质残留少、不易结垢等特点，是一种较理想的换热冷却设备。

外形尺寸

型号	BR0. 3
板片外形尺寸	1019x406x0. 6
单片换热面积	0. 3m ^{2}
板片波纹深厚	3.6mm
最大流量	105m ^{3}/h
工作压力	0. 6MPa-1. 6MPa
板片角孔尺寸	100mm

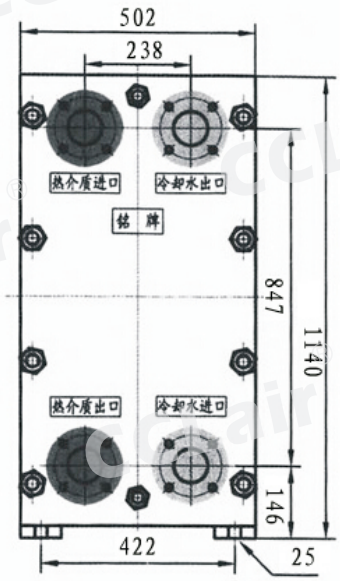

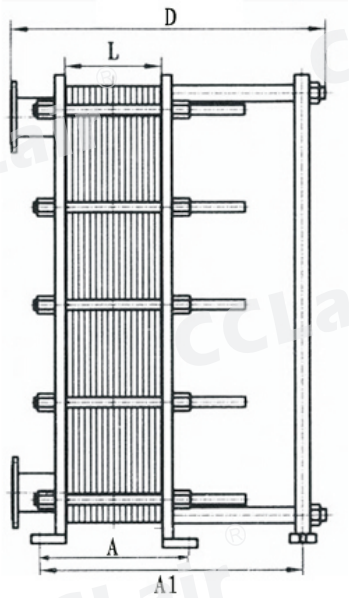

D：双流时的法兰间距 A1:为后支撑架式的地脚尺寸

序号	总换热面积(㎡)	板片数(张)	L(mm)	D(mm)	A(mm)	A1(mm)
1	9	30	126	436	306	506
2	11	37	155	465	335	550
3	13	43	180	490	360	586
4	15	50	210	520	390	630
5	18	60	252	562	432	692
6	21	70	294	604	474	754
7	24	80	336	646	516	816
8	26	87	366	676	546	860
9	28	94	395	705	575	903
10	30	100	420	730	600	940
11	32	107	450	760	630	984
12	34	114	479	789	659	1027
13	36	120	504	814	684	1064
14	39	130	546	856	726	1126

版权所有,侵权必究

BR0.37板式换热器

概述

BR0.37型板式冷却器采用先进的人字形不锈钢换热板片，具有换热效率高、耐腐蚀、重量轻、易修易拆、便于增减换热面积、冷热介质不易混合及介质残留少、不易结垢等特点，是一种较理想的换热冷却设备。

外形尺寸

型号	BR0. 37
板片外形尺寸	1219x406x0. 6
单片换热面积	0. 37m^2
板片波纹深厚	3.6mm
最大流量	120m^3/h
工作压力	0. 6MPa-1. 6MPa
板片角孔尺寸	100mm

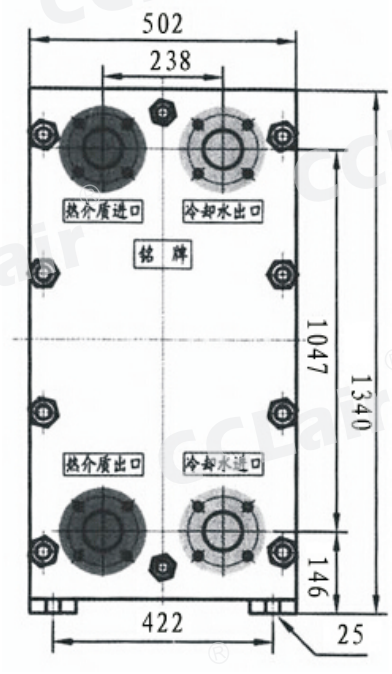

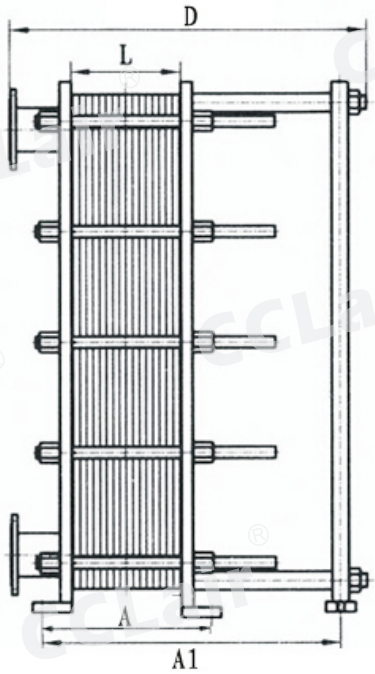

换热面积m^2	15	20	25	30	35	40	45	50	55	60
板片数	41	55	69	81	95	109	123	137	149	163
L mm	177	237	297	349	409	469	529	590	641	701
D mm	597	657	717	769	829	889	949	1010	1061	1121
A1 mm	377	437	497	549	609	669	729	790	841	901
重量 kg	530	570	610	650	690	730	770	815	855	890

版权所有,侵权必究

BR0.55板式换热器

概述

BR0.55型板式冷却器采用先进的人字形不锈钢换热板片，具有换热效率高、耐腐蚀、重量轻、易修易拆、便于增减换热面积、冷热介质不易混合及介质残留少、不易结垢等特点，是一种较理想的换热冷却设备。

外形尺寸

型号	BR0. 55
板片外形尺寸	1320x500x0. 6
单片换热面积	0. 55m^2
板片波纹深厚	3.8mm
最大流量	205m^3/h
工作压力	0. 6MPa-1. 6MPa
板片角孔尺寸	150mm

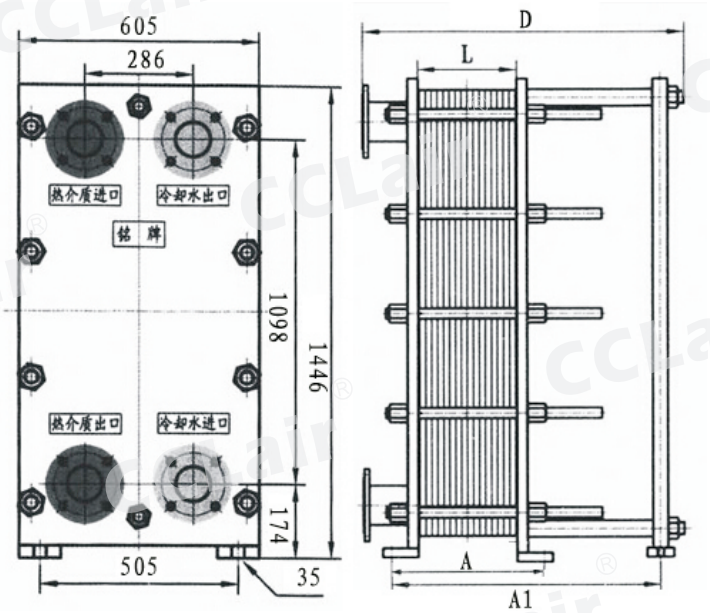

D：双流时的法兰间距 A1:为后支撑架式的地脚尺寸

序号	总换热面积(m²)	板片数(张)	L(mm)	D(mm)	A(mm)	A1(mm)
1	25	45	198	518	378	643
2	30	55	242	562	422	708
3	35	64	282	602	462	766
4	40	73	321	641	501	825
5	45	82	361	681	541	883
6	50	91	400	720	580	942
7	55	100	440	760	620	1000
8	60	109	480	800	660	1059
9	65	118	519	839	699	1117
10	70	127	559	879	739	1176
11	75	136	598	918	778	1234
12	80	145	638	958	818	1293
13	85	155	682	1002	862	1358
14	90	164	722	1042	902	1416

版权所有,侵权必究

BR0.65板式换热器

概述

BR0.65型板式冷却器采用先进的人字形不锈钢换热板片，具有换热效率高、耐腐蚀、重量轻、易修易拆、便于增减换热面积、冷热介质不易混合及介质残留少、不易结垢等特点，是一种较理想的换热冷却设备。

外形尺寸

型号	BR0. 65
板片外形尺寸	1500x500x0. 6
单片换热面积	0. 65m^2
板片波纹深厚	3.8mm
最大流量	255m^3/h
工作压力	0. 6MPa-1. 6MPa
板片角孔尺寸	150mm

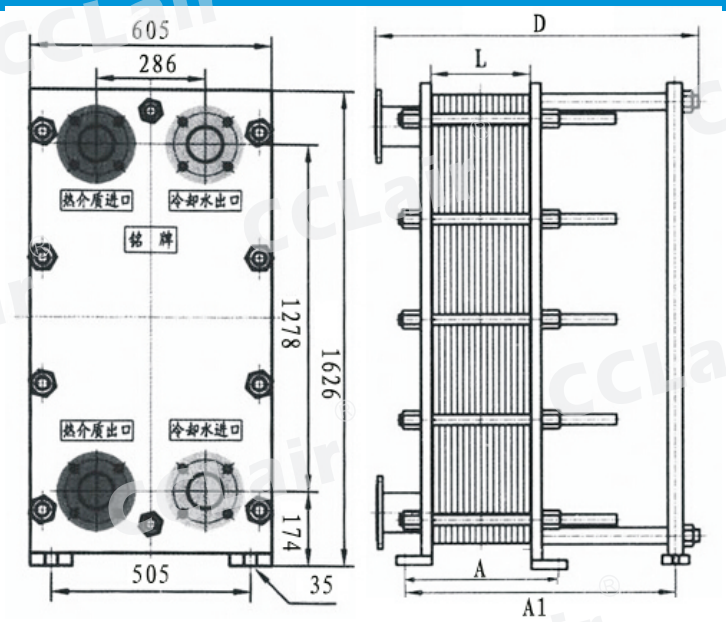

D：双流时的法兰间距 A1:为后支撑架式的地脚尺寸

序号	总换热面积(m²)	板片数(张)	L(mm)	D(mm)	A(mm)	A1(mm)
1	35	54	238	558	418	711
2	40	62	273	593	453	763
3	45	70	308	628	488	815
4	50	77	339	659	519	860
5	55	85	374	694	554	913
6	60	92	405	725	585	958
7	65	100	440	760	620	1010
8	70	107	470	790	650	1056
9	75	115	506	826	686	1108
10	80	123	541	861	721	1160
11	90	138	396	716	576	1257
12	100	154	678	998	858	1361
13	110	169	744	1064	924	1459
14	115	177	779	1099	959	1511
15	120	185	814	1134	994	1563

版权所有,侵权必究

BR0.75板式换热器

概述

BR0.75型板式冷却器采用先进的人字形不锈钢换热板片，具有换热效率高、耐腐蚀、重量轻、易修易拆、便于增减换热面积、冷热介质不易混合及介质残留少、不易结垢等特点，是一种较理想的换热冷却设备。

外形尺寸

型号	BR0. 75
板片外形尺寸	1600x609x0. 6
单片换热面积	0. 75m^2
板片波纹深厚	3.8mm
最大流量	320m^3/h
工作压力	0. 6MPa-1. 6MPa
板片角孔尺寸	200mm

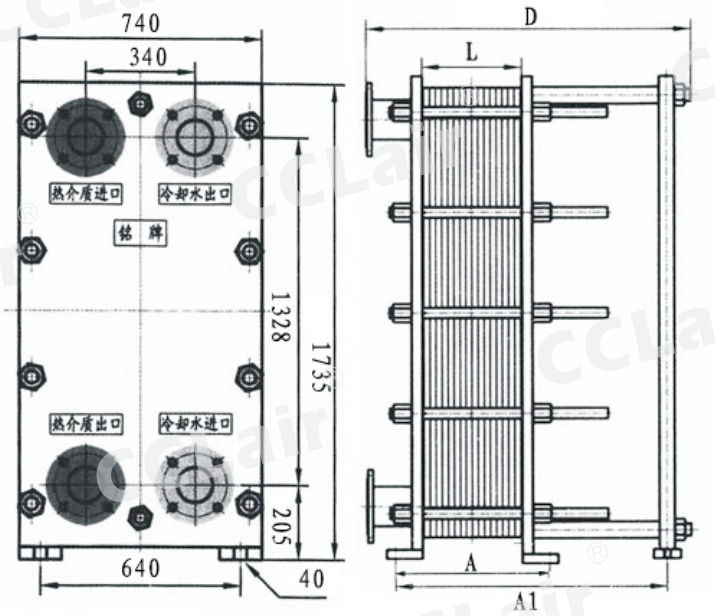

D：双流时的法兰间距 A1:为后支撑架式的地脚尺寸

序号	总换热面积(㎡)	板片数(张)	L(mm)	D(mm)	A(mm)	A1(mm)
1	50	67	295	655	495	849
2	55	73	321	681	521	891
3	60	80	352	712	552	940
4	65	87	383	743	583	989
5	70	93	409	769	609	1031
6	75	100	440	800	640	1080
7	80	107	471	831	671	1129
8	85	113	497	857	697	1171
9	90	120	528	888	728	1220
10	95	127	559	919	759	1269
11	105	140	616	976	816	1360
12	115	153	673	1033	873	1551
13	125	167	734	1094	934	1549
14	140	187	822	1182	1022	1689

版权所有,侵权必究

BR0.85板式换热器

概述

BR0.85型板式冷却器采用先进的人字形不锈钢换热板片，具有换热效率高、耐腐蚀、重量轻、易修易拆、便于增减换热面积、冷热介质不易混合及介质残留少、不易结垢等特点，是一种较理想的换热冷却设备。

外形尺寸

型号	BR0. 85
板片外形尺寸	1750x609x0. 6
单片换热面积	0. 85m^2
板片波纹深厚	3.8mm
最大流量	405m^3/h
工作压力	0. 6MPa-1. 6MPa
板片角孔尺寸	200mm

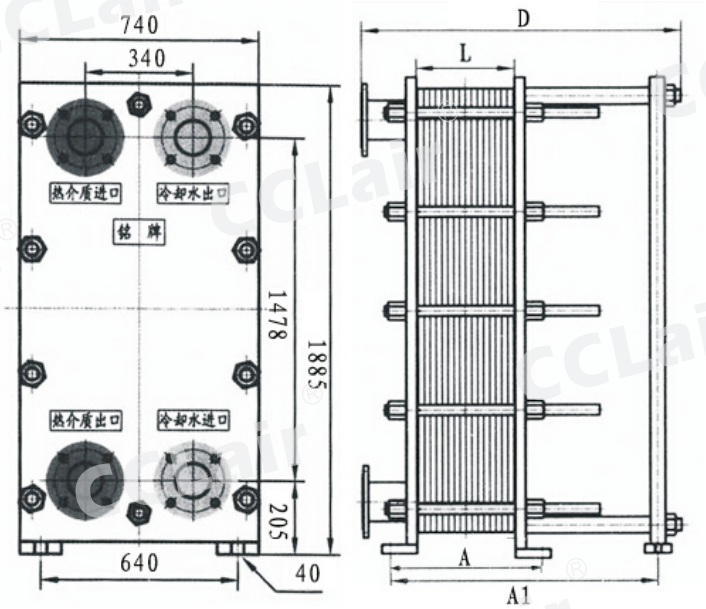

D：双流时的法兰间距 A1:为后支撑架式的地脚尺寸

序号	总换热面积(m²)	板片数(张)	L(mm)	D(mm)	A(mm)	A1(mm)
1	55	65	286	646	486	855
2	60	71	312	672	512	897
3	65	76	334	694	534	932
4	70	82	361	721	561	974
5	75	88	387	747	947	1016
6	80	94	414	774	974	1058
7	85	100	440	800	1000	1100
8	90	106	466	826	1026	1142
9	100	118	519	879	1076	1226
10	110	129	568	928	1128	1303
11	120	141	620	980	1180	1387
12	135	159	670	1030	1230	1513
13	150	176	774	1134	1334	1632
14	165	194	853	1213	1413	1758
15	180	212	933	1293	1493	1884

版权所有,侵权必究

专注、专业、创新，是我们的理念

Dedicated professional,innovation is our idea

全国加盟热线：400-6770-998

CCLair®

无锡市昌林自动化科技有限公司

Wuxi Chang Lin Automation Technology Co., Ltd.

生产基地Factory Add：象阳工业园区万里路

营销Add：无锡市兴源北路818号A座3001

销售Tel ：400-6770-998

传真Fax ：+86 510-82306771

企业QQ ：4006770998

网址Web: http://www.110055.net

E-mail ：4006770998@b.qq.com

邮编P.C ：214005