CCLair®

L 液压辅助元件系列

专注 专业 创新

全球自动化解决方案服务供应商

无锡市昌林自动化科技有限公司

Wuxi Chang Lin Automation Technology Co., Ltd.

目录

TF系列箱外自封式吸油过滤器 L-03
TFA 系列箱外自封式吸油过滤器 L-04
TFB 系列箱外自封式吸油过滤器 L-05
TRF系列吸回油过滤器 L-06
ISV系列管路吸油过滤器 L-07
CFFA系列自封式磁性吸油过滤器 L-08
CFF系列自封式磁性吸油过滤器(传统型) L-09
ZL12-122自封式磁性吸油过滤器 L-10
XNJ系列箱内吸油过滤器 L-11
NJU系列箱外内积式吸油过滤器 L-12
WF 系列吸油过滤器 L-13
XU-B系列线隙式过滤器.....L-13
RF系列直回式回油过滤器 L-14
WU,XU系列吸油过滤器 L-15
RFA系列微型直回式回油过滤器 L-16
RFB系列直回自封式磁性回油过滤器 L-17
WY及GP系列磁性回油过滤.....L-18
LXZS自封式磁性回油过滤器 L-19
HY37型网式过滤.....L-19
QYL系列回油过滤器 L-20
XNL系列箱内回油过滤器 L-21
SP旋转式管路过滤器 L-22
PLF系列压力管路过滤器 L-23
DF 系列叠加式过滤器 L-24
DFB系列高压板式过滤器 L-25
RLF系列回油管过滤器 L-26
DRLF系列大流量回油过滤器 L-27
ZU-H、QU-H系列压力管路过滤路 L-28
GU-H系列自封式压力管路过滤器 L-36
ZU-A QU-A WU-A XU-A系列回油过滤器 L-35
CWU系列磁性过滤器 L-39
CGQ系列强磁管路过滤器 L-40
SRFA系列双筒微型直回式回油过滤器 L-41
SRLF系列双筒回油管过滤器 L-42
SRFB系列双筒直回式回油过滤器 L-43
SZU-A SQU-A 系列双筒回油过滤器 L-44
SWU-A SXU-A系列双筒回油过滤器 L-44
SGF系列双筒高压过滤器 L-45
SMF系列双筒中压过滤器 L-46
SLLF系列双筒润滑过滤器 L-47
过滤器用污染堵塞发讯器 L-49
TFC系列箱外自封式吸油过滤器 L-50

TF系列箱外自封式吸油过滤器

符号

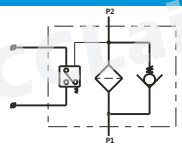

订购码

TF · BH – 25 × 80 L – Y

系列名称	介质	公称流量	过滤精度	出油口连接方式	发讯器
箱外自封式吸油过滤器	BH:水-乙二醇 空白:一般液压油	见下表	见下表	L:螺纹连接 F:法兰连接	Y:ZKF-II型 C:ZS-I型 空白:不带发讯器

技术参数

型号	公称流量 (L/min)	过滤精度 (μm)	通径 (mm)	原始压力损失 (MPa)	发讯装置 (V)	发讯装置 (A)	连接方式	重量 (Kg)	滤芯型号
TF-25×*L-C/Y	25	80	15	<0.01	12	2.5	管式	0.4	TFX-25×*
TF-40×*L-C/Y	40		20					0.45	TFX-40×*
TF-63×*L-C/Y	63		25					0.82	TFX-63×*
TF-100×*L-C/Y	100		32					0.87	TFX-100×*
TF-160×*L-C/Y	160		40		24	2		1.75	TFX-160×*
TF-250×*F-C/Y	250	100	50		36	1.5	法兰	2.60	TFX-250×*
TF-400×*F-C/Y	400	180	65					4.3	TFX-400×*
TF-630×*F-C/Y	630		90		220	0.25		6.2	TFX-630×*
TF-800×*F-C/Y	800							6.9	TFX-800×*
TF-1000×*F-C/Y	1000							8	TFX-1000×*
TF-1300×*F-C/Y	1300							10.4	TFX-1300×*

外形尺寸

管式(出油口螺纹连接)

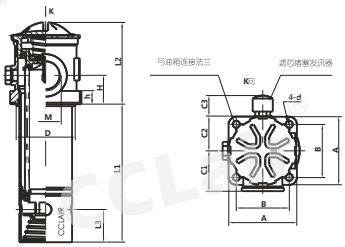

法兰式(出油口法兰连接)

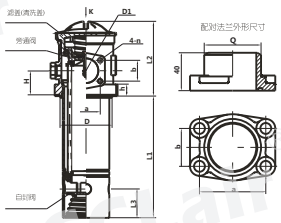

表一、TF-25~160螺纹式连接尺寸

型号	L1	L2	L3	H	M	D	A	B	C1	C2	C3	h	d
	尺寸 (mm)												
TF-25×*L-C/Y	93	78	36	25	M22×1.5	ϕ62	80	60	45	42	42	9.5	ϕ9
TF-40×*L-C/Y	110				M27×2								
TF-63×*L-C/Y	138	98	40	33	M33×2	ϕ75	90	70.7	54	47		10	
TF-100×*L-C/Y	188				M42×2								
TF-160×*L-C/Y	200	119	53	42	M48×2	ϕ91	105	81.3	62	53.5		12	ϕ11

表二、TF-250~800法兰式连接尺寸

型号	L1	L2	L3	H	D1	D	a	b	n	A	B	C1	C2	C3	h	d	Q
	尺寸 (mm)																
TF-250×*F-C/Y	270	119	53	42	ϕ50	ϕ91	70	40	M10	105	81.3	72.5	53.5	42	12	ϕ11	ϕ60
TF-400×*F-C/Y	275	141	60	50	ϕ65	ϕ110	90	50		125	95.5	82.5	61		15		ϕ73
TF-630×*F-C/Y	325	184	55	65	ϕ90	ϕ140	120	70		160	130	100	81		15.5		ϕ102
TF-800×*F-C/Y	385																
TF-1000×*F-C/Y	485																
TF-1300×*F-C/Y	680																

版权所有,侵权必究

TFA系列箱外自封式吸油过滤器

符号

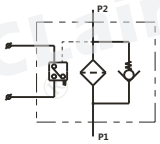

订购码

TFA · BH – 25 × 80 L – Y

系列名称	介质	公称流量	过滤精度	出油口连接方式	发讯器
吸油过滤器	BH:水-乙二醇 空白:一般液压油	见下表	见下表	L:螺纹连接 F:法兰连接	Y:ZKF-II型 C:ZS-I型 空白:不带发讯器

技术参数

型 号	公称流量 (L/min)	过滤精度 (μm)	通 径 (mm)	原始压力损失 (MPa)	发讯装置 (V)	发讯装置 (A)	连接方式	重 量 (Kg)	滤芯型号
TFA-25×*L–C/Y	25	80	15	<0.01	12	2.5	管式	0.4	TFX-25×*
TFA-40×*L–C/Y	40		20					0.45	TFX-40×*
TFA-63×*L–C/Y	63		25					0.82	TFX-63×*
TFA-100×*L–C/Y	100		32					0.87	TFX-100×*
TFA-160×*L–C/Y	160		40		24	2		1.75	TFX-160×*
TFA-250×*F–C/Y	250	100	50		36	1.5	法兰	2.60	TFX-250×*
TFA-400×*F–C/Y	400		65					4.3	TFX-400×*
TFA-630×*F–C/Y	630	180	90		220	0.25		6.2	TFX-630×*
TFA-800×*F–C/Y	800							6.9	TFX-800×*
TFA-1000×*F–C/Y	1000							8	TFX-1000×*
TFA-1300×*F–C/Y	1300							10.4	TFX-1300×*

外形尺寸

管式(出油口螺纹连接)

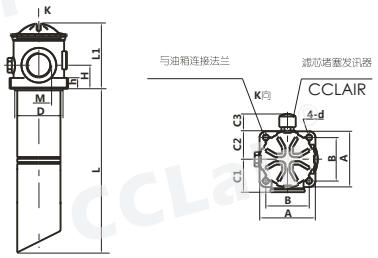

法兰式(出油口法兰连接)

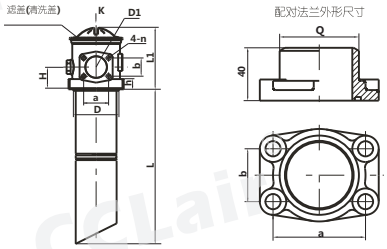

表一、**TFA-25~160**螺纹式连接尺寸

型 号	尺 寸 (mm)											
	L	L1	H	M	D	A	B	C1	C2	C3	h	d
TFA–25×*L-C/Y	343	78	25	M22×1.5	ϕ62	80	60	45	42	42	9.5	ϕ9
TFA–40×*L-C/Y	360			M27×2								
TFA–63×*L-C/Y	488	98	33	M33×2	ϕ75	90	70.7	54	47		10	
TFA–100×*L-C/Y	538			M42×2								
TFA–160×*L-C/Y	600	119	42	M48×2	ϕ91	105	81.3	62	53.5		12	ϕ11

表二、**TFA-250~800**法兰式连接尺寸

型 号	尺 寸 (mm)															
	L	L1	H	D1	D	a	b	n	A	B	C1	C2	C3	h	d	Q
TFA–250×*F-C/Y	670	119	42	ϕ50	ϕ91	70	40	M10	105	81.3	72.5	53.5	42	12	ϕ11	ϕ60
TFA–400×*F-C/Y	725	141	50	ϕ65	ϕ110	90	50		125	95.5	82.5	61		15		ϕ73
TFA–630×*F-C/Y	825	184	65	ϕ90	ϕ140	120	70		160	130	100	81		15.5		ϕ102
TFA–800×*F-C/Y	885															

版权所有,侵权必究

TFB系列箱外自封式吸油过滤器

符号

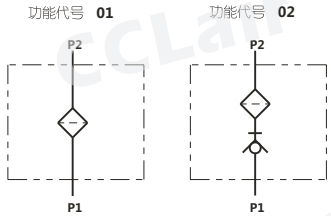

订购码

TFB 01 · BH – 45 × 10

系列名称	功能代号	介质	公称流量	过滤精度
吸油过滤器	功能代号01或02	BH:水-乙二醇 空白:一般液压油	见下表	见下表

技术参数

型号	公称流量	过滤精度	接口尺寸	原始压力损失	滤芯型号
TFB□-45×*	45	10 20 30 80	G1 1/4	<0.01	TFBX-45×*
TFB□-70×*	70				TFBX-70×*

外形尺寸

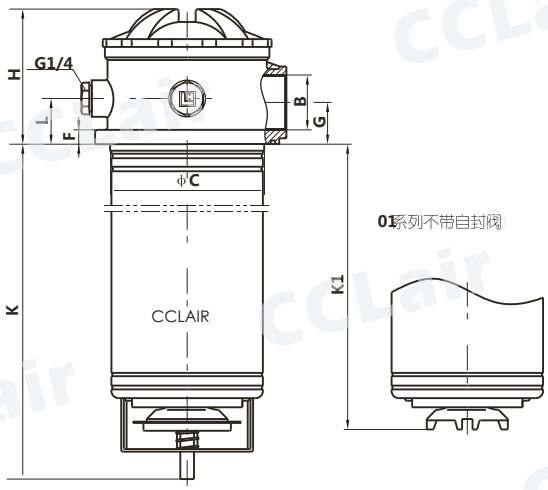

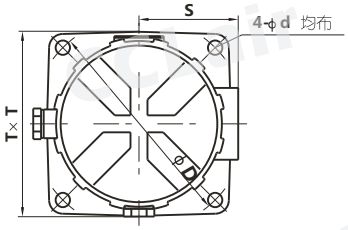

用户法兰加工尺寸

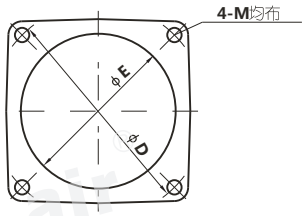

型 号	B	C	D	d	min. E max.	F	G	H	K	K1	L	M	S	T
TFB□-45	G11/4	110	165	11	111/121	11	32	104	257	219	35	M10	76	141
TFB□-70		118			119/121				357	319				

版权所有,侵权必究

TRF系列吸回油过滤器

符号

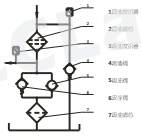

订购码

TRF · BH – 100 C × 80 – Y

系列名称	介质	公称流量	吸油发讯器	过滤精度	发讯器
吸回油过滤器	BH:水-乙二醇 空白:一般液压油	见下表	Y:ZKF-II型 C:ZS-I型 空白:不带发讯器	见下表	C:CY-II型 Y:CYB-I型 空白:不带发讯器

技术参数

型 号	流 量 (L/min)	公称压力 (MPa)	过滤精度 (μ m) 吸油	过滤精度 (μ m) 回油	发讯装置 (V)	发讯装置 (A)	旁通阀开启压力 (MPa)	安全阀开启压力 (MPa)	最大补偿流量 (L/min)	回油滤芯型号
TRF-100 C/Y X*- C/Y	100	1	80	10	12	2.5	0.35	0.05	6	TRFX-100X*
TRF-200 C/Y X*- C/Y	200			20	24 36	2 1.5			10	TRFX-200X*
TRF-300 C/Y X*- C/Y	300			30	220	0.25			16	TRFX-300X*

外形尺寸

1. TRF-100

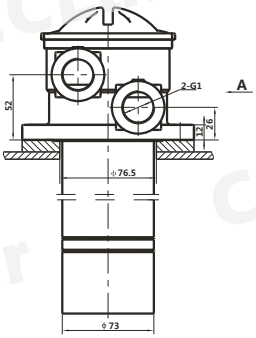

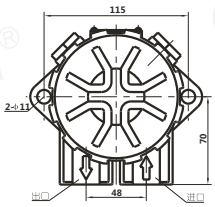

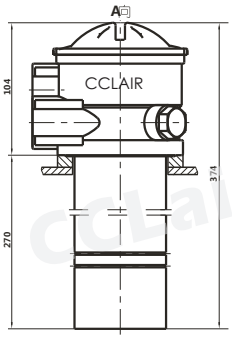

2. TRF-200

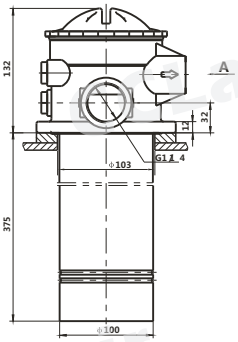

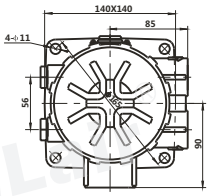

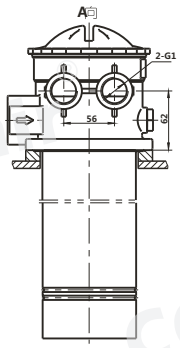

3. TRF-300

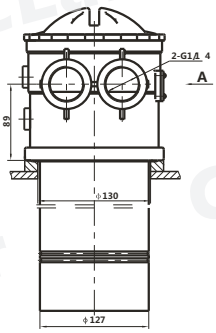

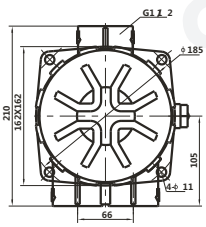

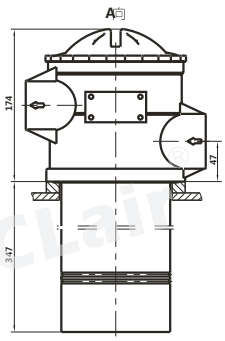

版权所有,侵权必究

ISV系列管路吸油过滤器

符号

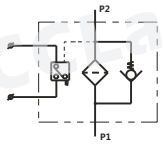

订购码

NJU · BH 20 – 40 × 80 L – Y

系列名称	介质	通径	公称流量	过滤精度	出油口	发讯器
管路吸油过滤器	BH:水-乙二醇 空白:一般液压油	见下表	见下表	见下表	L:螺纹连接 F:法兰连接	Y:ZKF-II型 C:ZS-I型 空白:不带发讯器

技术参数

型 号	公称流量 (L/min)	过滤精度 (μ m)	通 径 (mm)	原始压力损失 (MPa)	发讯装置 (V)	发讯装置 (A)	重 量 (Kg)	滤芯型号
ISV20-40×*	40	80	20	≤0.01	12	2.5	5	IX-40×*
ISV25-63×*	63		25					IX-63×*
ISV32-100×*	100		32		24	2	6	IX-100×*
ISV40-160×*	160		40					IX-160×*
ISV50-250×*	250	100	50		36	1.5	8.5	IX-250×*
ISV65-400×*	400		65				11	IX-400×*
ISV80-630×*	630	180	80		220	0.25		IX-630×*
ISV90-800×*	800		90				20	IX-800×*
ISV100-1000×*	1000		100					IX-1000×*

外形尺寸

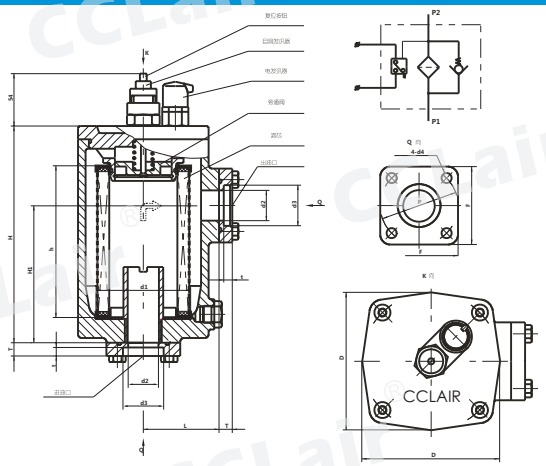

单位:mm

型号	H	H1	L	h	d1	d2	d3	d4	P	F	D	T	t
ISV20-40×*	167	100	67	110	ϕ85	ϕ20	ϕ27.5	ϕ9	ϕ70	68	112	12	8
ISV25-63×*						ϕ25	ϕ34.5						
ISV32-100×*	229	145	80	160	ϕ100	ϕ32	ϕ43	ϕ11	ϕ78	78	138	14	9
ISV40-160×*						ϕ40	ϕ49						
ISV50-250×*	259	170	90	180	ϕ120	ϕ50	ϕ61	ϕ14	ϕ102	96	156		
ISV65-400×*	284		105	200	ϕ140	ϕ65	ϕ77		ϕ130	122	180	20	14
ISV80-630×*						ϕ80	ϕ90						
ISV90-800×*	352	240	135	260	ϕ180	ϕ90	ϕ103	ϕ18	ϕ166	156	230	22	15
ISV100-1000×*						ϕ100	ϕ115						

版权所有,侵权必究

CFFA系列自封式磁性吸油过滤器

技术参数

型 号	公称流量 (L/min)	过滤精度 (μm)	通 径 (mm)	原始压力损失 (MPa)	连接方式	重 量 (Kg)	滤芯型号
CFFA-250×*	120	80 100 180	38	<0.01	法兰式		FFAX-250×*
CFFA-510×*	300		64			4	FFAX-510×*
CFFA-515×*	400		74			6.5	FFAX-515×*
CFFA-520×*	630		101				FFAX-520×*

外形尺寸

CFFA-250

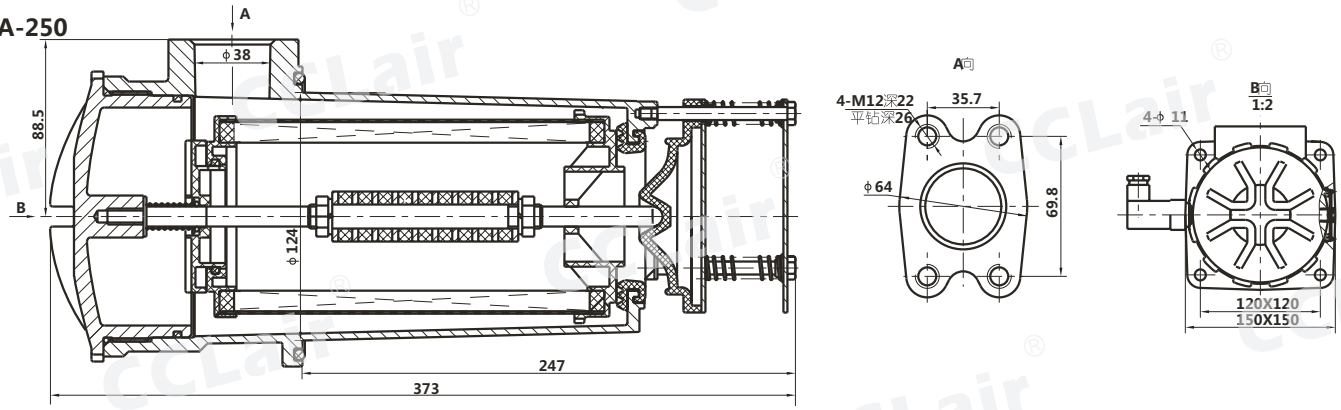

CFFA-510

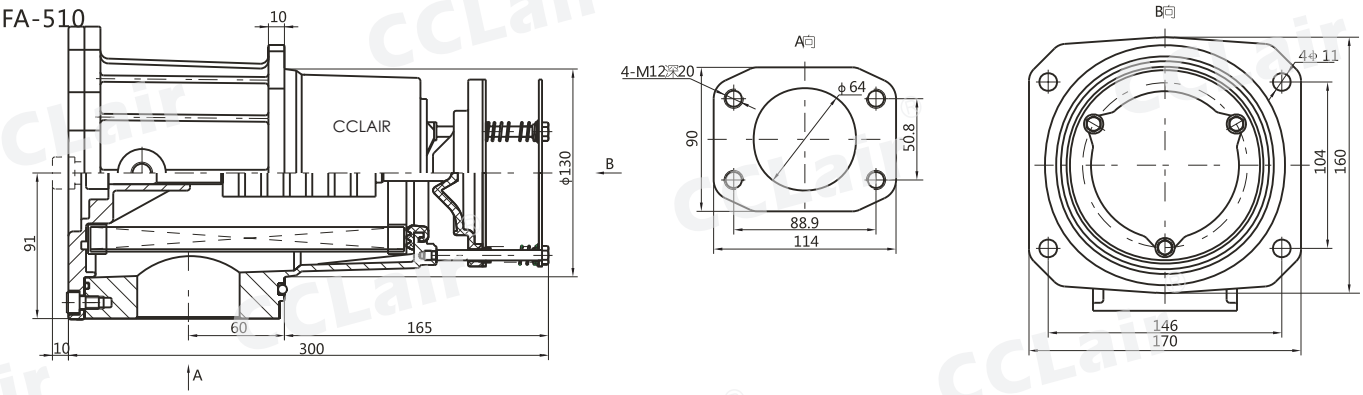

CFFA-515 CFFA-520

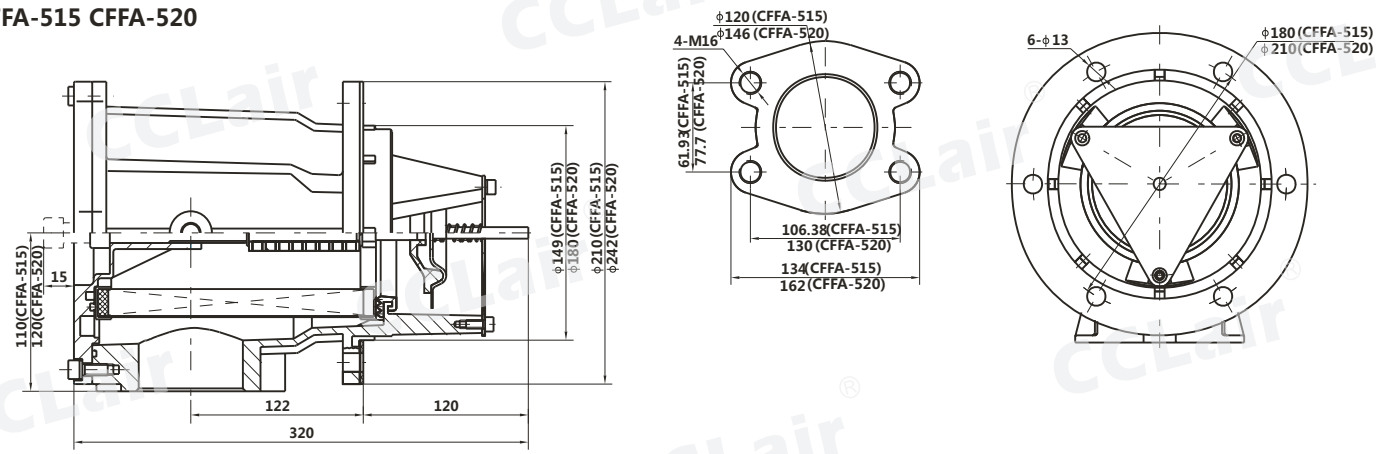

版权所有,侵权必究

CFF系列自封式磁性吸油过滤器(传统型)

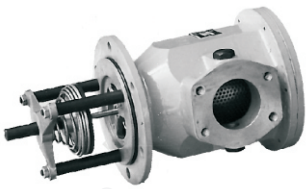

技术参数

型 号	公称流量 (L/min)	过滤精度 (μm)	通 径 (mm)	原始压力损失 (MPa)	连接方式	重 量 (Kg)	滤芯型号
CFF-510×*	300	80	63	<0.01	法兰式	7.0	FX-510×*
CFF-515×*	400	100	76			8.5	FX-515×*
CFF-520×*	630	180	101			10.0	FX-520×*

注：*为过滤精度，若使用介质为水一乙二醇，公称流量400L/min过滤精度80μm，带ZKF-II型发讯器，则过滤器型号为CFF-BH-515×80，滤芯型号为FX-BH-515×80。

外形尺寸

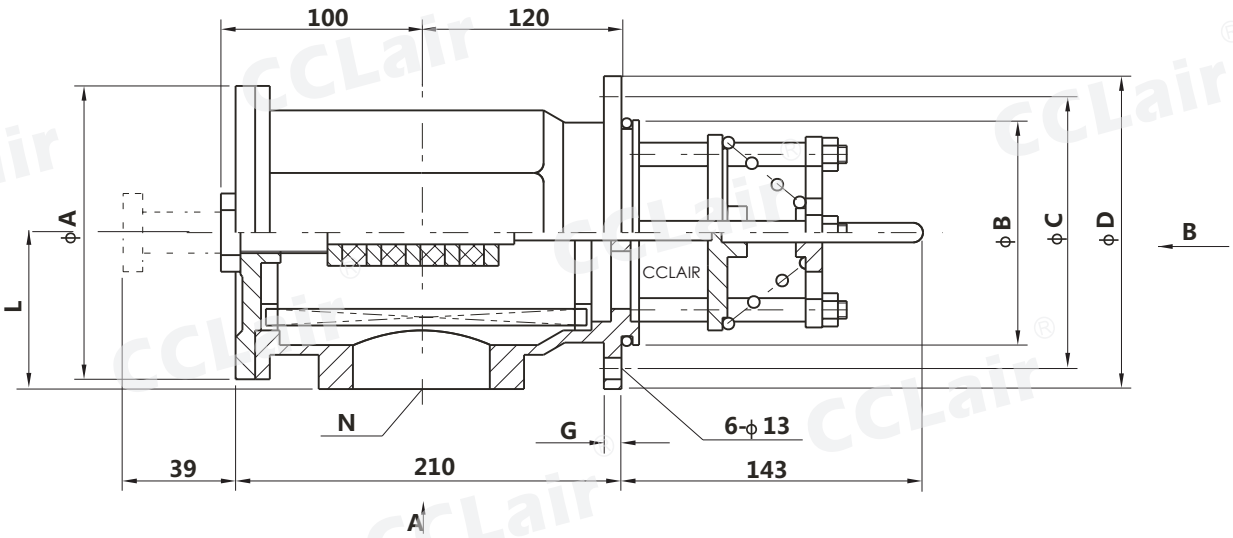

B向

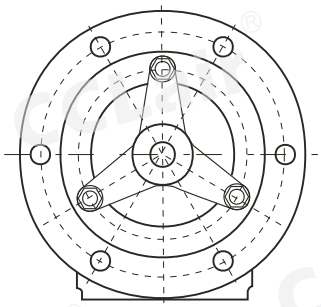

A向

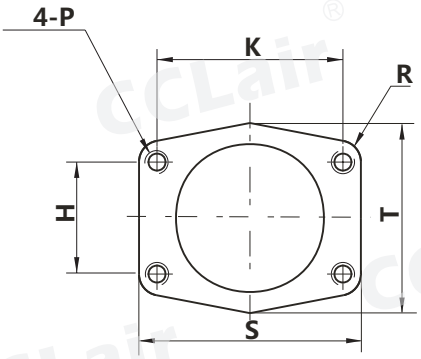

单位 mm

型 号	N	A	B	C	D	G	H	K	L	P	S	T	R
CFF-510×*		183	135	161	188	10	50.8	88.9	94	M12	114.3		13
CFF-515×*	ϕ76	214	150	181	210	12	62	106.43	110	M16	135	ϕ131	14
CFF-520×*	ϕ101	230	180	210	242		77.7	130	120		162	ϕ152.4	16

版权所有,侵权必究

ZL12-122自封式磁性吸油过滤器

符号

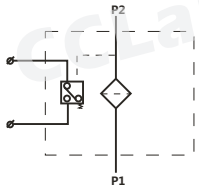

技术参数

型 号	公称流量 (L/min)	过滤精度 (μ m)	通 径 (mm)	原始压力损失 (MPa)	连接方式	滤芯型号
ZL12-122/*	120	10	2Xϕ 25	≤0.01	螺纹式	ZL12X-122/*
ZL12B-122/*	160	25	3Xϕ 32			ZL12BX-122/*
ZL12C-122/*	120	80	2Xϕ 32			ZL12X-122/*

外形尺寸

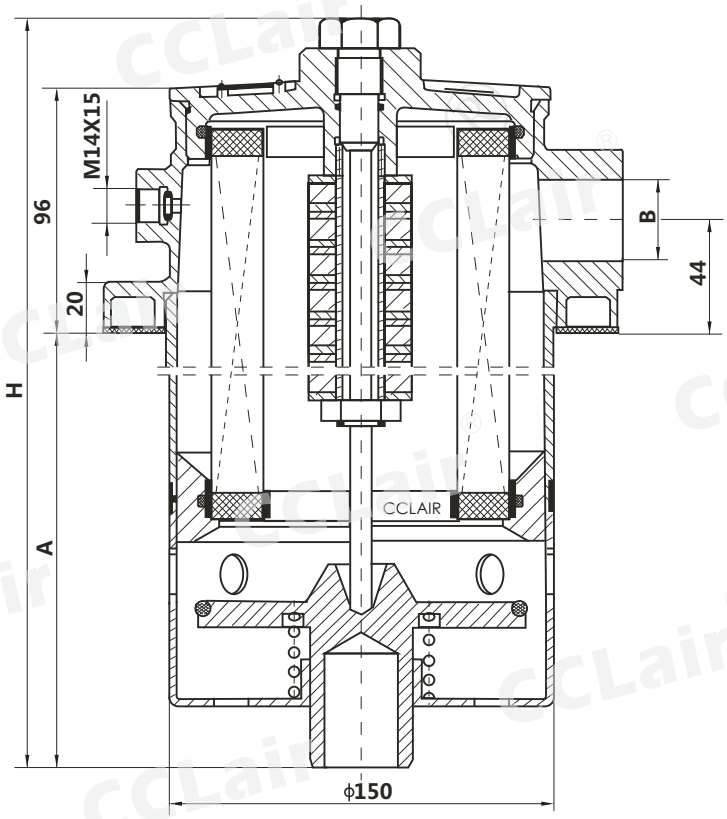

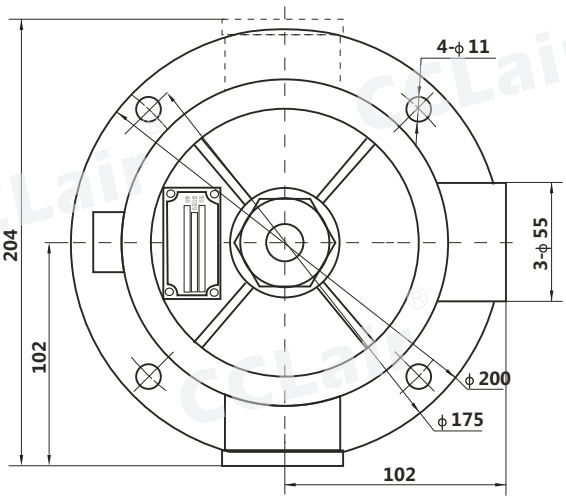

型号	A	B	H
ZL12-122	345	2-M33×2	470
ZL12B-122	455	3-M42×2	580
ZL12C-122	345	2-M42×2	470

版权所有,侵权必究

XNJ系列箱内吸油过滤器

符号

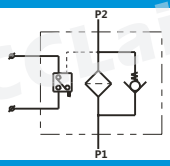

订购码

XNJ · BH – 25 × 80 – L3 – Y

系列名称	介质	公称流量	过滤精度	尺寸	发讯器
箱内吸油过滤器	BH:水-乙二醇 空白:一般液压油	见下表	见下表		Y:ZKF-II型 C:ZS-I型 空白:不带发讯器

技术参数

型 号	公称流量 (L/min)	过滤精度 (μm)	通 径 (mm)	原始压力损失 (MPa)	发讯装置 (V)	发讯装置 (A)	旁通阀开启压力 (MPa)	重 量 (Kg)	滤芯型号
XNJ–25×*CY	25	80 100 180	20	≤0.007	12 24 36 220	2.5 2 1.5 0.25	-0.02	0.7	JX–25×*
XNJ–40×*CY	40							0.8	JX–40×*
XNJ–63×*CY	63		32					1.2	JX–63×*
XNJ–100×*CY	100							1.4	JX–100×*
XNJ–160×*CY	160		50					1.9	JX–160×*
XNJ–250×*CY	250							2.1	JX–250×*
XNJ–400×*CY	400		80					2.9	JX–400×*
XNJ–630×*CY	630							4.5	JX–630×*
XNJ–800×*CY	800		90					6.6	JX–800×*
XNJ–1000×*CY	1000							6.9	JX–1000×*

外形尺寸

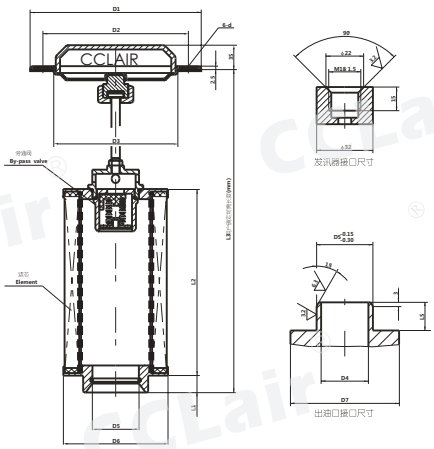

单位:mm

型号	D1	D2	D3	D5	D6	D7	L1	L2	L3 最小 Min.	L5	d
XNJ-25×*CY	ϕ129	ϕ105	ϕ85	ϕ25	ϕ80	ϕ46	8	75	210	20	ϕ9
XNJ-40×*CY								100	235		
XNJ-63×*CY	ϕ154	ϕ130	ϕ110	ϕ40	ϕ106	ϕ56		110	250		
XNJ-100×*CY								140	280		
XNJ-160×*CY	ϕ200	ϕ170	ϕ145	ϕ55	ϕ141	ϕ76	14	140	320	26	ϕ11
XNJ-250×*CY								160	340		
XNJ-400×*CY	ϕ242	ϕ210	ϕ185	ϕ85	ϕ180	ϕ108		160	340	28	ϕ13.5
XNJ-630×*CY								190	370		
XNJ-800×*CY	ϕ262	ϕ230	ϕ205	ϕ100	ϕ200	ϕ127		190	395		
XNJ-1000×*CY								220	425		

版权所有,侵权必究

NJU系列箱外内积式吸油过滤器

符号

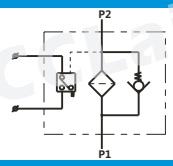

订购码

NJU · BH – 25 × 80 L – Y

系列名称	介质	公称流量	过滤精度	出油口连接方式	发讯器
箱外内积式吸油过滤器	BH:水-乙二醇 空白:一般液压油	见下表	见下表	L:螺纹连接 F:法兰连接	Y:ZKF-II型 C:ZS-I型 空白:不带发讯器

技术参数

型 号	公称流量 (L/min)	过滤精度 (μ m)	通 径 (mm)	原始压力损失 (MPa)	发讯装置 (V)	发讯装置 (A)	连接方式	重 量 (kg)	滤芯型号
NJU-25×*L-C/Y	25	80	15	<0.007	12	2.5	管式	3.1	UX-25×*
NJU-40×*L-C/Y	40		20					3.8	UX-40×*
NJU-63×*L-C/Y	63		25					6.0	UX-63×*
NJU-100×*L-C/Y	100		32		24	2		6.7	UX-100×*
NJU-160×*L-C/Y	160	100	40					7.3	UX-160×*
NJU-250×*F-C/Y	250	180	50	<0.01	36	1.5	法兰	12.8	UX-250×*
NJU-400×*F-C/Y	400		60		220	0.25		16.0	UX-400×*
NJU-630×*F-C/Y	630		80					18.0	UX-630×*
NJU-800×*F-C/Y	800		90					19.0	UX-800×*

外形尺寸

1、NJU-25~160

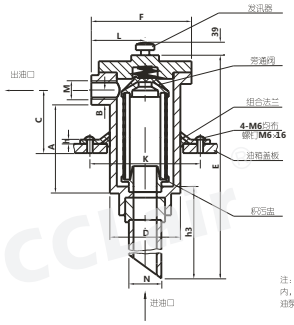

2、NJU-250~800

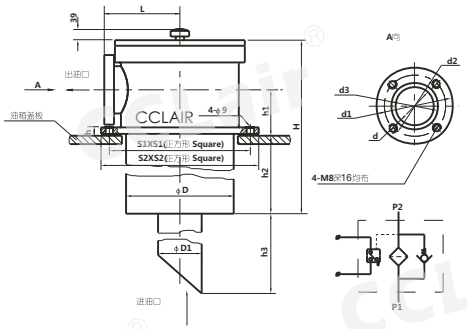

型 号	出油口螺纹 M	A	B	h3	E	F	L	D	K	N	h
NJU-25×*L-C/Y	M22×1.5	123	23	255	453	102	53	ϕ72	ϕ95	ϕ25	6
NJU-40×*L-C/Y	M27×2	153	23		482						
NJU-63×*L-C/Y	M33×2	174	28	385	637	122	65	ϕ89	ϕ115	ϕ38	6
NJU-100×*L-C/Y	M42×2	212	33		687						
NJU-160×*L-C/Y	M48×2	257	35		737						

型 号	d	d1	d2	d3	D	S1	S2	h1	h2	h3	H	D1	L	h
NJU-250×*F-C/Y	50	100	84	60	122	160	180	67	256	402	392	60	98	16
NJU-400×*F-C/Y	60	115	99	70	142	180	200	75	271	407	419	70	110	16
NJU-630×*F-C/Y	80	130	114	90	162	200	220	82	279	517	440	90	120	16
NJU-800×*F-C/Y	90	140	124	104	182	240	260	90	289	534	466	102	131.5	16

版权所有,侵权必究

WF系列吸油过滤器

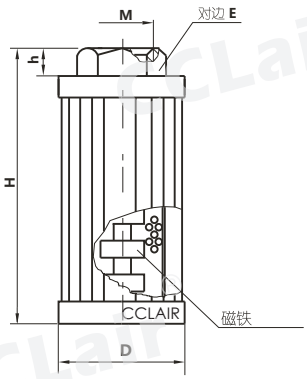

外形尺寸

型 号	接口螺纹 M	D	H	h	E	过滤面积 cm²
WF-3A	G3/8	ϕ50	85	10	30	282
WF-4A	G1/2			10	30	282
WF-4B		ϕ70	95	10	41	530
WF-6B	G3/4		95	10	41	530
WF-6BL			145	10	41	832
WF-8B	G1		145	10	41	832
WF-10C	G1 1/4	ϕ99	142	15	69	1206
WF-10CL			232	15	69	2140
WF-12C	G1 1/2		142	15	69	1206
WF-12CL			232	15	69	2140
WF-16C	G2		232	15	69	2140
WF-12D	G1 1/2	ϕ130	170	20	69	2015
WF-16D	G2		170	20	69	2015
WF-16DL			270	20	69	3590
WF-20D	G2 1/2		270	20	100	3590
WF-24D	G3		270	20	100	3590
WF-24DL			330	20	100	4320

订购码

WF C BH − □ □ × 80

系列名称	磁性	介质	螺纹系列	外径系列	过滤精度
网式吸油过滤器	C:带磁性 省略:不带磁性	BH:水-乙二醇 省略:一般液压油			

XU-B系列线隙式过滤器

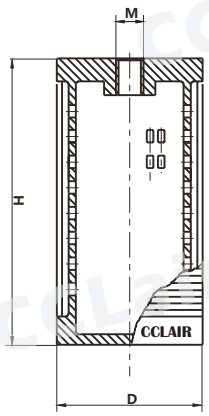

外形尺寸

型 号	通 径 (mm)	公称流量 (L/min)	公称压力 (MPa)	原始压力损失	过滤精度 μm	尺 寸 mm H	D	M
XU-B16×*	15	16	2.5	≤0.02	50	100	ϕ43	M22×1.5
XU-B32×*	20	32				110	ϕ75	M33×2
XU-B50×*	22	50				170		
XU-B80×*	25	80			80	230	ϕ85	M42×2
XU-B160×*	40	160			100	330	ϕ113	M48×2
XU-B200×*	40	200				370	ϕ125	

注：*为过滤精度，若使用介质为水一乙二醇，公称流量50L/min，过滤精度80μm，则过滤器型号为XU-BH-B50×80。

版权所有,侵权必究

RF系列直回式回油过滤器

符号

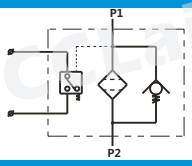

订购码

RF · BH – 60 × 1 L – Y

系列名称	介质	公称流量	过滤精度	连接方式	发讯器
直回式回油过滤器	BH:水-乙二醇 空白:一般液压油	见下表	见下表	L:螺纹连接 F:法兰连接	Y:CYB-I型≤DC24V C:CY-II型 ≤220V 空白:不带发讯器

技术参数

型 号	公称流量 (L/min)	过滤精度 (μm)	通 径 (mm)	公称压力 (MPa)	压力损失 Initial	压力损失 Max.	发讯装置 (V)	发讯装置 (A)	重 量 (kg)	滤芯型号
RF–60×*Y/C	60	1 3 5 10 20 30	20	1	≤0.07	0.35	12 24 36 220	2.5 2 1.5 0.25	0.4	LH0060R*BN/HC
RF–110×*Y/C	110								0.9	LH0110R*BN/HC
RF–160×*Y/C	160		40						1.1	LH0160R*BN/HC
RF–240×*Y/C	240								1.8	LH0240R*BN/HC
RF–330×*Y/C	330		50						2.3	LH0330R*BN/HC
RF–500×*Y/C	500								3.2	LH0500R*BN/HC
RF–660×*Y/C	660		80						4.1	LH0660R*BN/HC
RF–850×*Y/C	850								13	LH0850R*BN/HC
RF–950×*Y/C	950		90						20	LH0950R*BN/HC
RF–1300×*Y/C	1300		100						41.5	LH1300R*BN/HC

注：*为过滤精度，若使用介质为水—乙二醇，公称流量160L/min过滤精度10μm，带CYB-I型发讯器，则过滤器型号为RF·BH-160×10Y滤芯型号为LH0160R010BN/HC

外形尺寸

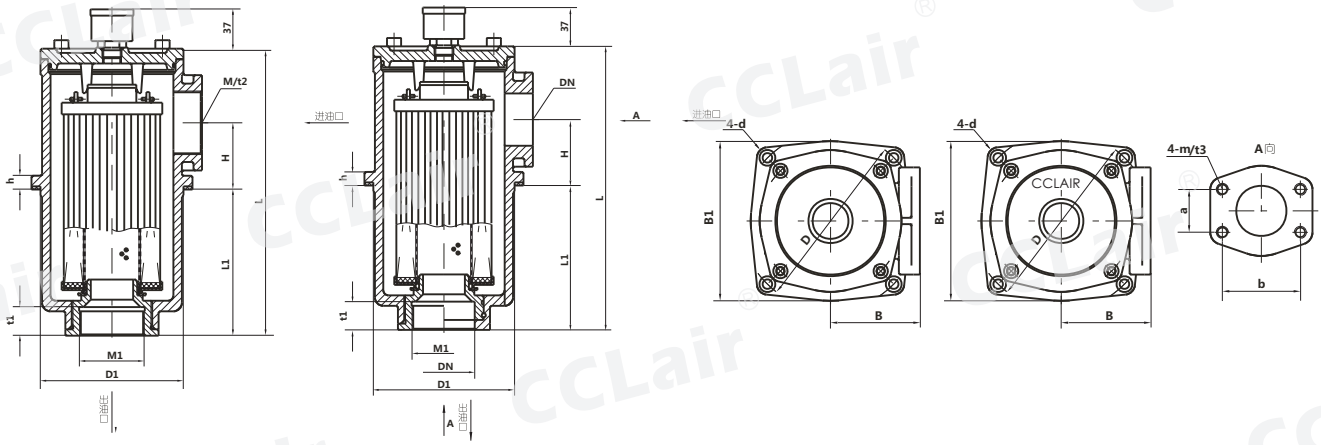

型 号	B1	L	L1	h	D1	H	D	d	M	t2	B	M1	t1	m	t3	a	b	DN
RF-60×*L–Y/C	90	166	92	11	ϕ80	34	ϕ100	ϕ5.5	M27×2	16	48	M27×2	16					
RF-110×*L–Y/C		233	159						M33×2			M33×2						
RF-160×*L–Y/C	120	209	120	11	ϕ106	40	ϕ135	ϕ7	M48×2	20	66	M48×2	20					
RF-240×*L–Y/C		268	179						M48×2			M48×2						
RF-330×*L–Y/C	152	271	138	13	ϕ135	63	ϕ170	ϕ9	M60×2	27	85	M60×2	27					
RF-330×*F–Y/C												M60×2		M12	23	42.9	77.8	ϕ50
RF-500×*F–Y/C		351	218															
RF-660×*F–Y/C	196	411	243	13	ϕ175	83	ϕ220	ϕ13.5			110			M16	22	61.9	106.4	ϕ80
RF-850×*F–Y/C		492	324															
RF-950×*F–Y/C	255	449	251	14	ϕ208	93	ϕ290	ϕ17.5			135				22	69.9	120.7	ϕ90
RF-1300×*F–Y/C		573	332			121					145					77.8	130.2	ϕ100

注：用户若需英制接口螺纹，请在型号后注上英制螺纹的尺寸。

版权所有,侵权必究

WU,XU系列吸油过滤器

订购码

WU	I	·	BH	–	40	×	80	F	–	J
系列名称	旁通阀		介质		公称流量		过滤精度	连接方式		吸油口用
WU网式过滤器 XU线隙式过滤器	I:带旁通阀 空白:不带旁通阀		BH:水-乙二醇 空白:一般液压油		见下表		见下表	F:法兰式 空白:管式		

技术参数

型 号	通 径 (mm)	公称流量 (L/min)	原始压力损失 (MPa)	过滤精度 (μm)	旁通阀开启压力 (MPa)	连接方式
W/XU－16×*－J	12	16	≤0.01	80 100 180 (仅WU)	0.02	管式
W/XU－25×*－J	15	25				
W/XU－40×*－J	20	40				
W/XU－63×*－J	25	63				
W/XU－100×*－J	32	100				
W/XU－160×*－J	40	160				
WU－225×*G－J	50	225				
W/XU－250×*F－J	50	250				法兰式
W/XU－400×*F－J	65	400				
W/XU－630×*F－J	80	630				
WU－800×*G－J	63	800				管式
WU－1000×*G－J	76	1000				

外形尺寸

1、WU 系列(网式)

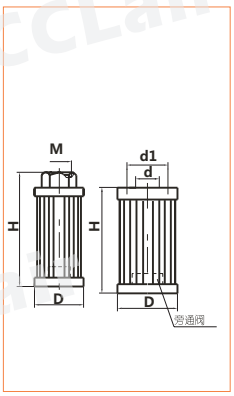

型 号	尺 寸			
	H	D	M(d)	d1
WU-16×*－J	84	ϕ35	M18×1.5	
WU-25×*－J	104	ϕ43	M22×1.5	
WU-40×*－J	124		M27×2	
WU-63×*－J	103	ϕ70	M33×2	
WU-100×*－J	153		M42×2	
WU-160×*－J	200	ϕ82	M48×2	
WU-225×*G-J	165	ϕ150	G2	
WU-250×*F-J	182	ϕ88	ϕ50	ϕ74
WU-400×*F-J	229	ϕ105	ϕ65	ϕ93
WU-630×*F-J	281	ϕ118	ϕ80	ϕ104
WU-800×*G-J	340	ϕ150	G2 1/2	
WU-1000×*G-J	430	ϕ150	G3	

2、XU系列(线隙式)

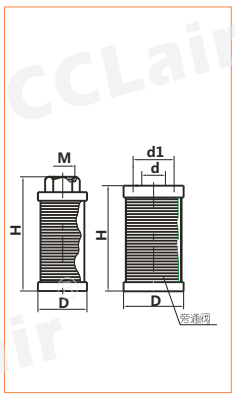

型 号	尺 寸			
	H	D	M(d)	d1
XU-6×*－J	73	ϕ56	M18×1.5	
XU-10×*－J	104			
XU-16×*－J	158			
XU-25×*－J	125	ϕ75	M22×1.5	
XU-40×*－J	198		M27×2	
XU-63×*－J	186	ϕ99	M33×2	
XU-100×*－J	288		M42×2	
XU-160×*－J	368	ϕ118	M48×2	
XU-250×*F-J	422	ϕ162	ϕ50	ϕ74
XU-400×*F-J	491	ϕ222	ϕ65	ϕ93
XU-630×*F-J	659	ϕ252	ϕ80	ϕ104

3、连接法兰，请用户参照下列尺寸加工

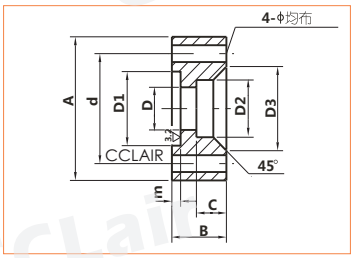

型 号	尺 寸										法兰用'O'形圈	法兰用螺钉(4只)
	A	B	C	D	$D1^{+0.06}_{0}$	$D2^{+0.2}_{0}$	D3	d	$E^{0}_{-0.1}$	4-ϕ		
WU－250×*F－J XU－250×*F－J	ϕ86	15	9	ϕ50	ϕ60	ϕ54	ϕ60	ϕ74	2.4	6.7	ϕ60×3.1	M6×25
WU－400×*F－J XU－400×*F－J	ϕ105			ϕ65	ϕ75	ϕ70	ϕ76	ϕ93			ϕ75×3.1	
WU－630×*F－J XU－630×*F－J	ϕ118			ϕ80	ϕ90	ϕ85	ϕ91	ϕ104			ϕ90×3.1	

版权所有,侵权必究

RFA系列微型直回式回油过滤器

符号

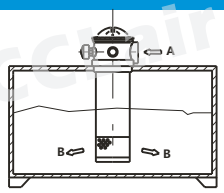

订购码

RFA · BH – 20 × 80 M – Y

系列名称	介质	公称流量	过滤精度	连接方式	发讯器
微型直回式回油过滤器	BH:水-乙二醇 空白:一般液压油	见下表	见下表	L:螺丝连接 F:法兰连接	Y:CYB-I型≤DC24V C:CY-II型≤220V 空白:不带发讯器

技术参数

型 号	公称流量 (L/min)	过滤精度 (μm)	通 径 (mm)	公称压力 (MPa)	压力损失 Initial	压力损失 Max.	发讯装置 (V)	发讯装置 (A)	重 量 (Kg)	滤芯型号
RFA–25×*L–C/Y	25	1 3 5 10 20 30	15	1.6	≤0.075	0.35	12 24 36 220	2.5 2 1.5 0.25	0.85	FAX–25×*
RFA–40×*L–C/Y	40		20						0.9	FAX–40×*
RFA–63×*L–C/Y	63		25						1.5	FAX–63×*
RFA–100×*L–C/Y	100		32						1.7	FAX–100×*
RFA–160×*L–C/Y	160		40						2.7	FAX–160×*
RFA–250×*F–C/Y	250		50						4.35	FAX–250×*
RFA–400×*F–C/Y	400		65						6.15	FAX–400×*
RFA–630×*F–C/Y	630		90						8.2	FAX–630×*
RFA–800×*F–C/Y	800		90						8.9	FAX–800×*
RFA–1000×*F–C/Y	1000		90						9.96	FAX–1000×*

注：*为过滤精度，若使用介质为水一乙二醇，公称流量63L/min过滤精度10μm，带CYB-I型发讯器，则过滤器型号为RFA·BH-63×10Y，滤芯型号为 FAX·BH-63×80。

外形尺寸

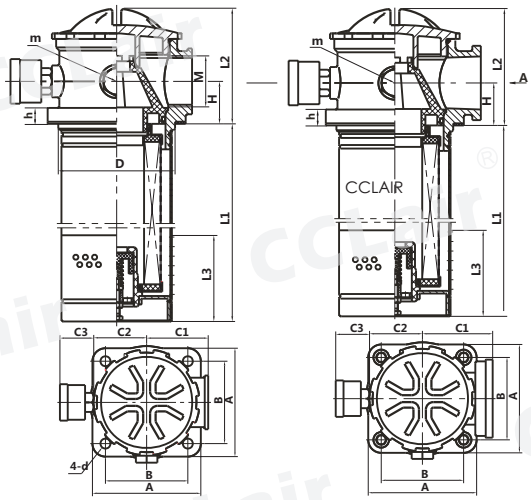

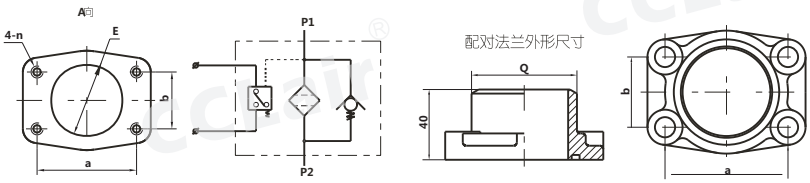

表一：RFA-25~160管式连接尺寸

型 号	尺寸 (mm) L1	L2	L3	H	D	M	m	A	B	C1	C2	C3	d	h
RFA–25×*L–C/Y	127	74	45	25	ϕ75	M22×1.5	M18×1.5	90	70	53	45	39	ϕ9	10
RFA–40×*L–C/Y	158					M27×2								
RFA–63×*L–C/Y	185	93	60	33	ϕ95	M33×2		110	85	60	53			12
RFA–100×*L–C/Y	245					M42×2								
RFA–160×*L–C/Y	322	108	80	40	ϕ110	M48×2		125	95	71	61		ϕ13	15

表二：RFA-250~800法兰式连接尺寸

型 号	尺寸 (mm) L1	L2	L3	H	D	E	m	a	b	n	A	B	C1	C2	C3	d	Q	h
RFA–250×*F–C/Y	422	108	80	40	ϕ110	ϕ50	M18×1.5	70	40	M10	125	95	81	61	39	ϕ13	60	15
RFA–400×*F–C/Y	467	135	100	55	ϕ130	ϕ65		90	50		140	110	90	68			73	15
RFA–630×*F–C/Y	494	175	118	70	ϕ160	ϕ90		120	70		170	140	110	85			102	18
RFA–800×*F–C/Y	606																	
RFA–1000×*F–C/Y	786																	

注：1)本产品所需的进油口法兰盘，安装连接螺栓及密封圈等配件均和本产品配套提供，用户只需准备好外径ϕQ的管子焊上即可。
2)2-m为 M18×1.5螺孔，可在任何一面安装发讯器或作小回油孔之用，并配装丝堵。

版权所有,侵权必究

RFB系列直回自封式磁性回油过滤器
（新型结构代替PZU系列）

符号

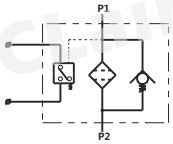

订购码

RFB · BH – 60 × 1 – L Y

系列名称	介质	公称流量	过滤精度	连接方式	发讯器
直回自封磁性回油过滤器	BH:水-乙二醇 空白:一般液压油	见下表	见下表	Y:用户所需接管尺寸 空白:无接管（Y为O）	Y:CYB-I型≤DC24V C:CY-II型≤220V 空白:不带发讯器

技术参数

型 号	公称流量 (L/min)	过滤精度 (μm)	公称压力 (MPa)	压力损失 Initial	压力损失 Max.	发讯装置 (V)	发讯装置 (A)	重 量 (Kg)	滤 芯型号
RFB–25×*C/Y	25	1 3 5 10 20 30	1.6	≤0.075	0.35	12 24 63 220	2.5 2 1.5 0.25	4.6	FBX – 25 ×*
RFB–40×*C/Y	40							4.8	FBX – 40 ×*
RFB–63×*C/Y	63							5.3	FBX – 63 ×*
RFB–100×*C/Y	100							6	FBX – 100 ×*
RFB–160×*C/Y	160							6.7	FBX – 160 ×*
RFB–250×*C/Y	250							12.3	FBX – 250 ×*
RFB–400×*C/Y	400							14.7	FBX – 400 ×*
RFB–630×*C/Y	630							17.3	FBX – 630 ×*
RFB–800×*C/Y	800							18.6	FBX – 800 ×*
RFB–1000×*C/Y	1000							21.3	FBX – 1000 ×*
RFB–1300×*C/Y	1300							27.8	FBX – 1300 ×*

注：*为过滤精度，若使用介质为水—乙二醇，公称流量160L/min，过滤精度10μm，带CYB-I型发讯器，则过滤器型号为RFB·BH-160×10Y，滤芯型号为 FBX·BH-160×10。

外形尺寸

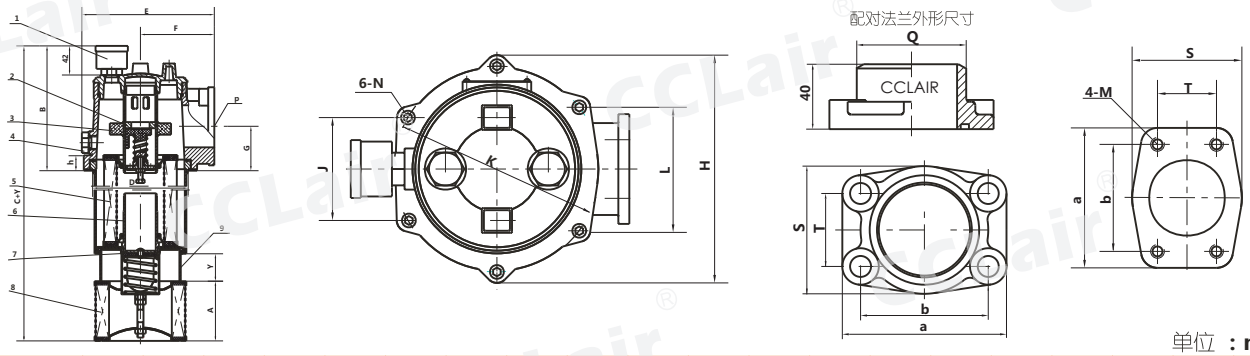

单位：mm

型号	A	B	C	D	E	F	G	H	J	K	L	N	P	M	a	b	S	T	Q	h
RFB–25 ×*C/Y	78	167	348	ϕ124	175	96.5	58	168	75	ϕ150	90	ϕ7	ϕ55	M10	102	78	80	43	60	20
RFB–40 ×*C/Y			374																	
RFB–63 ×*C/Y			411																	
RFB–100 ×*C/Y			473																	
RFB–160 ×*C/Y			548																	
RFB–250 ×*C/Y	120	210	558	ϕ186	250	132	74	245	112	ϕ225	132	ϕ9	ϕ80	M12	140	106	110	62	90	22
RFB–400 ×*C/Y			708																	
RFB–630 ×*C/Y			877																	
RFB–800 ×*C/Y			948																	
RFB–1000 ×*C/Y			1114																	
RFB–1300 ×*C/Y			1454																	

注：进油口连接法兰由我司提供，用户只需准备好外径ϕQ尺寸管子焊上即可。

版权所有,侵权必究

WY及GP系列磁性回油过滤器

符号

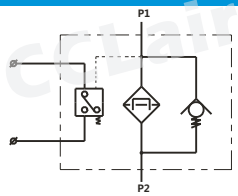

订购码

WY · BH – A 300 × 3 Q – Y

系列名称	介质	压力等级	公称流量	过滤精度	化纤过滤材料	发讯器
WY、GP磁性回油过滤器	BH:水-乙二醇 空白:一般液压油		见下表	见下表		Y:ZKF-II型 C:ZS-I型 空白:不带发讯器

技术参数

型 号	公称流量 (L/min)	公称压力 (MPa)	过滤精度 (μm)	旁通阀开启压力 (MPa)	永久磁钢表面积(cm²)	尺 寸 (mm) H	h	a	b	c	d	e	f	g	k	r	重 量 (Kg)	滤芯型号
GP-A300×*Q$_2^C$Y	300	1.6	3		170	300	278										9	GP300×*Q$_2$
GP-A400×*Q$_2^C$Y	400					380	358										9.7	GP400×*Q$_2$
GP-A500×*Q$_2^C$Y	500		5			570	548										11.5	GP500×*Q$_2$
GP-A600×*Q$_2^C$Y	600					590	568										11.8	GP600×*Q$_2$
WY-A300×*Q$_2^C$Y	300		10	0.3		300	160	55	125	88.9	50.8	75	265	290	140	60	12	WY300×*Q$_2$
WY-A400×*Q$_2^C$Y	400		20			410											13	WY400×*Q$_2$
WY-A500×*Q$_2^C$Y	500		30			500											13.8	WY500×*Q$_2$
WY-A600×*Q$_2^C$Y	600					550											15.7	WY600×*Q$_2$
WY-A700×*Q$_2^C$Y	700					610											16.5	WY700×*Q$_2$
WY-A800×*Q$_2^C$Y	800					716	136	50	116	90	50	50	283	310	183	50		WY800×*Q$_2$

注：*为过滤精度，若使用介质为水—乙二醇，公称流量400L/min 过滤精度10μm，带CYB-I型发讯器，则过滤器型号为GP·BH–A400×10Q$_2$Y；WY·BH–A400×10Q$_2$Y；滤芯型号为：GP·BH–A400×10Q$_2$；WY·BH–A400×10Q$_2$；

外形尺寸

WY系列

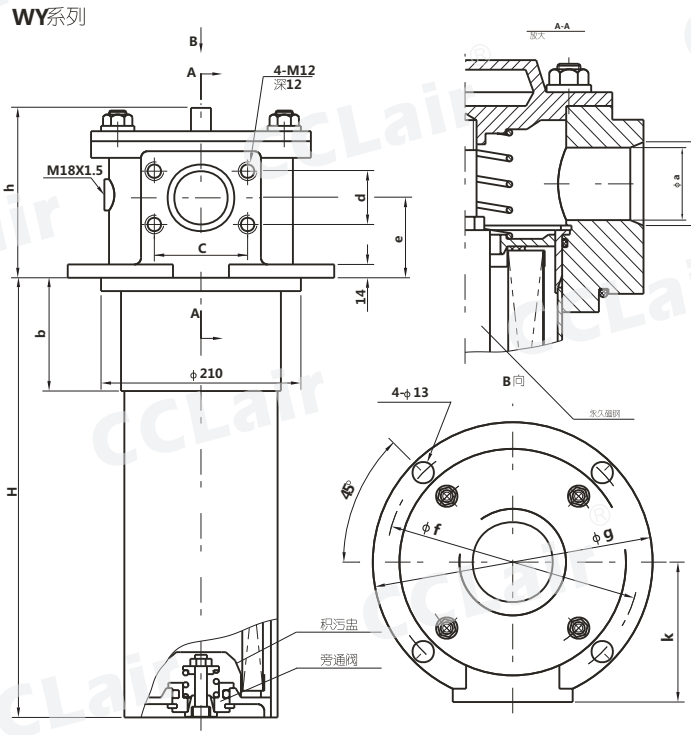

GP系列

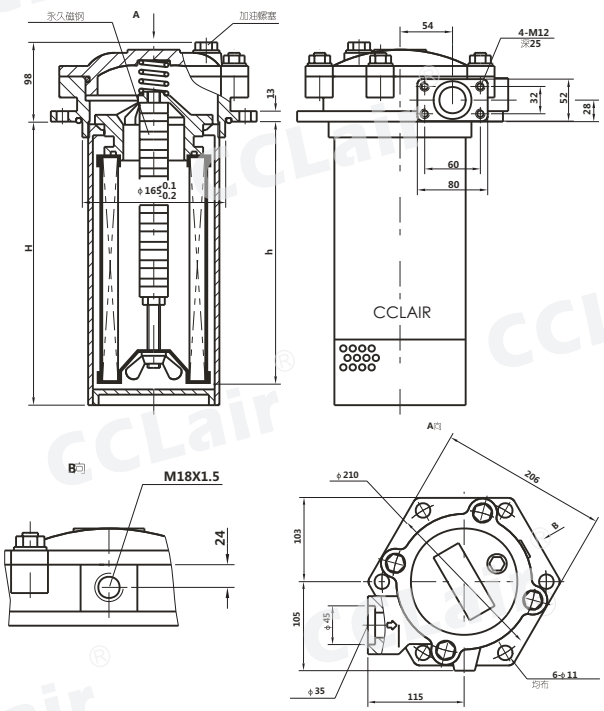

版权所有,侵权必究

LXZS自封式磁性回油过滤器

订购码

LXZS	BH	–	160	×	10	Y	–	G1½
系列名称	介质		公称流量		过滤精度	发讯器		联接螺纹
自封式磁性回油过滤器	BH:水-乙二醇 空白:一般液压油		见下表		见下表	Y:带CYB-I型 ≤DC24V C:带CY-II型 ≤220V		联接螺纹:G1½ (仅用于LXZS-160) 空白:R1 (仅用于LXZS-160)

技术参数

额定工作压力	1.6(MPa)
原始压力损失	0.02(MPa)
额定工作流量	160;400(L/min)
过滤精度	10;20(μm)
磁场强度	≤0.4(T)
旁通阀开启压力	0.4(MPa)
发讯器发讯压力	0.35(MPa)
发讯器功率	50W;DC24(V或AC220(V)

外形尺寸

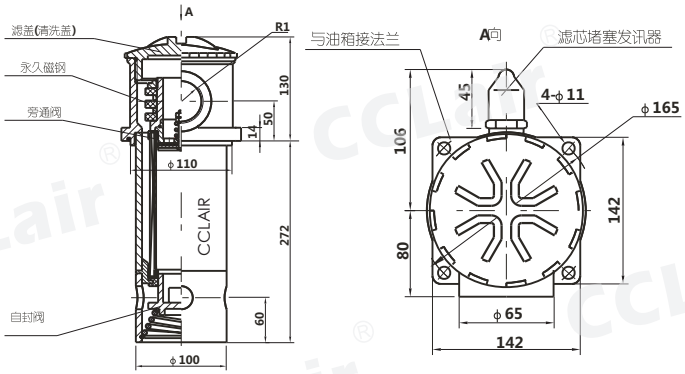

HY37型网式过滤器

外形尺寸

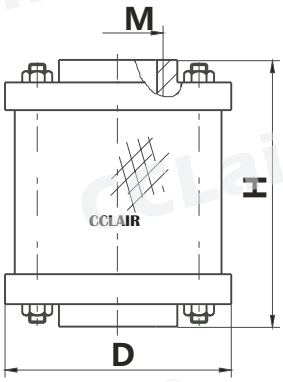

技术参数

型号	流量 (L/min)	网孔 (目 英寸)	通径 (mm)	尺寸 (mm) M	H	D
HY37-12	12	60	15	M22 ×1.5	55	55
HY37-25	25		20	M30 ×1.5	72	73
HY37-50	50		25	M33 ×2	87	105
HY37-100	100		32	M42 ×2	116	145

版权所有,侵权必究

QYL系列回油过滤器

符号

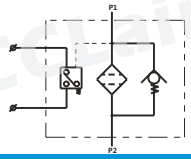

订购码

QYL	–	63	×	3		F		Y
系列名称		公称流量		过滤精度		连接方式		发讯器
回油过滤器		见下表		见下表		F:法兰连接 **空白**:螺纹连接		Y:带CYB-I型发讯器 C:带CY-II型发讯器 P:带CMS型发讯器 (用于160~400L/min) **空白**:不带发讯器

技术参数

型 号	滤芯型号	公称流量 (L/min)	工作压力 (MPa)	原始压力损失 (MPa)	过滤精度 (μm)	旁通阀开启压力 (MPa)	报警压力 (MPa)	重量 (Kg)
QYL-63×*C/Y	QYLX-63×*Q2	63	1.0	≤0.1	3 5 10 20 30	0.4	0.35	4
QYL-100×*C/Y	QYLX-100×*Q2	100						5
QYL-160×*C/Y	QYLX-160×*Q2	160						6
QYL-250×*C/Y/P	QYLX-250×*Q2	250						7.2
QYL-400×*C/Y/P	QYLX-400×*Q2	400						14.2

注：*为过滤精度，若公称流量**250L/min**，过滤精度**10μm**，带**CYB-I**型发讯器，则过滤器型号为**QYL-250×10-Y**；滤芯型号为：**QYLX-250×10Q**。

外形尺寸

QYL-160~400×*F法兰连接

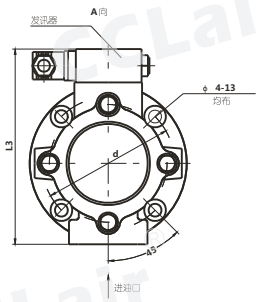

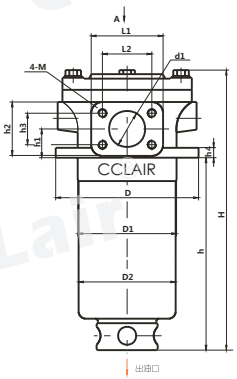

单位:mm

型 号	H	h	h1	h2	h3	L1	L2	D	D1	D2	d	d1	M	L3	h4
QYL-160×*F	413	315	32	60	35	80	55	160	110	108	135	40	M10	202	14
QYL-250×*F	535	435	36	65	45		60		112			50			
QYL-400×*F	602	480	50	85	55	110	80	200	150	145	175	60	M12	241	14

QYL-160~250×*螺纹连接

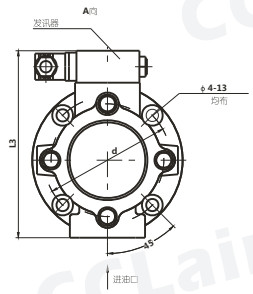

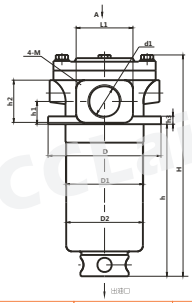

单位: mm

型 号	H	h	h1	h2	L1	D	D1	D2	d	d1	L2	h3
QYL-160×*	413	315	32	60	80	160	110	108	135	M48×2	202	14
QYL-250×*	535	435	36	65			112					

版权所有,侵权必究

XNL系列箱内回油过滤器

符号

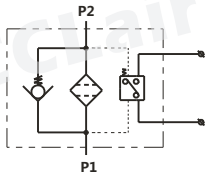

订购码

XNL · BH – 25 × 1 – M – Y

系列名称	介质	公称流量	过滤精度	安装尺寸	发讯器
箱内回油过滤器	BH:水-乙二醇 空白:一般液压油	见下表	见下表	用户自定义安装尺寸	Y: CYB-I 型≤DC24V C:CY-II型≤AC220V

技术参数

型 号	公称流量 (L/min)	过滤精度 (μm)	通 径 (mm)	公称压力 (MPa)	压力损失 (MPa) 初始	压力损失 (MPa) 最大	发讯装置 (V)	发讯装置 (A)	旁通阀开启压力 (MPa)	重 量 (Kg)	滤芯型号
XNL-25×*-C/Y	25	1	20	0.6	≤0.1	0.35	12	2.5	0.4	1.2	NLX-25×*
XNL-40×*-C/Y	40									1.5	NLX-40×*
XNL-63×*-C/Y	63	3	32							2.3	NLX-63×*
XNL-100×*-C/Y	100									2.5	NLX-100×*
XNL-160×*-C/Y	160	5	50				24	2		4.6	NLX-160×*
XNL-250×*-C/Y	250	10					36	1.5		5.1	NLX-250×*
XNL-400×*-C/Y	400	20	80				220	0.25		10.1	NLX-400×*
XNL-630×*-C/Y	630									10.8	NLX-630×*
XNL-800×*-C/Y	800	30	90							14.2	NLX-800×*
XNL-1000×*-C/Y	1000									14.9	NLX-1000×*

注：*为过滤精度，若使用介质为水一乙二醇，公称流量160L/min，过滤精度10μm，带CYB-I型发讯器，则过滤器型号为XNL·BH-160×10Y，滤芯型号为NLX·BH-160×10。

外形尺寸

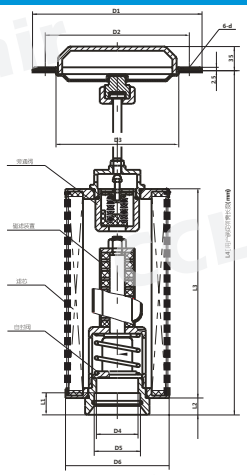

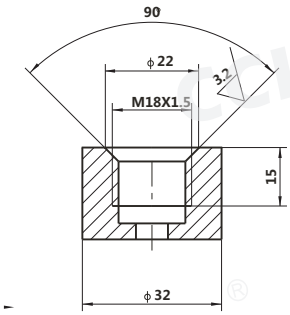

发讯器接口尺寸

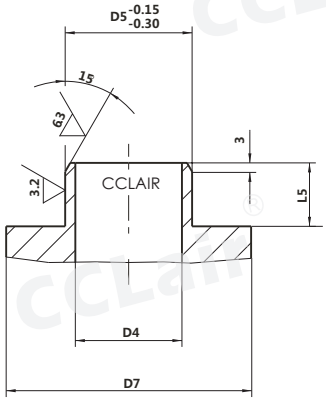

回油口接口尺寸

单位: mm

型 号	D1	D2	D3	D4	D5	D6	D7	L1	L2	L3	最小 L4	L5	d
XNL-25×*C/Y	ϕ129	ϕ105	ϕ85	ϕ20	ϕ25	ϕ80	ϕ46	21	12	145	280	20	ϕ9
XNL-40×*C/Y										180	315		
XNL-63×*C/Y	ϕ154	ϕ130	ϕ110	ϕ32	ϕ40	ϕ106	ϕ56	23	15	160	300	22	
XNL-100×*C/Y										210	350		
XNL-160×*C/Y	ϕ200	ϕ170	ϕ145	ϕ50	ϕ55	ϕ141	ϕ76	28	20	250	430	27	ϕ11
XNL-250×*C/Y										320	500		
XNL-400×*C/Y	ϕ242	ϕ210	ϕ185	ϕ80	ϕ85	ϕ180	ϕ108	32	22	400	580	31	ϕ13.5
XNL-630×*C/Y										500	680		
XNL-800×*C/Y	ϕ262	ϕ230	ϕ205	ϕ90	ϕ100	ϕ200	ϕ127	32	22	600	805		
XNL-1000×*C/Y										750	955		

版权所有,侵权必究

SP旋转式管路过滤器

符号

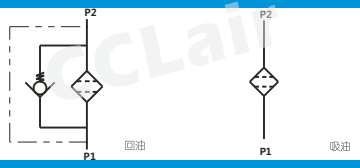

订购码

SP	H	06	×	10	–	80
系列名称	滤头	口径		过滤精度		过滤器滤头型号
旋转式过滤器	**空白**:整套过滤器 H:滤头 X:滤芯	见下表		见下表		J:吸油过滤器 **空白**:回油过滤器

技术参数

型 号	最大工作压力 (MPa)	爆破压力 (MPa)	旁通阀开启压力 (MPa)	最大流量 (L/min) 回油	最大流量 (L/min) 吸油	过滤精度 (μm)	重 量 (Kg)	配合的管子螺纹	滤头型号 回油	滤头型号 吸油	滤芯型号
SP–06×10	0.7	2.0	0.25	60	20	10	0.76	R3/4	SPH–06	SPH–06–J	SPX–06×10
SP–06×25				70	25	25	0.76	R3/4			SPX–06×25
SP–08×10				60	20	10	0.76	R1	SPH–08	SPH–08–J	SPX–08×10
SP–08×25				70	25	25	0.76	R1			SPX–08×25
SP–10×10				144	42	10	1.88	R1¼	SPH–10	SPH–10–J	SPX–10×10
SP–10×25				160	50	25	1.88	R1¼			SPX–10×25
SPA–10×10				200	58	10	2.70	R1¼			SPAX–10×10
SPB–10×10				**320**	**80**	**10**	**3.0**	**R1¼**			SPBX–10×10

外形尺寸

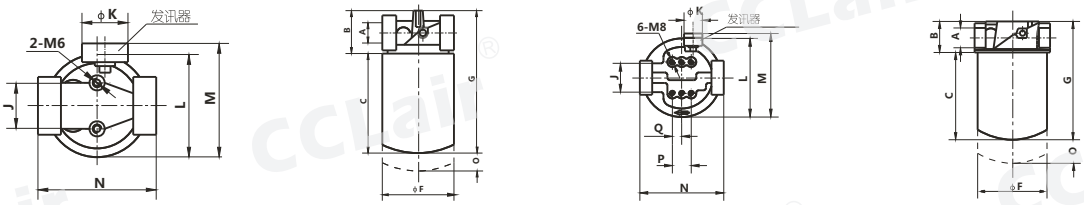

型 号	A	B	C	F	G	J	K	L	M	N	O	P	Q
	(mm)												
SP-06	Rc3/4"	53	135	93	188	38	42	80	105	93	25	—	—
SP-08	Rc1"	53	135	93	188	38	42	80	105	93	25	—	—
SP-10	Rc1¼"	62	176	125	238	47	42	136	150	136	45	37	18.5
SPA-10	Rc1¼"	62	231	125	293	47	42	136	150	136	45	37	18.5
SPB-10	Rc1¼"	62	270	125	330	47	42	136	150	136	45	37	18.5

旋转滤头型号

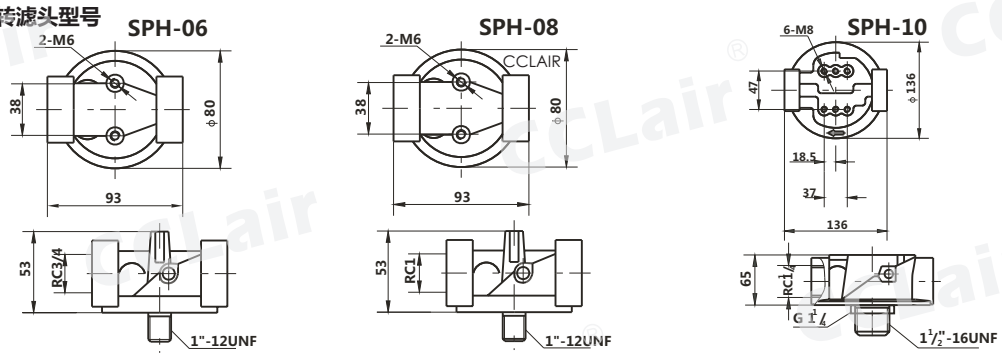

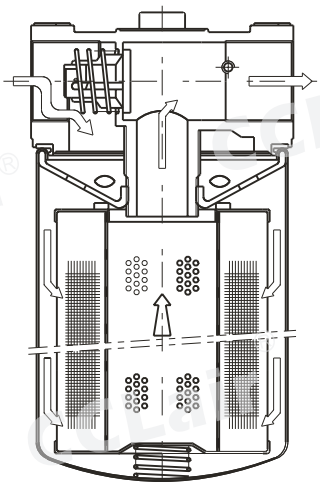

旋转过滤器滤芯

型 号	L	D	M
SPX–06×*	135	φ93	1"–12UNF
SPX–08×*	135	φ93	1"–12UNF
SPX–10×*	178	φ125	1½"–16UNF
SPAX–10×10	230	φ125	G 1¼
SPBX–10×10	270	φ125	1½"–16UNF

版权所有,侵权必究

PLF系列压力管路过滤器

符号

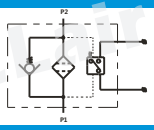

订购码

PLF · BH – H 30 × 3 F P

系列名称	介质	公称压力	公称流量	过滤精度	连接方式	发讯器
压力管路过滤器	BH:水-乙二醇 空白:一般液压油	H:32Mpa E:16Mpa C:6.3Mpa	见下表	见下表	F:法兰连接 空白:螺纹连接	P:带CMS发讯器 空白:不带发讯器

技术参数

型 号	公称流量 (L/min)	过滤精度 (μm)	公称压力 (MPa)	压力损失 (Mpa) Initial	压力损失 (Mpa) Max	发讯装置功率 (V/W)	滤芯型号	连接方式
PLF– □30× *P	30	3	H=32	≤0.07	0.5	24/48	PLFX-30-X*	管式
PLF– □60× *P	60						LH0060D*BN3HC	
PLF– □110×*P	110	5	E=16				LH0110D*BN3HC	
PLF– □160×*P	160						LH0160D*BN3HC	
PLF– □240×*FP	240	10				220/50	LH0240D*BN3HC	法兰式
PLF– □330×*FP	330	20	C=6.3				LH0330D*BN3HC	
PLF– □500×*FP	500						LH0500D*BN3HC	
PLF– □660×*FP	660						LH0660D*BN3HC	

外形尺寸

一、管式

32MPa压力管路过滤器 型号	~H	~H1	H2	H3	H4	h	L	L1	L2	D	M	d2
	尺 寸 (mm)											
PLF-H30×*P	239	146	58	45		35	118	114	69	73	2–M33×2	2–M10
PLF-H60×*P	255	162	58	45		35	118	114	69	73	2–M33×2	2–M10
PLF-H110×*P	329	236	58	45		35	118	114	69	73	2–M42×2	2–M10
PLF-H160×*P	319	215	69	49	45	50	150	140	82	102	2–M48×2	4–M10

16MPa压力管路过滤器 型号	~H	~H1	H2	H3	H4	h	L	L1	L2	D	M	d2
	尺 寸 (mm)											
PLF-E30×*P	223	136	52	39		35	110	100	62	73	2–M33×2	2–M10
PLF-E60×*P	239	152	52	39		35	110	100	62	73	2–M33×2	2–M10
PLF-E110×*P	308	221	52	39		35	110	100	62	73	2–M42×2	2–M10
PLF-E160×*P	294	196	63	43	45	45	140	130	77	95	2–M48×2	4–M10

6.3MPa压力管路过滤器 型号	~H	~H1	H2	H3	H4	h	L	L1	L2	D	M	d2
	尺 寸 (mm)											
PLF-C30×*P	223	136	52	39		35	110	88	56	73	2–M33×2	2–M10
PLF-C60×*P	239	152	52	39		35	110	88	56	73	2–M33×2	2–M10
PLF-C110×*P	308	221	52	39		35	110	88	56	73	2–M42×2	2–M10
PLF-C160×*P	290	196	59	39	45	45	140	114	69	95	2–M48×2	2–M10

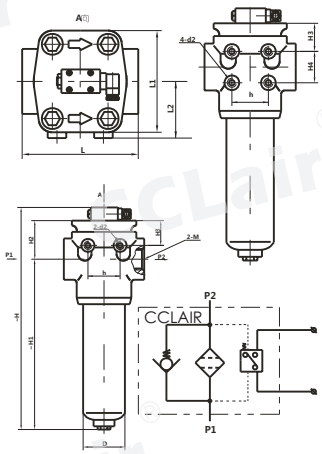

二、法兰式

32MPa压力管路过滤器 型号	~H	~H1	H2	H4	H5	h	h1	h2	h3	h4	L	L1	L2	D	d	d1	d2
	尺 寸 (mm)																
PLF-H240×*FP	377	273	69	45	49	50	79.4±0.25	110	36.5±0.25	90	150	140	82	102	2-φ38	4–M16	4–M10
PLF-H330×*FP	400	277	88	60	63	80	96.8±0.25	130	44.5±0.25	110	190	180	108	146	2-φ51	4–M20	4–M12
PLF-H500×*FP	493	370	88	60	63	80	96.8±0.25	130	44.5±0.25	110	190	180	108	146	2-φ51	4–M20	4–M12
PLF-H660×*FP	567	444	88	60	63	80	96.8±0.25	130	44.5±0.25	110	190	180	108	146	2-φ51	4–M20	4–M12

16MPa压力管路过滤器 型号	~H	~H1	H2	H4	H5	h	h1	h2	h3	h4	L	L1	L2	D	d	d1	d2
	尺 寸 (mm)																
PLF-E240×*FP	352	254	63	45	43	45	69.9±0.25	94	35.7±0.25	82	140	130	77	95	2-φ38	4–M12	4–M10
PLF-E330×*FP	368	257	76	55	56	75	77.8±0.25	102	42.9±0.25	96	180	164	100	140	2-φ51	4–M12	4–M12
PLF-E500×*FP	461	350	76	55	56	75	77.8±0.25	102	42.9±0.25	96	180	164	100	140	2-φ51	4–M12	4–M12
PLF-E660×*FP	535	424	76	55	56	75	77.8±0.25	102	42.9±0.25	96	180	164	100	140	2-φ51	4–M12	4–M12

6.3MPa压力管路过滤器 型号	~H	~H1	H2	H4	H5	h	h1	h2	h3	h4	L	L1	L2	D	d	d1	d2
	尺 寸 (mm)																
PLF-C240×*FP	348	254	59	45	39	45	69.9±0.25	94	35.7±0.25	82	140	114	69	95	2-φ38	4–M12	4–M10
PLF-C330×*FP	350	249	66	55	46	65	77.8±0.25	102	42.9±0.25	96	180	144	90	133	2-φ51	4–M12	4–M12
PLF-C500×*FP	443	342	66	55	46	65	77.8±0.25	102	42.9±0.25	96	180	144	90	133	2-φ51	4–M12	4–M12
PLF-C660×*FP	517	416	66	55	46	65	77.8±0.25	102	42.9±0.25	96	180	144	90	133	2-φ51	4–M12	4–M12

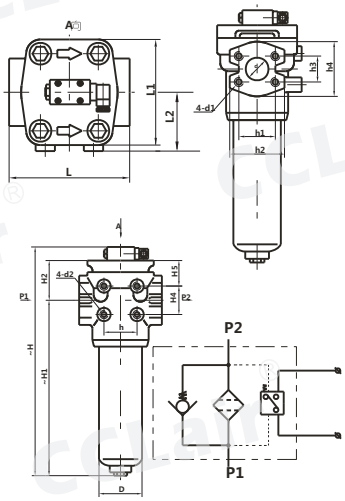

版权所有,侵权必究

DF系列叠加式过滤器

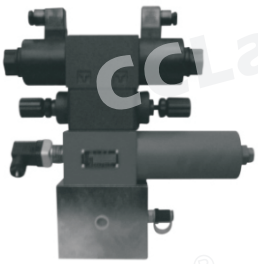

符号

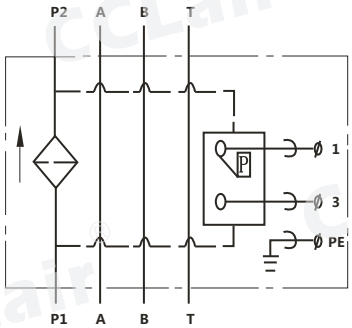

订购码

DF	·	BH	–	H	30	×	3	Y
系列名称		介质		公称压力	公称流量		过滤精度	发讯器
叠加式过滤器		BH:水-乙二醇 **空白**:一般液压油		H:32MPa	见下表		见下表	Y: CM-I型目示压差发讯器 C:C S-IIIC型压差发讯器 **空白**:不带发讯器

技术参数

型 号	通 径 (mm)	公称流量 (L/min)	过滤精度 (μ m)	公称压力 (MPa)	压力损失 (MPa) Initial	压力损失 (MPa) Max.	发讯器功率 (V/W)	滤芯型号
DF-H30×* C/Y	6	30	3	32	≤0.1	0.5	24/48	LH0030D*BH3HC
DF-H60×* C/Y	10	60	5 10					LH0060D*BH3HC
DF-H110×* C/Y		110	20				220/50	LH0110D*BH3HC

外形尺寸

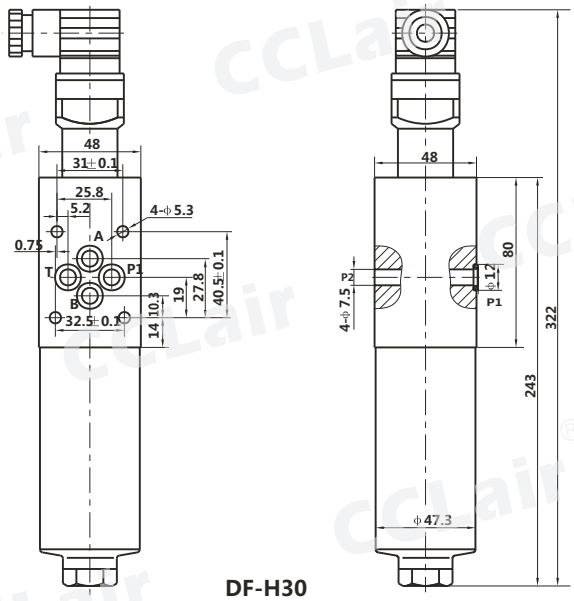

DF-H30

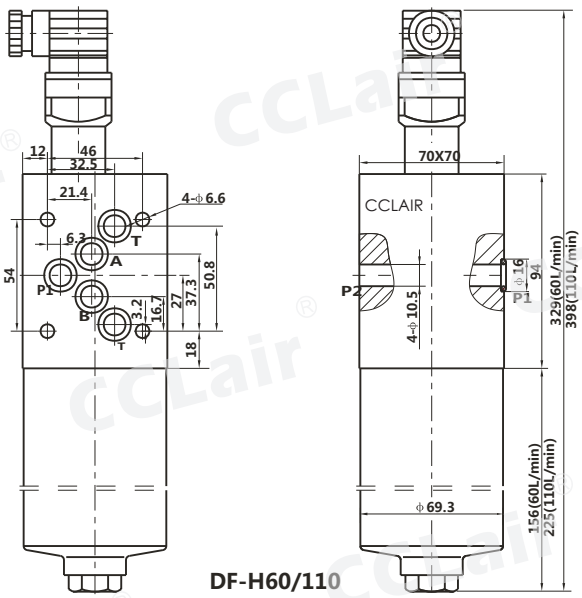

DF-H60/110

版权所有,侵权必究

DFB系列高压板式过滤器

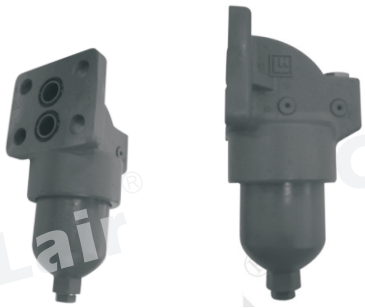

符号

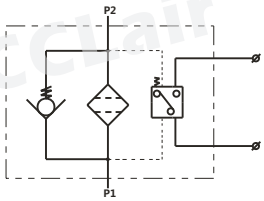

订购码

DFB	·	BH	–	H	30	×	3	C
系列名称		介质		公称压力	公称流量		过滤精度	发讯器
高压板式过滤器		BH:水-乙二醇 **空白**:一般液压油		H:32MPa	见下表		见下表	C:带CS-IIIC型压差发讯器 **空白**:不带发讯器

技术参数

型 号	通 径 (mm)	公称流量 (L/min)	过滤精度 (μ m)	公称压力 (MPa)	压力损失 (Mpa) Initial	压力损失 (Mpa) Max.	发讯器功率 (V/W)	滤芯型号	进出油口形圈
DFB-H30×*C	**16**	30	3 5 10 20 30	32	≤0.1	0.5	220V/50W	LH0030D*BN3HC	24× 2.4
DFB-H60×*C	**20**	60						LH0060D*BN3HC	32× 3.1
DFB-H110×*C		110						LH0110D*BN3HC	
DFB-H160×*C	**32**	160						LH0160D*BN3HC	40× 3.1
DFB-H240×*C		240						LH0240D*BN3HC	
DFB-H330×*C		330						LH0330D*BN3HC	
DFB-H500×*C		500						LH0500D*BN3HC	
DFB-H660×*C		660						LH0660D*BN3HC	

外形尺寸

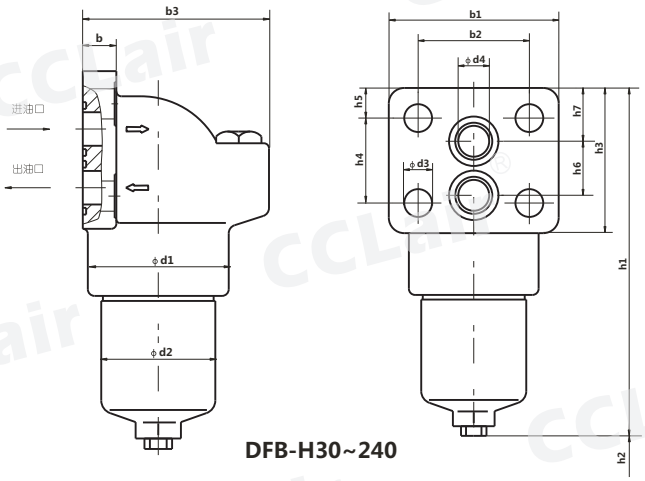

DFB-H30~240

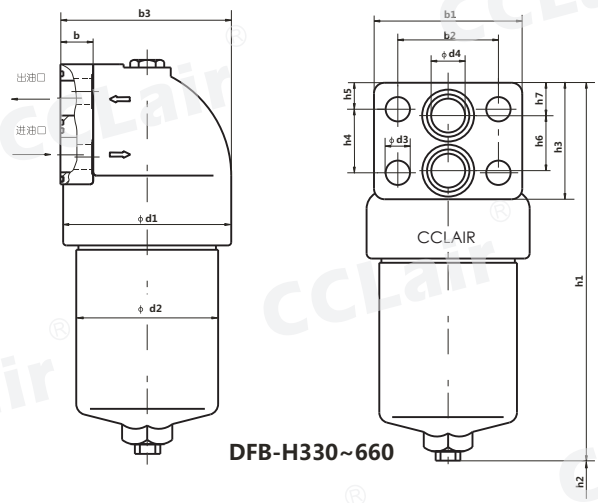

DFB-H330~660

型 号	ϕd1	ϕd2	ϕd3	ϕd4	b	b1	b2	b3	h1	h2	h3	h4	h5	h6	h7
DFB-H30 ×*C	67	54	12	16	18	80	57	94	210	75	76	45	15.5	28	30.5
DFB-H60 ×*C	92	73	18	20	20	110	72	115	240	75	94	55	19.5	35	34.5
DFB-H110 ×*C	92	73	18	20	20	110	72	115	309	75	94	55	19.5	35	34.5
DFB-H160 ×*C	124	102	22	32	30	140	95	153	293	85	110	60	25	52	31
DFB-H240 ×*C	124	102	22	32	30	140	95	153	351	85	110	60	25	52	31
DFB-H330 ×*C	170	146	22	32	30	140	95	172	372	115	110	58	26	52	32
DFB-H500 ×*C	170	146	22	32	30	140	95	172	454	115	110	58	26	52	32
DFB-H660 ×*C	170	146	22	32	30	140	95	172	528	115	110	58	26	52	32

版权所有,侵权必究

RLF系列回油管过滤器

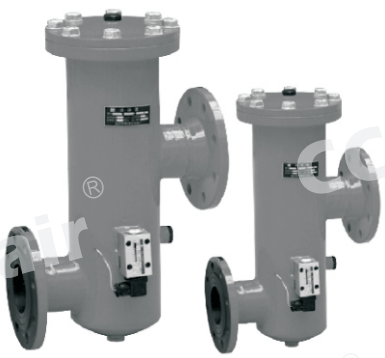

符号

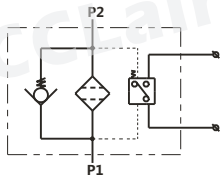

订购码

RLF	·	BH	–	60	×	1	P
系列名称		介质		公称流量		过滤精度	发讯器
回油管路过滤器		BH:水-乙二醇 **空白**:一般液压油		见下表		见下表	P:带CMS型发讯器 **空白**:不带发讯器

技术参数

型 号	通 径 (mm)	公称流量 (L/min)	过滤精度 (μm)	公称压力 (MPa)	压力损失 (Mpa) Initial	压力损失 (Mpa) Max.	旁通阀开启压力 (MPa)	发讯装置功率	重 量 (Kg)	滤芯型号
RLF– 60 ×* P	25	60	1	1.6	0.2	0.35	0.4	24V/48W 220V/50W	3.7	SFX-60 ×*
RLF– 110 ×* P		110							4.2	SFX-110 ×*
RLF– 160 ×* P	40	160	3						6.8	SFX-160 ×*
RLF– 240 ×* P		240	5						7.5	SFX-240 ×*
RLF– 330 ×* P	50	330							10.2	SFX-330 ×*
RLF– 500 ×* P		500	10						11.3	SFX-500 ×*
RLF– 660 ×* P	80	660	20						24.4	SFX-660 ×*
RLF– 850 ×* P		850							26	SFX-850 ×*
RLF– 950 ×* P	100	950	30						34.1	SFX-950 ×*
RLF– 1300×* P		1300							38.8	SFX-1300×*

注：*为过滤精度。若使用介质为水—乙二醇，使用压力1.6MPa、公称流量60L/min、过滤精度10μm、带发讯器。则过滤器型号为RLFBH-H60×10P，滤芯型号为SFX- BH-60X10

外形尺寸

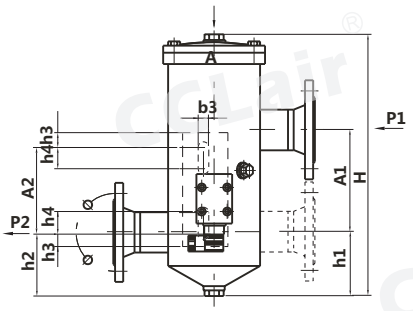

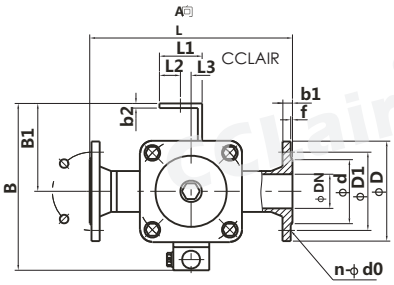

单位:mm

型号	DN	D	D1	d	n	d0	f	b1	h1	A1	L	B	B1	L1	L2	L3	b2	b3	h2	h3	h4	A2	H
RLF-60 ×*P	25	92	68	50	4	11	2	14	60	98	200	149	68	36	14	2	4	11	65	16	20	90	222
RLF-110 ×*P																							289
RLF-160 ×*P	40	120	92	72		13.5			76	125	240	203	110	50	20	20	6	14	75	20	30	120	293
RLF-240 ×*P																							352
RLF-330 ×*P	50	140	110	90					90	145	280	237	124			15			90				368
RLF-500 ×*P																							449
RLF-660 ×*P	80	200	160	133	8	17.5	3	20	115	205	330	279	155	55		20		18	150	25		160	548
RLF-850 ×*P																							630
RLF-950 ×*P	100	220	180	158					132	225	360	314	170	80	35			22	130	30	40	300	609
RLF-1300 ×*P																							728

注：若两进出油口法兰在同侧则型号为：**RLFA-60× *P**

版权所有,侵权必究

DRLF系列大流量回油过滤器

符号

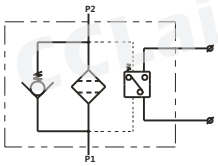

订购码

DRLF · BH – A 1300 × 1 P

系列名称	介质	公称压力	公称流量	过滤精度	发讯器
大流量回油过滤器	BH:水-乙二醇 **空白**:一般液压油	A:1.6MPa	见下表	见下表	P:带CMS型发讯器 **空白**:不带发讯器

技术参数

型 号	通 径 (mm)	公称流量 (L/min)	过滤精度 (μ)m	公称压力 (MPa)	压力损失 (Mpa) Initial	压力损失 (Mpa) Max.	旁通阀开启压力 (MPa)	发讯装置功率	重 量 (Kg)	滤芯型号	滤芯数量
DRLF-A1300××P	100	1300	1	1. 6	0. 1	0. 35	0. 4	24V/48W 220V/50W	140	SFX-1300×*	1
DRLF-A2600××P	150	2600	3						202		2
DRLF-A3900××P	200	3900	5						225		3
DRLF-A6500××P	250	6500	10						266		5
DRLF-A7800××P	250	7800	20						287		6
DRLF-A9100××P	250	9100	30						308		7

注：*为过滤精度。若使用介质为水一乙二醇，公称流量**2600L/min**，过滤精度**10μm**，带发讯器。则过滤器型号为**DRLFBH-A2600×10P**，滤芯型号为**SFX·BH-1300X10**

外形尺寸

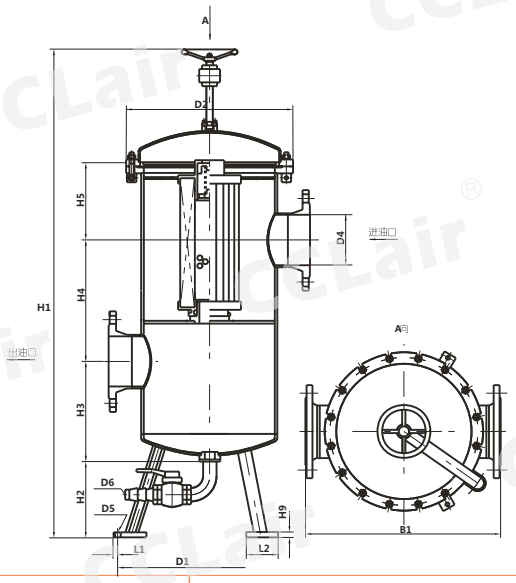

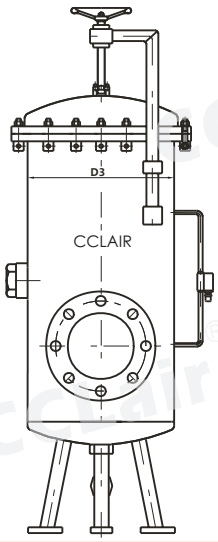

外接法兰连接尺寸

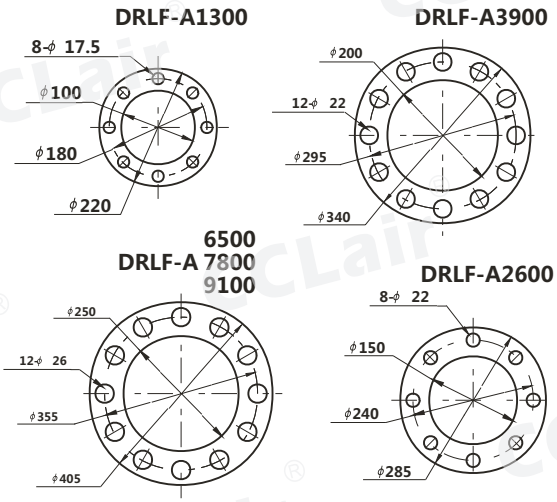

型 号	尺寸 (mm) B1	D1	D2	D3	D4	D5	D6	H1	H 2	H 3	H 4	H 5	H 6	H 8	H 9	L1	L2	滤芯总数
DRLF-A1300××P	502	450	340	264	100	14	21	1400	250	230	365	230	150	200	12	20	80	1
DRLF-A2600××P	602	555	500	412	150	18	32. 4	1480	250	275			225	260		29	100	2
DRLF-A3900××P					200													3
DRLF-A6500××P	754	600	610	516	250	23		1700		350	450	250	270	325	18	31	110	5
DRLF-A7800××P																		6
DRLF-A9100××P																		7

版权所有,侵权必究

ZU-H、QU-H系列压力管路过滤路

符号

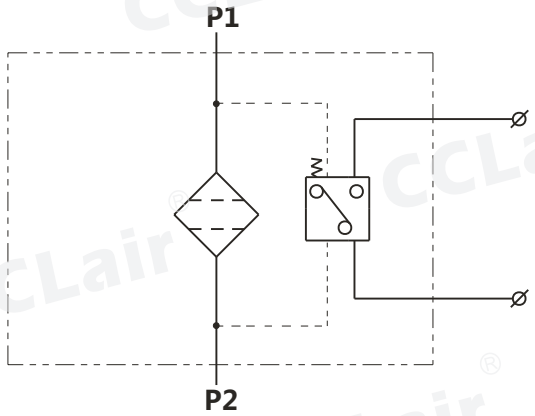

订购码

ZU	I	•	BH	–	32	×	10	1	F	P
系列名称	旁通阀		介质		公称压力		公称流量	过滤精度	连接方式	发讯器
ZU:纸质过滤器 QU:化纤过滤器 WU:网式过滤器	I:带旁通阀 空白:不带旁通阀		BH:水一乙二醇 空白:一般液压油		H:32MPa E:≤22MPa		见下表	见下表	F:法兰连接 B:板式连接 DL:倒装管式 DF:倒装法兰式 DFA:倒装法兰式 DFB:倒装法兰式 BD:倒装板式 空白:螺纹连接	P:带CMS型发讯器 空白:不带发讯器

技术参数

型 号	通 径 (mm)	公称流量 (L/min)	过滤精度 (μm)	公称压力 (MPa)	压力损失 (Mpa) Initial	压力损失 (Mpa) Max.	发讯装置功率	重 量 (Kg)	滤芯型号	连接方式
ZQU-H10×*P	15	10	1 3 5 10 20 30	32	0.08	0.35	24V/48W 220V/50W	3.6	HX-10×*#	管式
ZQU-H25×*P		25						5.0	HX-25×*#	
ZQU-H40×*P	20	40			0.1			8.0	HX-40×*#	
ZQU-H63×*P		63						9.8	HX-63×*#	
ZQU-H100×*P	25	100						12.0	HX-100×*#	
ZQU-H160×*P	32	160			0.12			18.2	HX-160×*#	
ZQU-H250×*FP	40	250						23.0	HX-250×*#	法兰式
ZQU-H400×*FP	50	400			0.15			33.8	HX-400×*#	
ZQU-H630×*FP	53	630						42.0	HX-630×*#	
ZQU-H800×*FP		800						52.0	HX-800×*#	

版权所有,侵权必究

技术参数

型 号	通 径 (mm)	公称流量 (L/min)	过滤精度 (μm)	公称压力 (Mpa)	压力损失 Initial	压力损失 Max.	发讯装置功率	重量 (Kg)	滤芯型号	连接方式
ZQU-H10 ×*BP	15	10			0.08			5.7	HBX– 10 ×*	板式
ZQU-H25 ×*BP		25						7.0	HBX– 25 ×*	
ZQU-H40 ×*BP	25	40			0.1			11.5	HBX– 40 ×*	
ZQU-H63 ×*BP		63						13.2	HBX– 63 ×*	
ZQU-H100 ×*BP		100						15.0	HBX– 110 ×*	
ZQU-H160 ×*BP	32	160			0.12			21.4	HBX– 160 ×*	
ZQU-H250 ×*BP	40	250						25.7	HBX– 250 ×*	
ZQU-H400 ×*BP	50	400			0.15			38.0	HBX– 400 ×*	
ZQU-H630 ×*BP		630						42.3	HBX– 630 ×*	
ZQU-H10 ×*DLP	15	10			0.08			8.5	HDX– 10 ×*	倒装管式
ZQU-H25 ×*DLP		25						9.9	HDX– 25 ×*	
ZQU-H40 ×*DLP	20	40			0.1			16.4	HDX– 40 ×*	
ZQU-H63 ×*DLP		63						18.9	HDX– 63 ×*	
ZQU-H100 ×*DLP	25	100						22.5	HDX– 100 ×*	
ZQU-H160 ×*DLP	32	160			0.15			33.4	HDX– 160 ×*	
ZQU-H10 ×*DFP	15	10			0.08			8.6	HDX– 10 ×*	倒装法兰式
ZQU-H25 ×*DFP		25						10.0	HDX– 25 ×*	
ZQU-H40 ×*DFP	20	40			0.1			16.6	HDX– 40 ×*	
ZQU-H63 ×*DFP		63						19.2	HDX– 63 ×*	
ZQU-H100 ×*DFP	25	100						22.9	HDX– 100 ×*	
ZQU-H160 ×*DFP	32	160			0.12			34.0	HDX– 160 ×*	
ZQU-H250 ×*DFP	40	250	1					41.9	HDX– 250 ×*	
ZQU-H400 ×*DFP	50	400			0.15			57.6	HDX– 400 ×*	
ZQU-H630 ×*DFP	53	630	3					62.4	HDX– 630 ×*	
ZQU-H800 ×*DFP		800							HDX– 800 ×*	
ZQU-H10 ×*DFAP	15	10	5		0.08			8.6	HDX– 10 ×*	倒装法兰式A型
ZQU-H25 ×*DFAP		25						10.0	HDX– 25 ×*	
ZQU-H40 ×*DFAP	20	40	10	32		0.35	24V/48W 220V/50W	16.6	HDX– 40 ×*	
ZQU-H63 ×*DFAP		63			0.1			19.2	HDX– 63 ×*	
ZQU-H100 ×*DFAP	25	100	20					22.9	HDX– 100 ×*	
ZQU-H160 ×*DFAP	32	160			0.12			34.0	HDX– 160 ×*	
ZQU-H250 ×*DFAP	40	250	30					41.9	HDX– 250 ×*	
ZQU-H400 ×*DFAP	50	400			0.15			57.6	HDX– 400 ×*	
ZQU-H630 ×*DFAP	53	630	40					62.4	HDX– 630 ×*	
ZQU-H800 ×*DFAP		800							HDX– 800 ×*	
ZQU-H10 ×*DFBP	15	10			0.08			8.6	HDX– 10 ×*	倒装法兰式B型
ZQU-H25 ×*DFBP		25						10.0	HDX– 25 ×*	
ZQU-H40 ×*DFBP	20	40						16.6	HDX– 40 ×*	
ZQU-H63 ×*DFBP		63			0.1			19.2	HDX– 63 ×*	
ZQU-H100 ×*DFBP	25	100						22.9	HDX– 100 ×*	
ZQU-H160 ×*DFBP	32	160			0.12			34.0	HDX– 160 ×*	
ZQU-H250 ×*DFBP	40	250						41.9	HDX– 250 ×*	
ZQU-H400 ×*DFBP	50	400						57.6	HDX– 400 ×*	
ZQU-H630 ×*DFBP	53	630			0.15			62.4	HDX– 630 ×*	
ZQU-H800 ×*DFBP		800							HDX– 800 ×*	
ZQU-H10 ×*BDP	15	10			0.08			8.4	HDX– 10 ×*	倒装板式
ZQU-H25 ×*BDP		25						9.8	HDX– 25 ×*	
ZQU-H40 ×*BDP	20	40			0.1			16.3	HDX– 40 ×*	
ZQU-H63 ×*BDP		63						18.9	HDX– 63 ×*	
ZQU-H100 ×*BDP	25	100						22.5	HDX– 100 ×*	
ZQU-H160 ×*BDP	40	160			0.12			33.6	HDX– 160 ×*	
ZQU-H250 ×*BDP		250						41.3	HDX– 250 ×*	
ZQU-H400 ×*BDP	50	400			0.15			57.0	HDX– 400 ×*	
ZQU-H630 ×*BDP		630						61.8	HDX– 630 ×*	
ZQU-H800 ×*BDP		800							HDX– 800 ×*	

版权所有,侵权必究

外形尺寸

1.管式

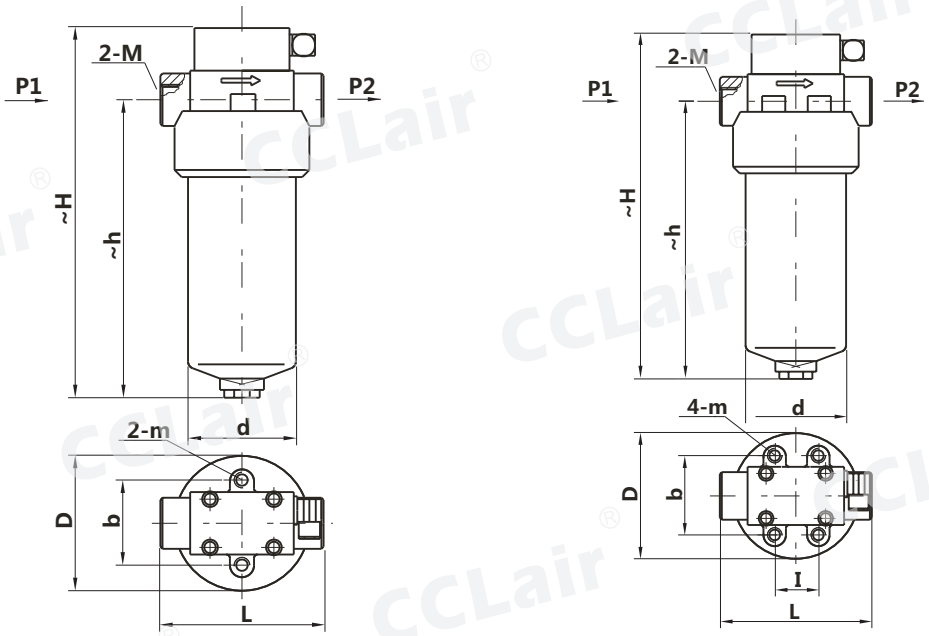

型 号	尺 寸 Size (mm)								
	~H	~h	L	I	b	D	d	m	M
ZQU– H10 ×*P	198	140	118		70	ϕ88	ϕ73	2-M6	M27×2
ZQU– H25 ×*P	288	230							
ZQU– H40 ×*P	255	194	128	44	86	ϕ124	ϕ102	4-M10	M33×2
ZQU– H63 ×*P	323	262							
ZQU– H100 ×*P	394	329							M42×2
ZQU– H160 ×*P	435	362	166	60	100	ϕ146	ϕ121		M48×2

2.法兰式

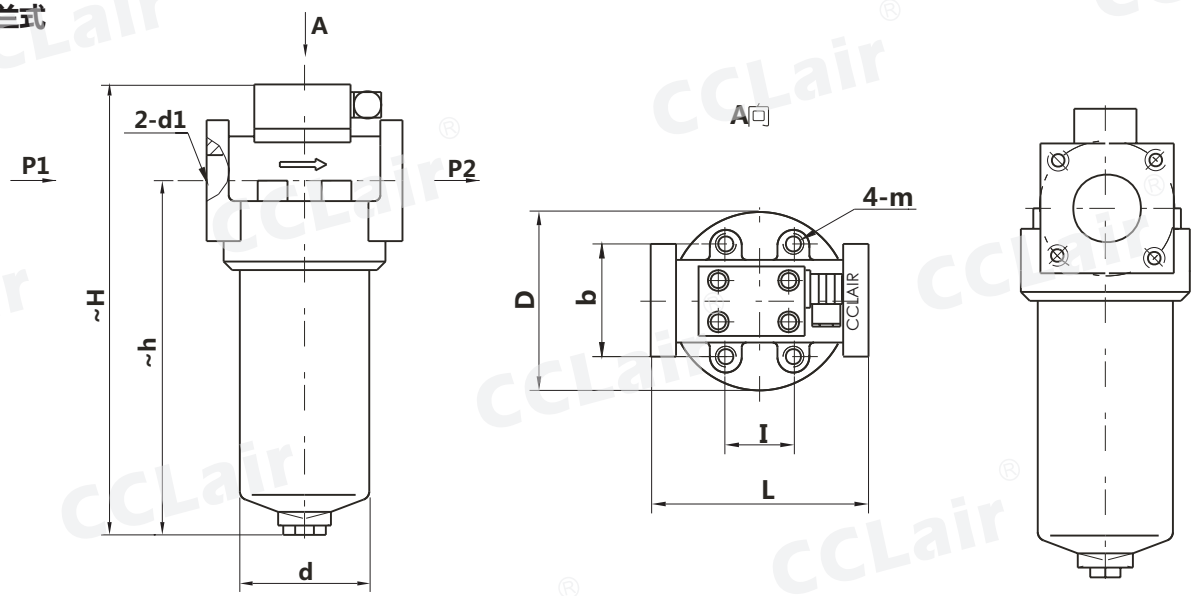

型 号	尺 寸 (mm)								
	~H	~h	L	I	b	D	d	d1	m
ZQU– H250 ×*FP	508	430	166	60	100	146	121	ϕ40	M10
ZQU– H400 ×*FP	545	461	206		123	170	146	ϕ50	M12
ZQU– H630 ×*FP	647	563			128			ϕ55	
ZQU– H800 ×*FP	767	683							

版权所有,侵权必究

外形尺寸

2.1连接法兰请用参照下列尺寸加工

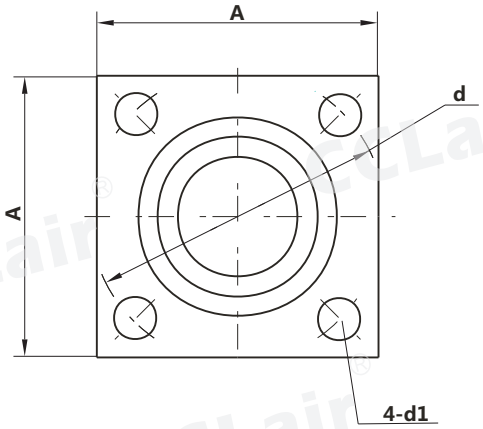

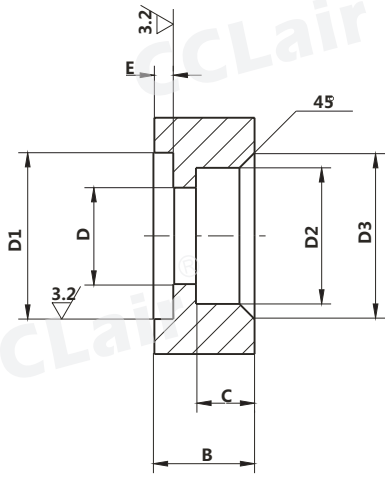

型号	尺寸 (mm)													法兰用'O'形圈	法兰用螺钉
	A	B	C	D	D1		D2		D3	d	E		d1		
ZQU–H250×*FP	100	30	18	ϕ40	ϕ55	0 -0.2	ϕ52	+0.2 0	ϕ60	ϕ98	2.4	0 -0.1	17	ϕ55×3.1	M16 ×45
ZQU–H400×*FP	123	36	20	ϕ52	ϕ73		ϕ65		ϕ73	ϕ118	4.5		22	ϕ73×5.7	M20 ×60
ZQU–H630×*FP	142	42	22	ϕ55	ϕ77		ϕ77		ϕ85	ϕ145				ϕ80×5.7	M20 ×65
ZQU–H800×*FP	142	42	22	ϕ55	ϕ77		ϕ77		ϕ85	ϕ145				ϕ80×5.7	M20 ×65

3.板式

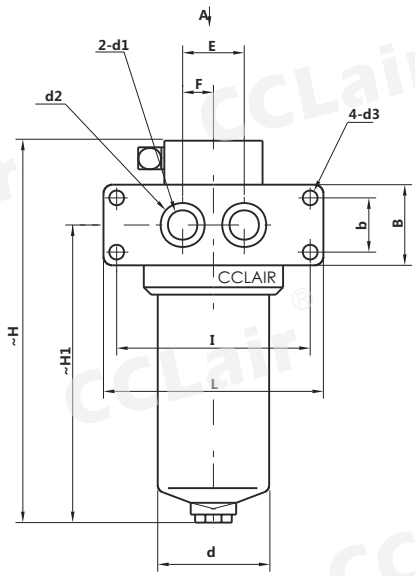

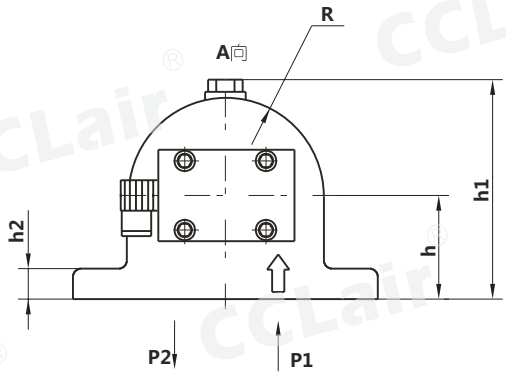

注：安装螺钉建议选用 GB/T70.1-2000 12.9级

型号	尺寸 (mm)															
	~H	~H1	R	d	L	B	I	b	E	F	h	h1	h2	d1	d2	d3
ZQU–H10 ×*BP	210	142	46	ϕ73	158	60	128	30	40	20	50	110	22	ϕ15	ϕ24	ϕ13
ZQU–H25 ×*BP	300	232														
ZQU–H40 ×*BP	269	199	62	ϕ102	190	64	160	32	50	25	65	138	25	ϕ25	ϕ32	ϕ15
ZQU–H63 ×*BP	337	267														
ZQU–H100 ×*BP	399	329														
ZQU–H160 ×*BP	426	353	73	ϕ121	212	72	180	40	60	30	77	164	30	ϕ32	ϕ40	ϕ17
ZQU–H250 ×*BP	507	429				80		48						ϕ40	ϕ50	
ZQU–H400 ×*BP	554	461	85	ϕ146	275	110	225	60	80	40	92	194	40	ϕ50	ϕ65	ϕ26
ZQU–H630 ×*BP	654	561														

版权所有,侵权必究

外形尺寸

4.倒装管式

1、吊环螺钉
2、顶盖
3、滤芯
4、壳体
5、滤头
6、旁通阀
7、发讯器

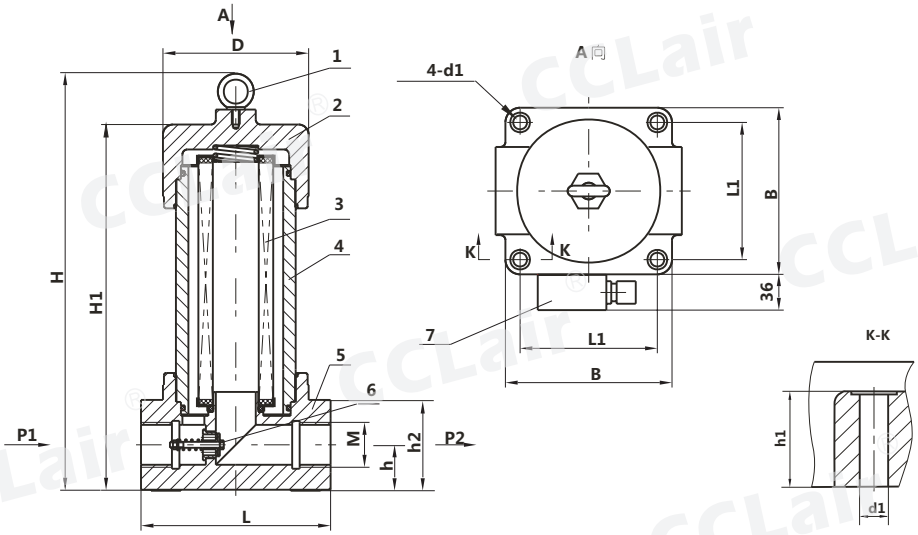

型号	尺寸 (mm)										
	H	H1	L	L1	B	d1	h	h1	h2	M	D
ZQU-H10×*DLP	198	148	130	95	115	ϕ9	27.5	33	54	M27×2	ϕ92
ZQU-H25×*DLP	288	238									
ZQU-H40×*DLP	247	197	156	115	145	ϕ14	34	41	68	M33×2	ϕ124
ZQU-H63×*DLP	315	265									
ZQU-H100×*DLP	377	327								M42×2	
ZQU-H160×*DLP	415	365	190	140	170		46	50	92	M48×2	ϕ146

5.倒装法兰式

1、吊环螺钉
2、顶盖
3、滤芯
4、壳体
5、滤头
6、旁通阀
7、发讯器

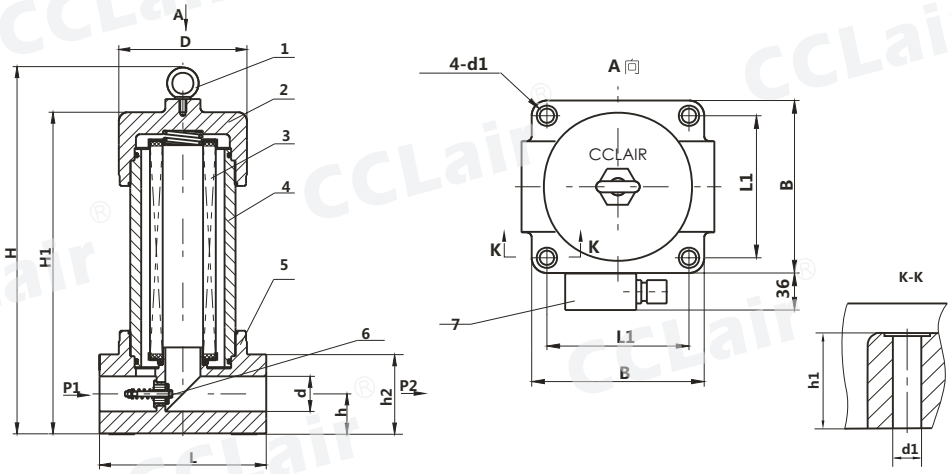

型号	尺寸 (mm)										
	H	H1	D	L	L1	B	d1	h	h1	h2	d
ZQU-H10×*DFP	198	148	ϕ92	130	95	115	ϕ9	27.5	33	54	ϕ18
ZQU-H25×*DFP	288	238									
ZQU-H40×*DFP	247	197	ϕ124	156	115	145	ϕ14	34	41	68	ϕ25
ZQU-H63×*DFP	315	265									
ZQU-H100×*DFP	377	327									
ZQU-H160×*DFP	415	365	ϕ146	190	140	170		46	50	92	ϕ32
ZQU-H250×*DFP	485	435									ϕ40
ZQU-H400×*DFP	532	482	ϕ176	240	160	200	ϕ18	63	75	122	ϕ50
ZQU-H630×*DFP	632	582									ϕ55
ZQU-H800×*DFP	752	702									

版权所有,侵权必究

外形尺寸

6.倒装法兰式A型

1、吊环螺钉
2、顶盖
3、滤芯
4、壳体
5、滤头
6、旁通阀
7、发讯器

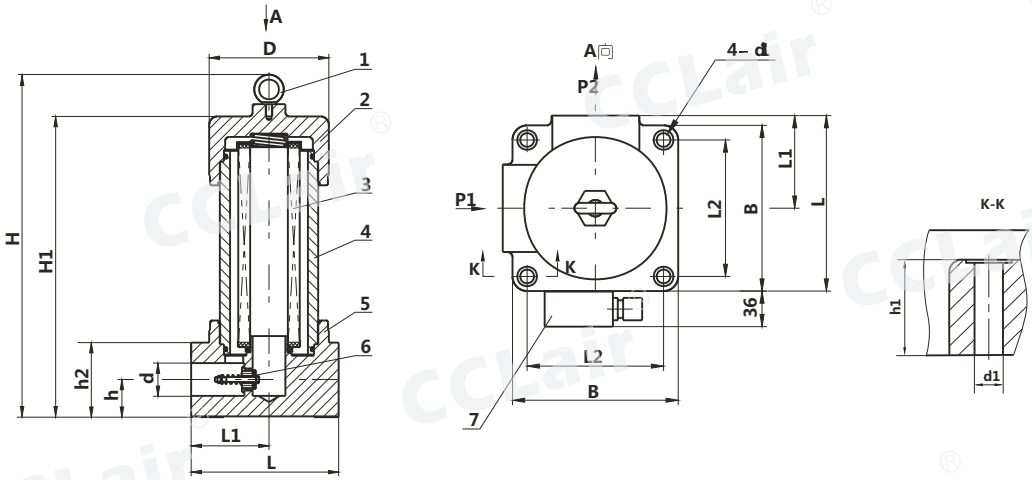

型 号	尺寸 (mm)											
	H	H1	L	L1	L2	B	d1	h	h1	h2	d	D
ZQU-H10 ×* DFAP	198	148	122.5	65	95	115	ϕ9	27.5	33	54	ϕ18	ϕ92
ZQU-H25 ×* DFAP	288	238										
ZQU-H40 ×* DFAP	247	197	150.5	78	115	145	ϕ14	34	41	68	ϕ25	ϕ124
ZQU-H63 ×* DFAP	315	265										
ZQU-H100 ×* DFAP	377	327										
ZQU-H160 ×* DFAP	415	365	180	95	140	170		46	50	92	ϕ32	ϕ146
ZQU-H250 ×* DFAP	485	435									ϕ40	
ZQU-H400 ×* DFAP	532	482	220	120	160	200	ϕ18	63	75	122	ϕ50	ϕ176
ZQU-H630 ×* DFAP	632	582									ϕ55	
ZQU-H800 ×* DFAP	752	702										

7.倒装法兰B型

1、吊环螺钉
2、顶盖
3、滤芯
4、壳体
5、滤头
6、旁通阀
7、发讯器

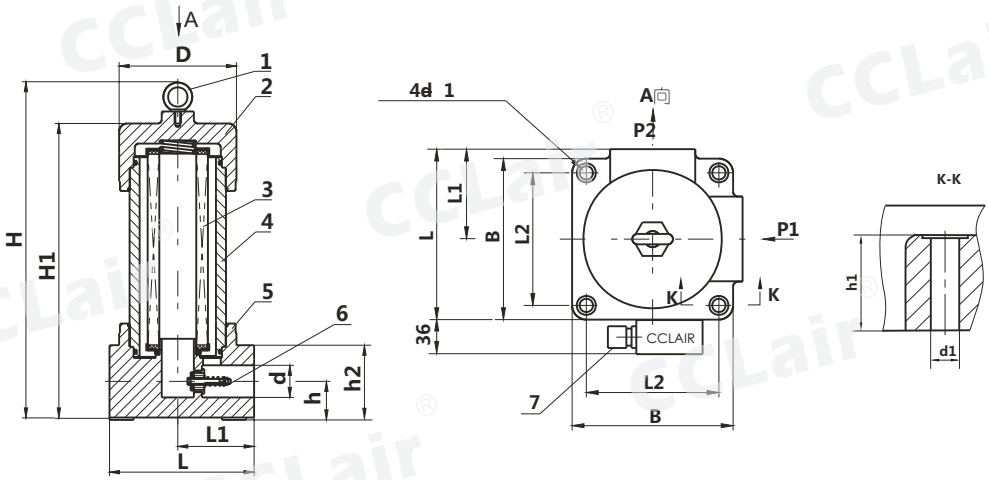

型 号	尺寸 (mm)											
	H	H1	L	L1	L2	B	d1	h	h1	h2	d	D
ZQU-H10 ×* DFBP	198	148	122.5	65	95	115	ϕ9	27.5	33	54	ϕ18	ϕ92
ZQU-H25 ×* DFBP	288	238										
ZQU-H40 ×* DFBP	247	197	150.5	78	115	145	ϕ14	34	41	68	ϕ25	ϕ124
ZQU-H63 ×* DFBP	315	265										
ZQU-H100 ×* DFBP	377	327										
ZQU-H160 ×* DFBP	415	365	180	95	140	170		46	50	92	ϕ32	ϕ146
ZQU-H250 ×* DFBP	485	435									ϕ40	
ZQU-H400 ×* DFBP	532	482	220	120	160	200	ϕ18	63	75	122	ϕ50	ϕ176
ZQU-H630 ×* DFBP	632	582									ϕ55	
ZQU-H800 ×* DFBP	752	702										

版权所有,侵权必究

外形尺寸

8.倒装板式

1、吊环螺钉
2、顶盖
3、滤芯
4、壳体
5、滤头
6、旁通阀
7、发讯器

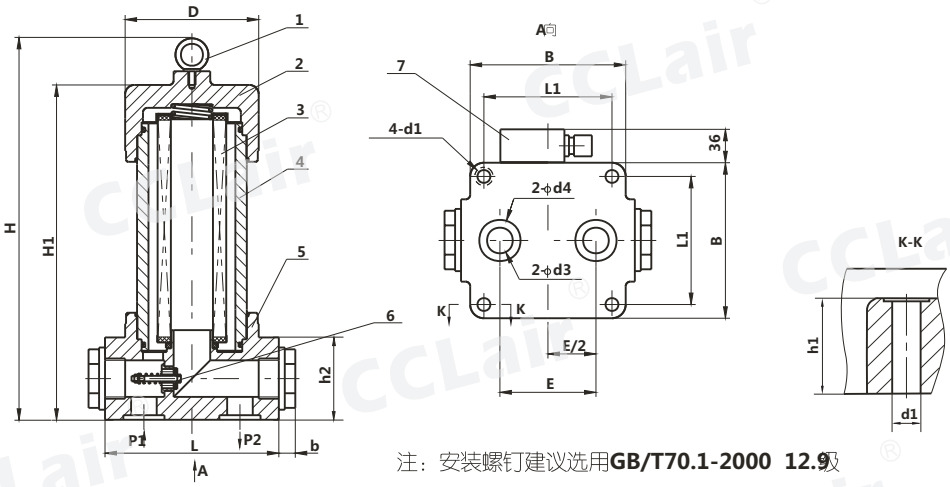

注：安装螺钉建议选用**GB/T70.1-2000 12.9**级

型 号	尺寸 (mm)												
	H	H1	D	L	L1	B	d1	E	h1	h2	d3	d4	b
ZQU-H10 ×* BDP	196	146	φ92	130	90	115	φ11.5	60	31	50	φ15	φ24	14
ZQU-H25 ×* BDP	286	236											
ZQU-H40 ×* BDP	245	195	φ124	156	115	145	φ16	88	39	64	φ25	φ38	15
ZQU-H63 ×* BDP	313	263											
ZQU-H100 ×* BDP	375	325											
ZQU-H160 ×* BDP	413	363	φ146	190	135	170	φ18	104	48	88	φ40	φ50	23
ZQU-H250 ×* BDP	483	433											
ZQU-H400 ×* BDP	530	480	φ176	240	160	200	φ26	144	70	118	φ50	φ65	24
ZQU-H630 ×* BDP	630	580											
ZQU-H800 ×* BDP	750	700											

9.连接法兰请用户参考下列尺寸加工：

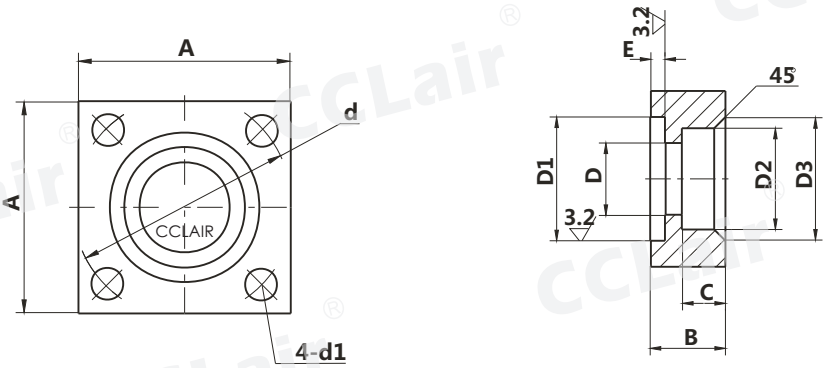

型 号	尺寸 (mm)												法兰用"O"形圈	法兰用螺钉
	A	B	C	D	D1		D2		D3	d	E		d1		
ZQU-H10 ×*D△P	52	22	11	φ18	φ30	0 -0.2	φ28	+0.2 0	φ36	φ50	2.4	0 -0.1	φ9	φ30×3.1	M8 × 40
ZQU-H25 ×*D△P															
ZQU-H40 ×*D△P	66		12	φ25	φ40		φ35		φ43	φ62			φ11	φ40×3.1	M10 ×45
ZQU-H63 ×*D△P															
ZQU-H100 ×*D△P															
ZQU-H160 ×*D△P	90	26	16	φ32	φ50		φ43		φ51	φ85			φ17	φ50×3.1	M16 ×45
ZQU-H250 ×*D△P				φ40			φ52		φ60						
ZQU-H400 ×*D△P	120	36	20	φ52	φ73		φ65		φ73	φ118	4.5		φ22	φ73×5.7	M20 ×65
ZQU-H630 ×*D△P				φ55	φ80		φ77		φ85					φ80×5.7	
ZQU-H800 ×*D△P															

注：△为**F, FA, FB** **Note:△ is F, FA or FB**

版权所有,侵权必究

GU-H系列自封式压力管路过滤器

符号

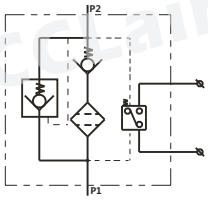

订购码

GU · BH – H 10 × 3 F P

系列名称	介质	公称压力	公称流量	过滤精度	连接方式	发讯器
自封式压力管路过滤器	BH:水-乙二醇 空白:一般液压油	H:32MPa	见下表	见下表	F:法兰连接 空白:螺纹连接	P:带CMS型发讯器 空白:不带发讯器

技术参数

型号	通径 (mm)	公称流量 (L/min)	过滤精度 (μm)	公称压力 (MPa)	压力损失 (Mpa) Intial	压力损失 (Mpa) Max	旁通阀开启压力	发讯装置功率	重量 (Kg)	滤芯型号	连接方式
GU-H10×*P	15	10	3	32	0.08	0.35	0.4	24V/48W 220V/50W	3.9	GX-10×*	管式
GU-H25×*P		25							5.3	GX-25×*	
GU-H40×*P	20	40	5						8.4	GX-40×*	
GU-H63×*P		63	10		0.1				10.2	GX-63×*	
GU-H100×*P	25	100	20						12.4	GX-100×*	
GU-H160×*P	32	160			0.15				18.7	GX-160×*	
GU-H250×*FP	40	250	30						23.5	GX-250×*	法兰
GU-H400×*FP	50	400	40		0.2				39.4	GX-400×*	
GU-H630×*FP	53	630							42.6	GX-630×*	

外形尺寸

1.管式

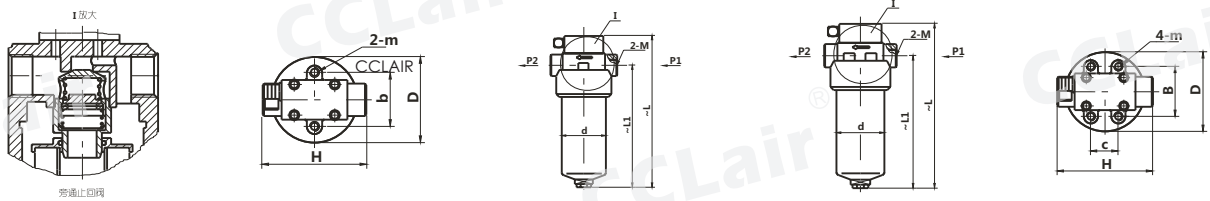

型号	尺寸 (mm) ~L	~L1	H	b	c	D	d	M	m
GU-H10×*P	220	160	118	70		ϕ88	ϕ73	M27×2	M6
GU-H25×*P	310	250							
GU-H40×*P	306	237	128	86	44	ϕ124	ϕ102	M33×2	M10
GU-H63×*P	361	295							
GU-H100×*P	429	357						M42×2	
GU-H160×*P	468	393	166	100	60	ϕ146	ϕ121	M48×2	

2.法兰式

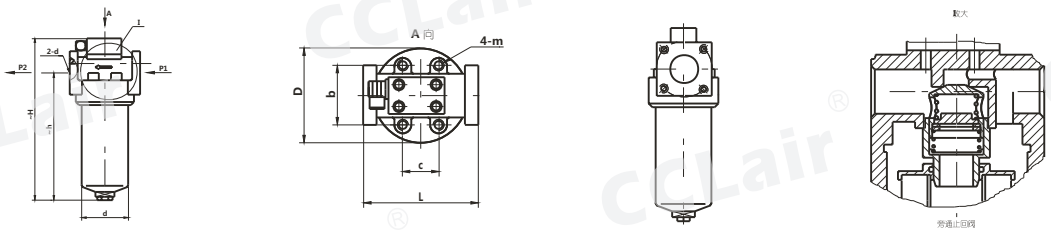

型号	尺寸 (mm) ~H	~h	L	c	b	D	d	d1	m
GU-H250×*F P	534	457	166	60	100	146	121	ϕ40	M10
GU-H400×*F P	585	498	206		123	170	146	ϕ50	M12
GU-H630×*F P	689	600			128			ϕ55	

版权所有,侵权必究

ZU-A QU-A WU-A XU-A系列回油过滤器

订购码

ZU	I	·	BH	–	A	60	×	1	F	P
系列名称	旁通阀		介质		公称流量	公称流量		过滤精度	连接方式	发讯器
ZU:纸质过滤器 QU:化纤式过滤器 WU:网式过滤器 XU:线隙式过滤器	I带旁通阀 空白:不带旁通阀		BH:水-乙二醇 空白:一般液压油		A:1.6MPa	见下表		见下表	F:法兰式 B:板式 空白:管式	P:带CMS型发讯器 空白:不带发讯器

技术参数

1.ZU-A、QU-A、WU-A系列过滤器

型 号	通 径 (mm)	公称流量 (L/min)	过滤精度 (μm)	公称压力 (MPa)	压力损失 (MPa) Initial	压力损失 (MPa) Max	旁通阀开启压力 (MPa)	发讯装置功率	重 量 (Kg)	连接方式	滤芯型号
□U-A10 ×∗P	10	10	1 3 5 10 20 30	1.6	0.05	0.35	0.4	24V/48W 220V/50W	2.6	管式	TZX$_{2-10}$×∗#
□U-A25 ×∗P	15	25							3.2		TZX$_{2-25}$×∗#
□U-A40 ×∗P	20	40							3.6		TZX$_{2-40}$×∗#
□U-A63 ×∗P	25	63			0.07				4.8		TZX$_{2-63}$×∗#
□U-A100 ×∗P	32	100							5.8		TZX$_{2-100}$×∗#
□U-A160 ×∗P	40	160			0.12				6.7		TZX$_{2-160}$×∗#
□U-A250 ×∗FP	50	250							9.5	法兰	TZX$_{2-250}$×∗#
□U-A400 ×∗FP	65	400			0.15				14.4		TZX$_{2-400}$×∗#
□U-A630 ×∗FP	80	630							22.3		TZX$_{2-630}$×∗#
□U-A800 ×∗FP	90	800			0.17						TZX$_{2-800}$×∗#
□U-A1000×∗FP	100	1000									TZX$_{2-1000}$×∗#
□U-A25 ×∗BP	20	25			0.05				3.2	板式	TZX$_{2-25}$×∗#
□U-A40 ×∗BP		40							3.5		TZX$_{2-40}$×∗#
□U-A63 ×∗BP	32	63			0.07				3.9		TZX$_{2-63}$×∗#
□U-A100 ×∗BP		100							6.2		TZX$_{2-100}$×∗#
□U-A160 ×∗BP	38	160			0.12				7.0		TZX$_{2-160}$×∗#
□U-A250 ×∗BP	50	250							10.0		TZX$_{2-250}$×∗#
□U-A400 ×∗BP	65	400			0.15				15.4		TZX$_{2-400}$×∗#

2.XU-A系列过滤器

型 号	通 径 (mm)	公称流量 (L/min)	过滤精度 (μm)	公称压力 (MPa)	压力损失 (Mpa) Intial	压力损失 (Mpa) Max.	旁通阀开启压力 (MPa)	发讯装置功率	重 量 (Kg)	连接方式	滤芯型号
XU-A25 ×∗P	15	25	30 50	1.6	0.05	0.35	0.4	24V/48W 220V/50W	3.4	管式	TXX-25×∗
XU-A40 ×∗P	20	40							3.9		TXX-40×∗
XU-A63 ×∗P	25	63			0.07				4.9		TXX-63×∗
XU-A100 ×∗P	32	100							6.3		TXX-100×∗
XU-A160 ×∗P	40	160			0.12				7.0		TXX-160×∗
XU-A250×∗FP	50	250							10.2	法兰	TXX-250×∗
XU-A400×∗FP	65	400			0.15				15.2		TXX-400×∗
XU-A630×∗FP	80	630							25.6		TXX-630×∗
XU-A25×∗BP	20	25			0.05				3.4	板式	TXX-25×∗
XU-A40×∗BP		40							4.3		TXX-40×∗
XU-A63×∗BP	32	63			0.07				5.8		TXX-63×∗
XU-A100×∗BP		100							7.1		TXX-100×∗
XU-A160×∗BP	38	160			0.12				7.3		TXX-160×∗
XU-A250×∗BP	50	250							10.7		TXX-250×∗
XU-A400×∗BP	65	400			0.15				16.2		TXX-400×∗

版权所有,侵权必究

外形尺寸

1.管式

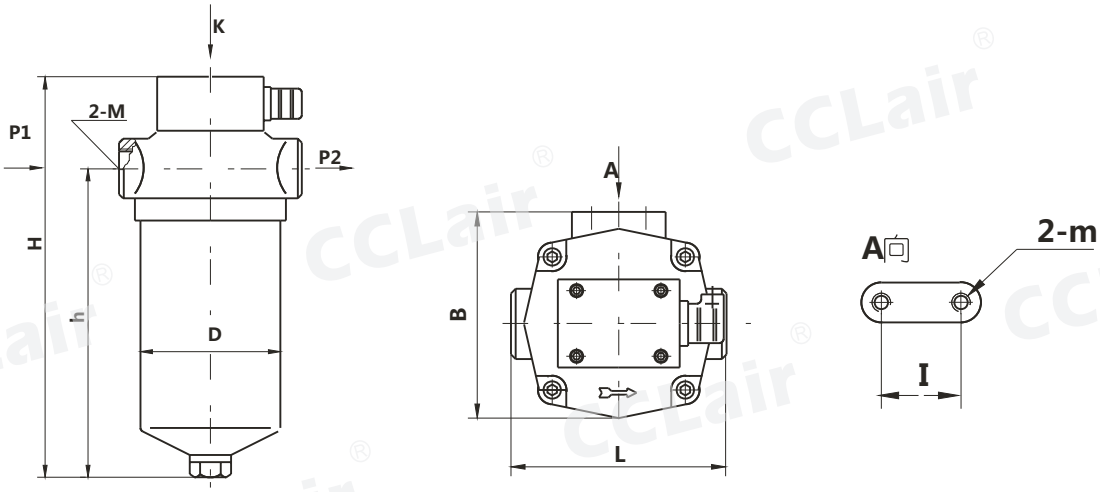

型 号	尺寸 (mm)							
	H	h	L	B	D	I	M	m
ZQWU-A10 ×*P	199	152	104	102	ϕ70	30	M18 ×1.5	M6
ZQWXU-A25 ×*P	239	182	120	110	ϕ89		M22 ×1.5	
ZQWXU-A40 ×*P	299	242					M27 ×2	
ZQWXU-A63 ×*P	322	254	146	131	ϕ109	55	M33 ×2	M8
ZQWXU-A100 ×*P	422	358	150				M42 ×2	
ZQWXU-A160 ×*P	449	380	170	148	ϕ134	65	M48 ×2	

2.法兰式

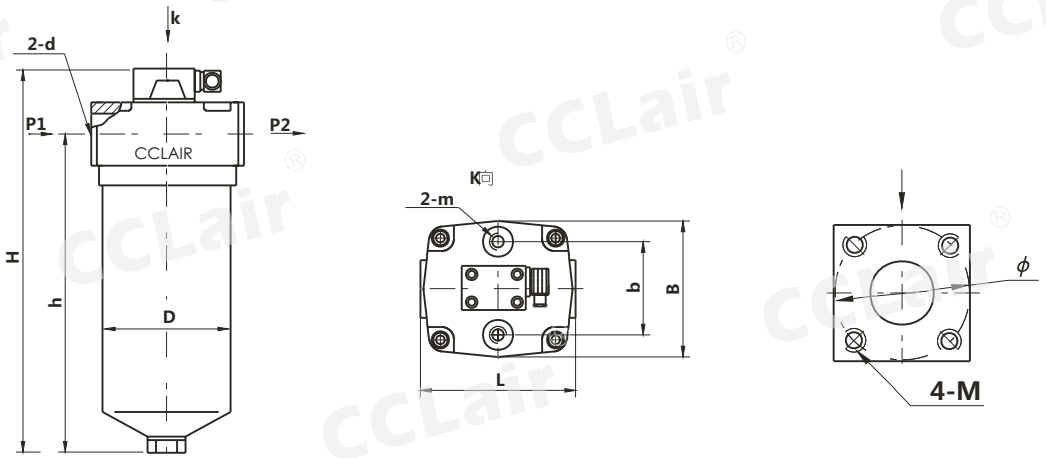

型 号	尺寸 (mm)								
	H	h	L	B	b	D	m	ϕ	M
ZQWXU-A250 ×*FP	561	485	182	166	115	ϕ150	M10	74	M6
ZQWXU-A400 ×*FP	706	625	196	176	140	ϕ163	M12	94	M8
ZQWXU-A630 ×*FP	846	750	224	212	160	ϕ186	M12	115	M10
ZQU-A800 ×*FP	1024	936	260	250	180	ϕ212	M12	125	M12
WU-A1000 ×*FP	1094	1001						135	

版权所有,侵权必究

外形尺寸

3.板式

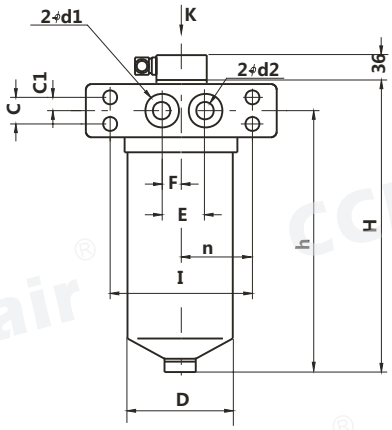

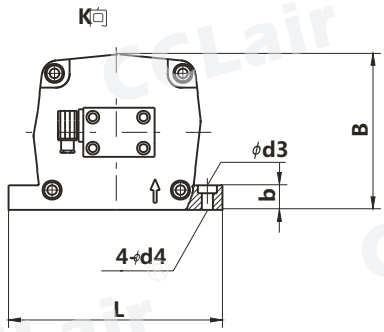

注：安装螺钉建议选用**GB/T70.1-2000**

型 号	尺 寸 (mm)															
	H	h	L	B	b	D	l	n	E	F	C	C1	ϕd1	ϕd2	ϕd3	ϕd4
ZQWX U-A25X*BP	202	182	132	104	17	95	116	58	30	10	20	10	28	20	11	7
ZQWX U-A40X*BP	262	242														
ZQWX U-A63X*BP	290	254	160	127	18	115	142	71	45	22.5	30	15	40	32	13.5	9
ZQWX U-A100X*BP	390	354														
ZQWX U-A160X*BP	407	376	180	164		134	162	81	50	25	42	21	45	38	15	9
ZQWX U-A250X*BP	522	486	210	202		150	188	94	66	33	48	24	60	50	18	11
ZQWX U-A400X*BP	669	625	254	214	25	163	228	114	90	45	60	30	75	65	18	13

4.连接法兰请用户参照下列尺寸加工

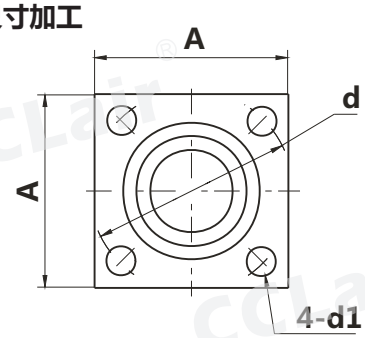

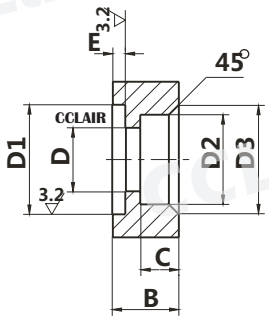

型 号	尺寸 (mm)										法兰用“0”形圈	法兰用螺钉
	A	B	C	D	D1	D2	D3	d	E	d1		
ZQWX U-A250 ×*FP	75	15	9	ϕ50	$\phi 60^{0}_{-0.06}$	$\phi 54^{+0.2}_{0}$	ϕ60	ϕ74	$2.4^{0}_{-0.1}$	ϕ6.7	ϕ60×3.1	M6×25
ZQWX U-A400 ×*FP	85			ϕ65	$\phi 75^{0}_{-0.06}$	$\phi 70^{+0.2}_{0}$	ϕ76	ϕ94		ϕ9	ϕ75×3.1	M8×30
ZQWX U-A630 ×*FP	115			ϕ80	$\phi 90^{0}_{-0.07}$	$\phi 85^{+0.2}_{0}$	ϕ91	ϕ115		ϕ11	ϕ90×3.1	M10×30
ZQ U-A800 ×*FP	125			ϕ90	$\phi 100^{0}_{-0.1}$	$\phi 98^{+0.2}_{0}$	ϕ104	ϕ125		ϕ13	ϕ100×3.1	M12×35
W U-A1000 ×*FP	135			ϕ100	$\phi 110^{0}_{-0.1}$	$\phi 108^{+0.2}_{0}$	ϕ114	ϕ135			ϕ110×3.1	

版权所有,侵权必究

CWU系列磁性过滤器

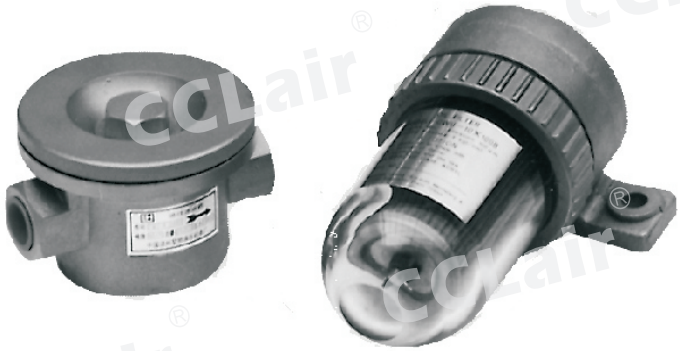

技术参数

型　号	压　力 (MPa)	流　量 (L/min)	过滤精度 (um)	温　度
CWU-10X100B	0.5	10	100	50 ± 5℃
CWU-A25X60	1.6	25	60	

外形尺寸

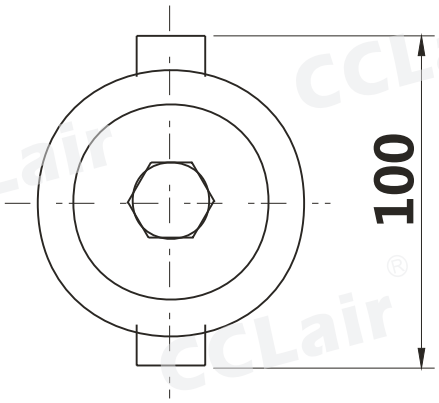

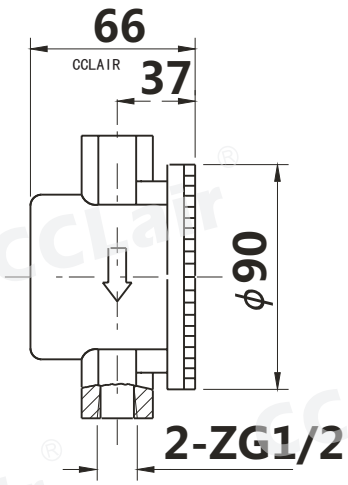

CWU-A25X60

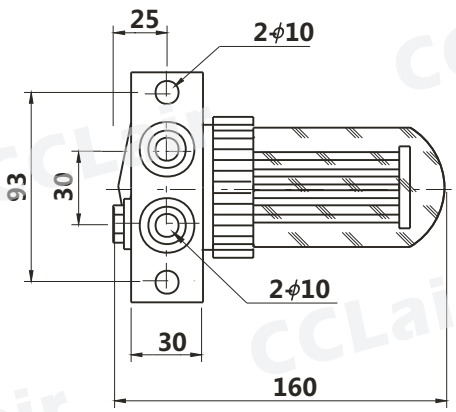

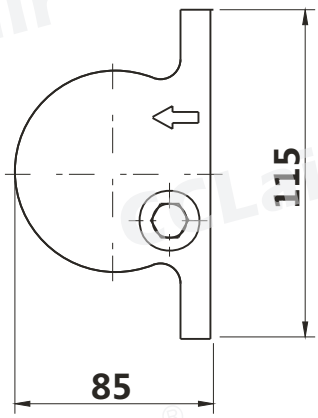

CWU-10X100B

版权所有,侵权必究

CGQ系列强磁管路过滤器

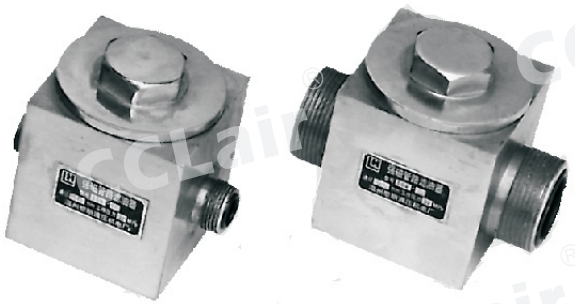

技术参数

1.工作压力
2.过滤精度
3.原始压力损失

通径 d	尺寸 (mm) M	D		H		L	O 形圈	滤芯型号
6	M16 ×1.5	11	0-0.2	1.4	0 -0.05	11	ϕ 11 × 1.9	CX-25
8	M18 ×1.5	12				12	ϕ 12 × 1.9	
10	M22 ×1.5	16		1.8		12	ϕ 16 × 2.4	
12	M27 ×1.5	20				13	ϕ 20 × 2.4	
15	M30 ×1.5	24				14	ϕ 24 × 2.4	
20	M36 × 2	30	0 -0.34	2.4		16	ϕ 30 × 3.1	
25	M42 × 2	34				20	ϕ 34 × 3.1	

注：该过滤器清洗时先打开放油孔，放出内部的油液，再打开端盖清洗磁芯及过滤网，若再次安装时先把放油螺塞旋紧，再放入过滤网，过滤网底盘上的孔必须对准放油螺塞。

外形尺寸

通径 **d(6-25)**

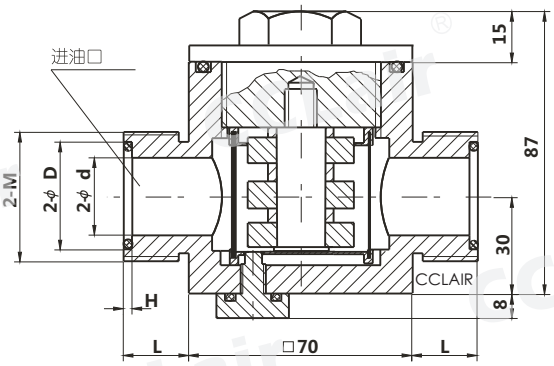

通径 **d(32-50)**

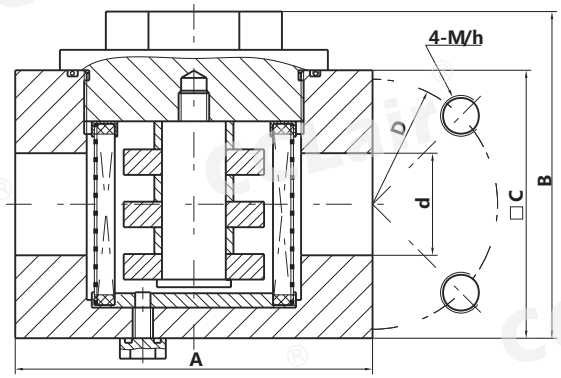

通径 d	尺寸 (mm) M/h	A	B	C	D	滤芯型号
32	M16/22	140	128	105	98	CX-40
40	M16/22	140	128	105	98	
50	M20/28	170	150	123	118	CX-50

版权所有,侵权必究

SRFA系列双筒微型直回式回油过滤器

符号

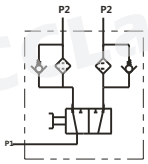

订购码

SRFA · BH – 25 × 1 L Y

系列名称	介质	公称流量	过滤精度	连接方式	发讯器
双筒微型直回式回油过滤器	BH:水-乙二醇 **空白**:一般液压油	见下表	见下表	L:进油口为螺纹连接 F:进油口为法兰连接	Y:带CYB-I型发讯器 C:带CT-II型发讯器 **空白**:不带发讯器

技术参数

型 号	公称流量 (L/min)	过滤精度 (μ m)	通 径 (mm)	公称压力 (MPa)	压力损失 (Mpa) Initial	压力损失 (Mpa) Max.	发讯装置 (V)	发讯装置 (A)	重 量 (Kg)	连接方式	滤芯型号
SRFA-25X*L-C/Y	25	1	20	1.6	≤0.08	0.35	12	2.5		螺 纹	SFAX-25×*
SRFA-40X*L-C/Y	40		20								SFAX-40×*
SRFA-63X*L-C/Y	63	3	32								SFAX-63×*
SRFA-100X*L-C/Y	100	5	32				24	2			SFAX-100×*
SRFA-160X*F-C/Y	160		50							法 兰	SFAX-160×*
SRFA-250X*F-C/Y	250	10	50				36	1.5			SFAX-250×*
SRFA-400X*F-C/Y	400	20	65				220	0.25			SFAX-400×*
SRFA-630X*F-C/Y	630		90								SFAX-630×*
SRFA-800X*F-C/Y	800	30	90								SFAX-800×*
SRFA-1000X*F-C/Y	1000		90								SFAX-1000×*

外形尺寸

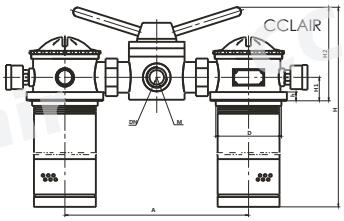

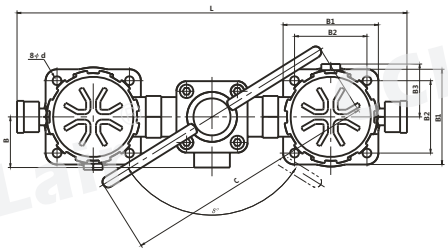

单位 mm

型 号	DN	M	H1	B	B1	B2	B3	d	A	D	L	H	H2	C	h	δ
SRFA-25×* L-C/Y	20	M27×2	25	53	90	70	53	9	224	75	388	249	122	265	10	135
SRFA-40×* L-C/Y												280				
SRFA-63×* L-C/Y	32	M42×2	33	60	110	85	61	9	250	95	430	288	138	275	12	124
SRFA-100×* L-C/Y												348				

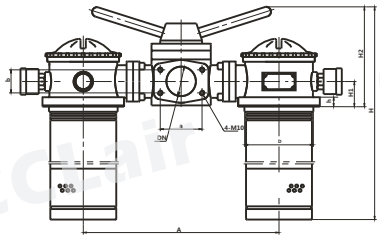

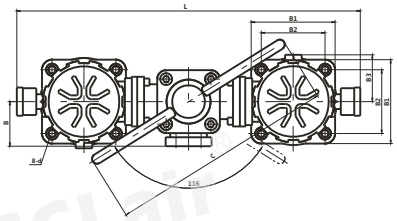

单位 mm

型 号	DN	a	b	H1	B	B1	B2	B3	d	A	D	L	H	H2	C	h	Q
SRFA-160×* F-C/Y	50	70	40	40	81	125	95	67	ϕ13	320	110	566	482	160	350	15	60
SRFA-250×* F-C/Y													582				
SRFA-400×* F-C/Y	65	90	50	55	90	140	110	76	ϕ13	370	130	580	664	197	400	15	73
SRFA-630×* F-C/Y	90	120	70	70	115	170	140	93	ϕ13	450	160	694	743	248	545	18	102
SRFA-800×* F-C/Y													853				
SRFA-1000×* F-C/Y													1033				

版权所有,侵权必究

SRLF系列双筒回油管过滤器

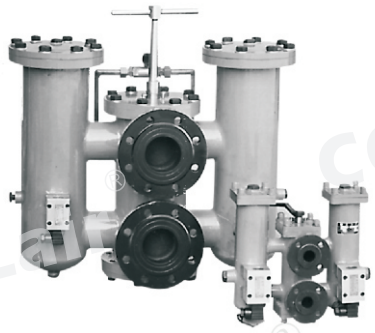

符号

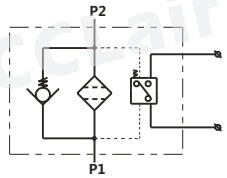

订购码

SRLF	·	BH	–	60	×	1		P
系列名称		介质		公称流量		过滤精度		发讯器
双筒回油管路过滤器		BH:水-乙二醇 **空白**:一般液压油		见下表		见下表		P:带CMS型发讯器 **空白**:不带发讯器

技术参数

型 号	公称流量 (L/min)	过滤精度 (μ m)	通 径 (mm)	公称压力 (MPa)	压力损失 (Mpa) Initial	压力损失 (Mpa) Max.	发讯装置功率	重 量 (kg)	滤芯型号
SRLF-60×*P	60	1	25	1.6	≤0.08	0.35	24V/48W	13.2	SFX-60×*
SRLF-110×*P	110		25					13.7	SFX-110×*
SRLF-160×*P	160	3	40					29.5	SFX-160×*
SRLF-240×*P	240		40					32.0	SFX-240×*
SRLF-330×*P	330	5	50					52.5	SFX-330×*
SRLF-500×*P	500	10	50					58.5	SFX-500×*
SRLF-660×*P	660		80				220V/50W	77.0	SFX-660×*
SRLF-850×*P	850	20	80					81.0	SFX-850×*
SRLF-950×*P	950	30	100					112	SFX-950×*
SRLF-1300×*P	1300		100					121	SFX-1300×*

外形尺寸

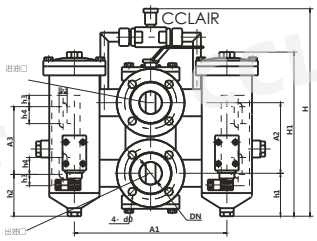

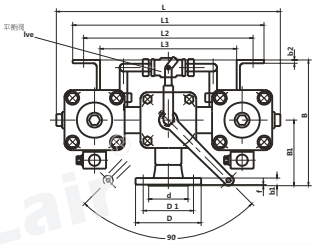

型 号	尺 寸 (mm) DN	D	D1	d	d0	f	b1	A2	h1	B1	B	L1	L2	L3	b2	h2	h3	h4	A3	b3	L	A1	H*	H1
SRLF-60×*P	25	92	68	50	11	2	14	98	60	100	168	232	204	160	4	65	16	20	90	11	316	200	258	222
SRLF-110×*P																								289
SRLF-160×*P	40	120	92	72	13.5			125	76	120	230	350	310	250	6	75	20	30	120	14	405	270	361	293
SRLF-240×*P																								352
SRLF-330×*P	50	140	110	90				145	90	130	254	380	340	280		90					486	310	395	368
SRLF-500×*P																								449

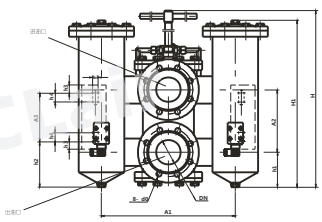

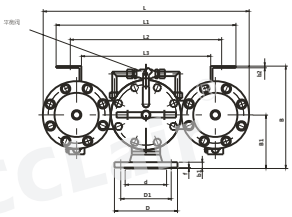

型 号	尺 寸 (mm) DN	D	D1	d	d0	f	b1	A2	h1	B1	B	L1	L2	L3	b2	h2	h3	h4	A3	b3	L	A1	H	H1
SRLF-660×* P	80	200	160	133	17. 5	3	20	205	115	170	325	520	480	410	6	150	25	30	160	18	654	440	790	548
SRLF-850×*P																								630
SRLF-950×*P	100	220	180	158				225	132	190	360	630	560	470		130	30	40	300	22	774	520	840	609
SRLF-1300×*P																								728

版权所有,侵权必究

SRFB系列双筒直回式回油过滤器

符号

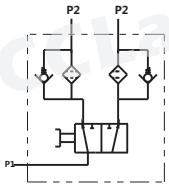

订购码

SRFB · BH – 25 × 1 □ Y

系列名称	介质	公称流量	过滤精度	尺寸	发讯器
双筒直回式回油过滤器	BH:水-乙二醇 空白:一般液压油	见下表	见下表	见下表	Y:带CYB-I型发讯器 C:带CT-II型发讯器 空白:不带发讯器

技术参数

型 号	公称流量 (L/min)	过滤精度 (μ m)	公称压力 (MPa)	压力损失 (Mpa) Initial	压力损失 (Mpa) Max.	发讯装置 (V)	发讯装置 (A)	重 量 (kg)	连接方式	滤芯型号
SRFB-25×*F-C/Y	25	1 3 5 10 20 30	≤ 1.6	≤0.075	0.35	12 24 36 220	2.5 2 1.5 0.25		法 兰	SFBX-25×*
SRFB-40×*F-C/Y	40									SFBX-40×*
SRFB-63×*F-C/Y	63									SFBX-63×*
SRFB-100×*F-C/Y	100									SFBX-100×*
SRFB-160×*F-C/Y	160									SFBX-160×*
SRFB-250×*F-C/Y	250									SFBX-250×*
SRFB-400×*F-C/Y	400									SFBX-400×*
SRFB-630×*F-C/Y	630									SFBX-630×*
SRFB-800×*F-C/Y	800									SFBX-800×*
SRFB-1000×*F-C/Y	1000									SFBX-1000×*
SRFB-1300×*F-C/Y	1300									SFBX-1300×*

外形尺寸

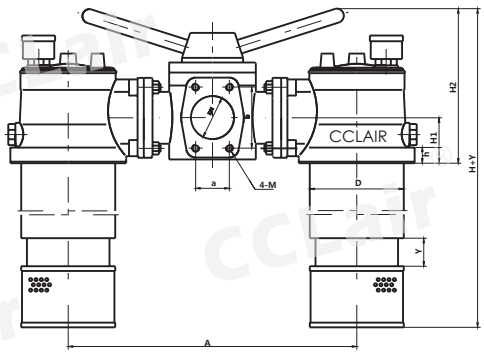

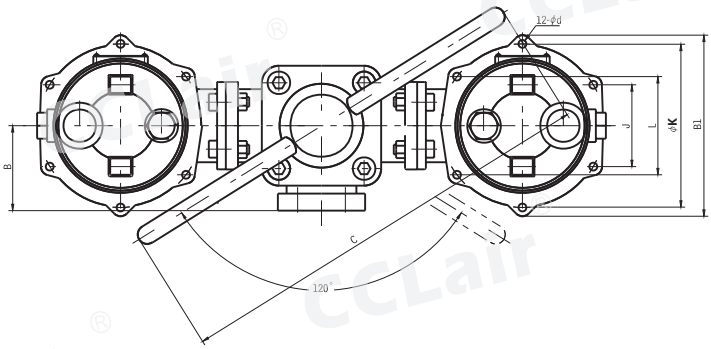

型 号	尺 寸 (mm) DN	a	b	M	H1	H2	h	B	φK	J	L	B1	d	A	D	H	C	Q
SRFB-25×*-C/Y	φ50	43	78	M10	58	178	20	81	φ150	75	90	168	φ7	360	φ124	361	350	φ60
SRFB-40×*-C/Y																386		
SRFB-63×*-C/Y																424		
SRFB-100×*-C/Y																486		
SRFB-160×*-C/Y																561		
SRFB-250×*-C/Y	φ80	62	106	M12	74	252	22	120	φ225	112	132	245	φ9	494	φ186	603	545	φ90
SRFB-400×*-C/Y																753		
SRFB-630×*-C/Y																923		
SRFB-800×*-C/Y																993		
SRFB-1000×*-C/Y																1160		
SRFB-1300×*-C/Y																1500		

注进油口连 接法兰由我公司提供，用户只需准备好外径φQ尺寸管子焊上即可。

版权所有,侵权必究

SZU-A SQU-A SWU-A SXU-A系列双筒回油过滤器

符号

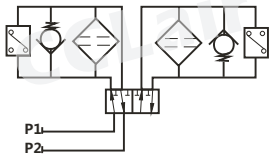

订购码

S ZU I · BH – A 25 × 1 P

- S：双筒
- ZU：系列名称
  - ZU:纸质过滤器
  - QU:化纤过滤器
  - WU:网式过滤器
  - XU:线隙式过滤器
- I：旁通阀
  - I:带旁通阀
  - 空白:不带旁通阀
- BH：介质
  - BH:水-乙二醇
  - 空白:一般液压油
- A：压力等级
  - A:1.6MPa
- 25：公称流量
  - 见下表
- 1：过滤精度
  - 见下表
- P：发讯器
  - P:带CMS型发讯器

技术参数

型　号	通 径 (mm)	公称流量 (L/min)	过滤精度 (μm)	公称压力 (MPa)	压力损失 (Mpa) Initial	压力损失 (Mpa) Max.	旁通阀开启压力 (MPa)	发讯装置功率	重 量 (Kg)	滤芯型号
S□U-A25×*P	20	25	1	1.6	0.05	0.35	0.4	24V/48W 220V/50W	15.4	STZX2-25X*#
S□U-A40×*P	20	40	3						16.2	STZX2-40X*#
S□U-A63×*P	32	63	5		0.07				21.0	STZX2-63X*#
S□U-A100×*P	32	100	10						23.0	STZX2-100X*#
S□U-A160×*P	40	160	20		0.12				38.5	STZX2-160X*#
S□U-A250×*P	50	250	30						48.4	STZX2-250X*#
S□U-A400×*P	65	400			0.15				71.4	STZX2-400X*#
SXU-A25×*P	20	25	30	1.6	0.05	0.35	0.4	24V/48W 220V/50W	15.8	STXX-25X*
SXU-A40×*P	20	40							16.8	STXX-40X*
SXU-A63×*P	32	63			0.07				21.2	STXX-63X*
SXU-A100×*P	32	100	50						24.0	STXX-100X*
SXU-A160×*P	40	160			0.12				39.2	STXX-160X*
SXU-A250×*P	50	250							49.8	STXX-250X*
SXU-A400×*P	65	400			0.15				73.0	STXX-400X*

外形尺寸

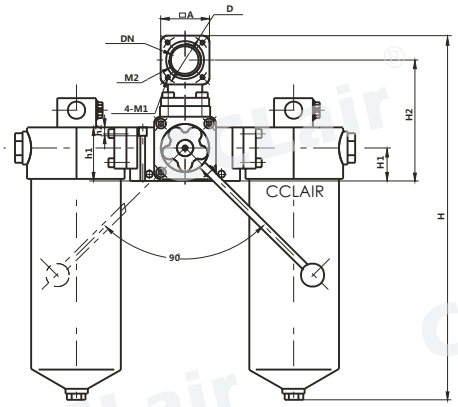

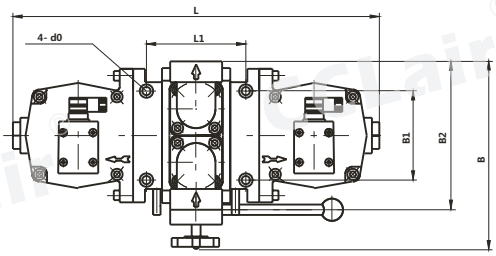

单位:mm

型 号	DN	D	M1	A	M2	B2	H1	H2	L1	B1	d0	L	B	H	h1	h2
SZU—A25×*P	20	50	M6	50	M27×2	148	35	128	100	78	9	362	200	298	54	8
SZU—A40×*P														358		
SZU—A63×*P	32	63	M6	56	M42×2	160	35	135	107	110	9	426	222	384	59.5	8
SZU—A100×*P														484		
SZU—A160×*P	40	72	M8	70	M48×2	200	48	176	134	116	11	498	246	539	78	11
SZU—A250×*P	50	82	M8	78		184	54	190	146	138	11	586	272	661	89	12
SZU—A400×*P	65	102	M10	95		224	68	228	170	182	13.5	638	322	832	111	15

注：SQU-A、SWU-A、SXU-A系列与SZU-A系列所有尺寸都相同。

版权所有,侵权必究

SGF系列双筒高压过滤器

符号

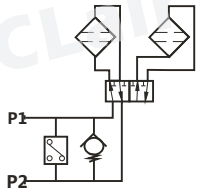

订购码

SGF · BH – 60 30 × 3 F – P

系列名称	介质	公称压力	公称流量	过滤精度	连接方式	发讯器
双筒高压过滤器	BH:水-乙二醇 空白:一般液压油	H:32MPa	见下表	见下表	F:法兰连接	P:带CMS型发讯器 空白:不带发讯器

技术参数

型 号	公称流量 (L/min)	过滤精度 (μ m)	公称压力 (MPa)	通 径 (mm)	压力损失 (Mpa) Initial	压力损失 (Mpa) Max.	发讯装置 (V)	发讯装置 (A)	重 量 (Kg)	连接方式	滤芯型号
SGF-H30 ×*	30	3	32	20	≤0.08	0.5	12	2.5		法兰式	PLFX-30 ×*
SGF-H60 ×*	60			20							LH0060D*BN3HC
SGF-H110 ×*	110	5		20			24	2			LH0110D*BN3HC
SGF-H160 ×*	160			32							LH0160D*BN3HC
SGF-H240 ×*	240	10		32			36	1.5			LH0240D*BN3HC
SGF-H330 ×*	330			50							LH0330D*BN3HC
SGF-H500 ×*	500	20		50			220	0.25			LH0500D*BN3HC
SGF-H660 ×*	660			50							LH0660D*BN3HC

外形尺寸

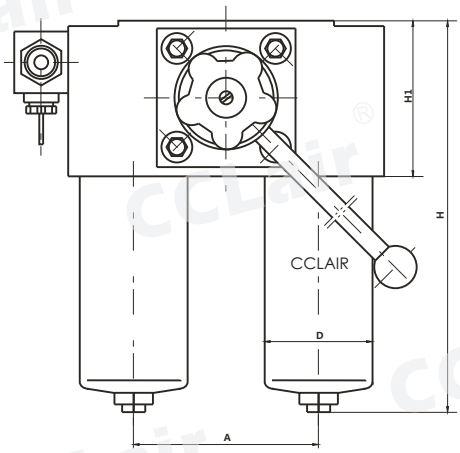

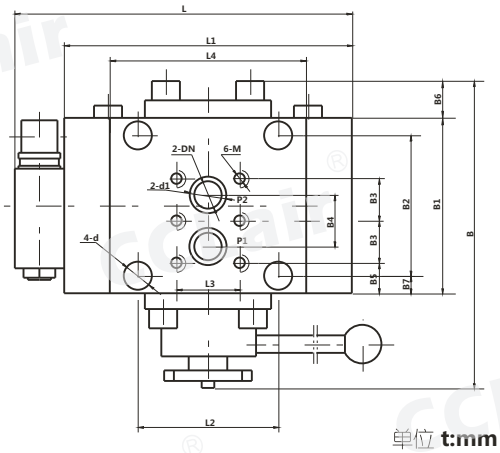

单位 t:mm

型 号	H	H1	B	B1	B2	B3	B4	B5	B6	B7	A	L	L1	L2	L3	L4	D	DN	d1	d	M
SGF-H30×*	180	106	242	136	106	32	36	28	30	15	120	246	210	104	46	134	73	20	28	17.5	M12
SGF-H60×*	196	106	242	136	106	32	36	28	30	15	120	246	210	104	46	134	73	20	28	17.5	M12
SGF-H110×*	265	106	242	136	106	32	36	28	30	15	120	246	210	104	46	134	73	20	28	17.5	M12
SGF-H160×*	251	129	278	172	142	45	48	29	30	15	140	296	260	110	52	140	102	32	40	17.5	M12
SGF-H240×*	309	129	278	172	142	45	48	29	30	15	140	296	260	110	52	140	102	32	40	17.5	M12
SGF-H330×*	330	152	377	230	190	57	66	41	48	20	210	414	380	160	85	200	146	50	60	26	M20
SGF-H500×*	423	152	377	230	190	57	66	41	48	20	210	414	380	160	85	200	146	50	60	26	M20
SGF-H660×*	497	152	377	230	190	57	66	41	48	20	210	414	380	160	85	200	146	50	60	26	M20

版权所有,侵权必究

SMF系列双筒中压过滤器

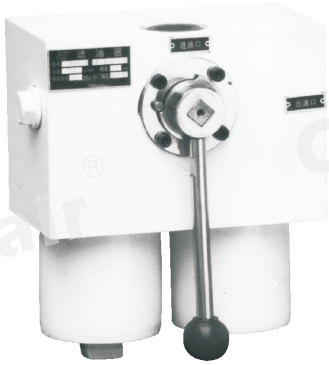

符号

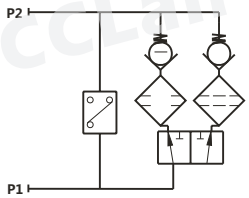

订购码

SMF	·	BH	–	D	60	×	1	C
系列名称		介质		压力等级	公称流量		过滤精度	发讯器
双筒中压过滤器		BH:水-乙二醇 空白:一般液压油		D:10MPa	见下表		见下表	P:带CMS型发讯器 空白:不带发讯器

技术参数

型 号	公称流量 (L/min)	过滤精度 (μm)	公称压力 (MPa)	通 径 (mm)	压力损失 (Mpa) Initial	压力损失 (Mpa) Max.	发讯装置	重 量 (Kg)	连接方式	滤芯型号
SMF-D30X*	30	5 10 20	10	10	≤0.08	0.5	24V/48W 220V/50W		螺纹	LH0060D*BN3HC
SMF-D100X*	100			25						LH0160D*BN3HC

外形尺寸

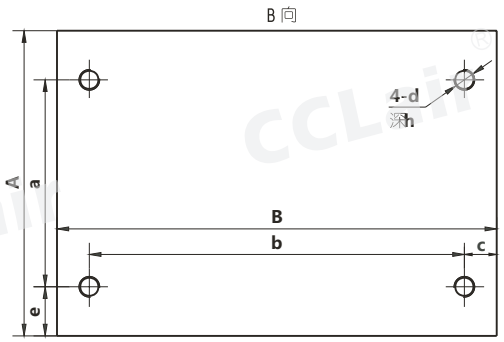

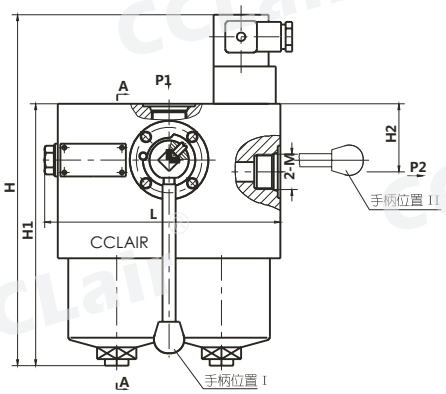

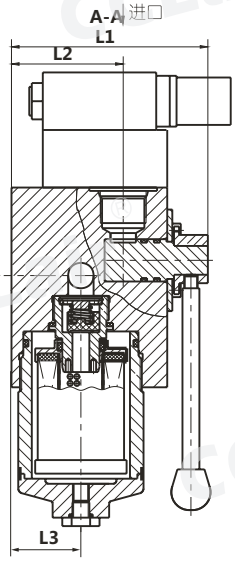

型 号	H	H1	H2	L	L1	L2	A	a	B	b	M	d	h	c	e	L3
SMF-D30X-*	273	203	43	180	116	66	118	80	170	145	M27X2	M8	10	12.5	19	41
SMF-D100X-*	362	292	56	246	163	93.5	166	135	230	190	M33X2	M10	18	20	16	60

版权所有,侵权必究

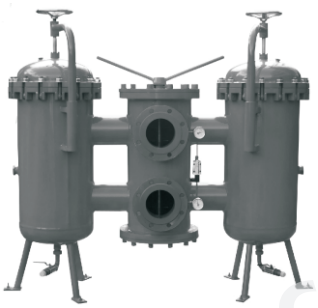

SLLF系列双筒润滑过滤器

订购码

SLLF	–	32	×	1		P
系列名称		通径		过滤精度		发讯器
双筒润滑滤器		见下表		见下表		P:带CMS型发讯器 空白:不带发讯器

技术参数

1、过滤器的公称压力 :1.6MPa
2、发讯压差(滤芯清洗压降≤):0.1MPa
3、原始压力损失△P≤0.03MPa

型号	公称通径 (mm)	过滤面积 (m^2)	运动粘度等级										重量 (Kg)
			N46		N68		N100		N150		N460		
			过滤精度 (μm)										
			80	120	80	120	80	120	80	120	80	120	
			通过能力 (L/min)										
SLLF-32× *P	32	0.08	130	310	120	212	63	151	29	69	19	49	55
SLLF-40× *P	40	0.21	330	790	305	540	160	384	72	175	48	125	85
SLLF-50× *P	50	0.31	485	1160	447	793	250	565	107	256	69	160	115
SLLF-65× *P	65	0.52	820	1960	760	1340	400	955	180	434	106	250	152
SLLF-80× *P	80	0.83	1320	3100	1200	2150	630	1533	288	695	170	400	480
SLLF-100× *P	100	1.31	1990	4750	1840	3230	1000	2310	436	1050	267	630	630
SLLF-150× *P	150	3.30	5000	12000	4650	8130	2520	5840	1094	2660	679	1600	870
SLLF-200× *P	200	6.00	9264	22140	8568	15114	4620	10788	2034	4908	1254	2898	980

注：如需单筒润滑过滤器资料，请与我公司技术开发部联系。

外形尺寸

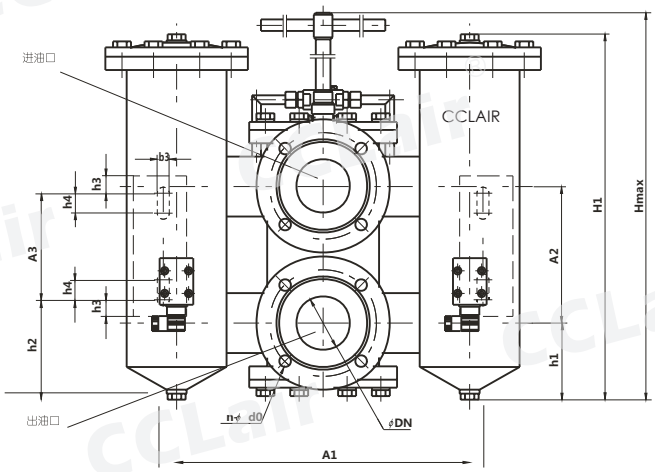

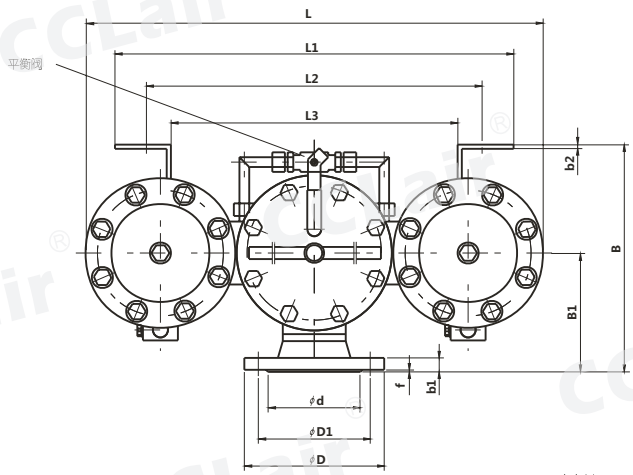

单位:mm

型号	DN	D	D1	d	n	d0	f	b1	A2	h1	B1	B	L1	L2	L3	b2	h2	h3	h4	A3	b3	L	A1	H	H1
SLLF-32× *P	32	140	100	78	4	17.5	2	16	145	90	130	254	380	340	280	6	90	20	30	120	14	486	310	395	368
SLLF-40× *P	40	150	110	88	4	17.5	3	16	205	197	170	325	520	480	410	6	172	25	30	160	18	654	440	872	630
SLLF-50× *P	50	165	125	102	4	17.5	3	18	225	132	190	360	630	560	470	6	130	30	40	300	22	884	520	840	609
SLLF-65× *P	65	185	145	122	4	17.5	3	18	225	311	190	360	630	560	470	6	309	30	40	300	22	884	520	1019	728

版权所有,侵权必究

外形尺寸

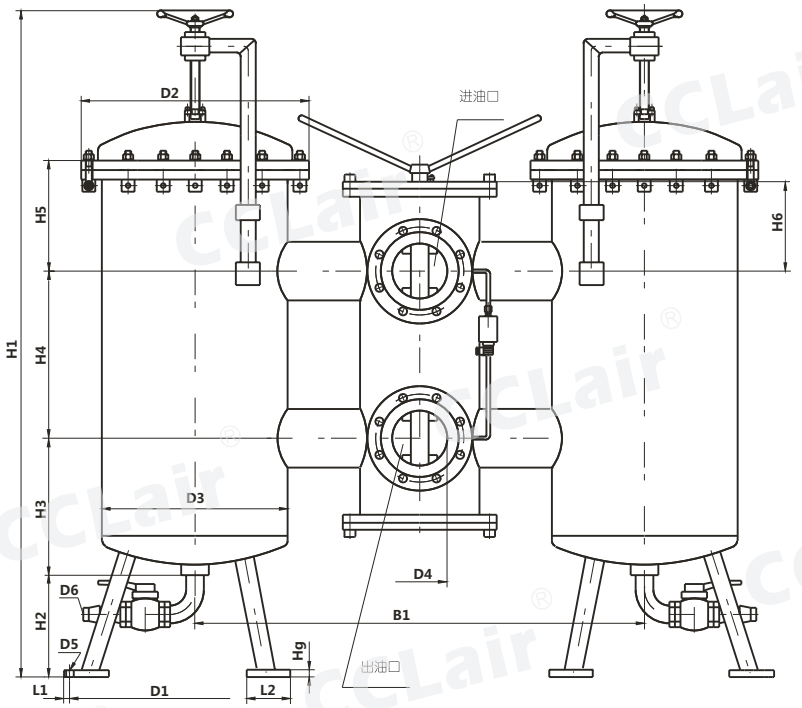

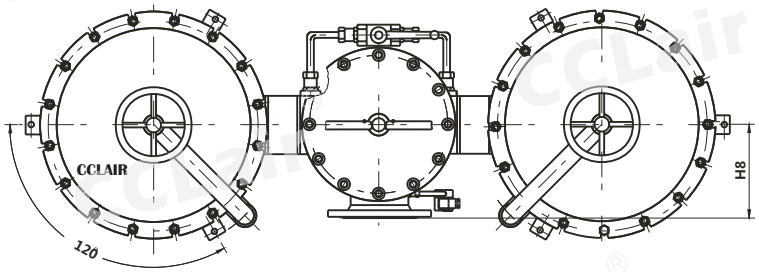

外接法兰连接尺寸

SLLF-80

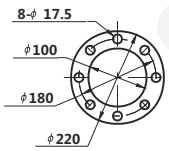

SLLF-100

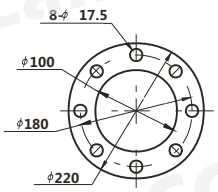

SLLF-150

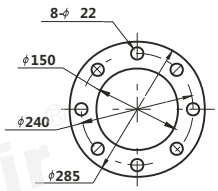

SLLF-200

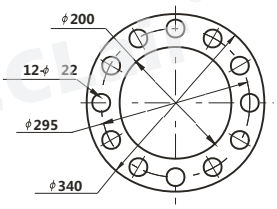

单位 mm

型 号	B1	D1	D2	D3	D4	D5	D6	H1	H2	H3	H4	H 5	H 6	H8	H9	L 1	L2
SLLF-80× *P	840	450	340	264	80	14	21	1400	250	390	205	230	100	170	12	20	80
SLLF-100× *P	900				100		32.4	1550		380	365		150	200			
SLLF-150× *P	1125	555	500	412	150	18		1600		395			225	265		29	100
SLLF-200× *P	1280	600	610	516	200	23		1700		435		250	225	325	18	31	110

版权所有,侵权必究

过滤器用污染堵塞发讯器

订购码

CS-IV – 0.35

产品型号：CS-IV、CS-III、CM、CM-I、CY-I、CY-II、YM-I、CYB-I、CMS、ZS-I、ZKF-II

发讯值：见下表

注:CYB-I型与ZKF-II型，只适用于DC24V,2A,不能与计算机配套使用。

例:CS-III-0.35 ZS-I0.018

技术参数

型　号	工作压力 (MPa)	发讯值 (MPa)	工作温度 (℃)	发讯器功率
CM-I CS-III CS-IV CM CMS	32	0.1+0.05 0.2+0.05 0.35+0.05 0.5+0.05 0.6+0.05 0.8+0.05	-20~+80	≤220V　0.25A
CY-I CY-II YM-I	1.6			
CYB-I		0.35+0.05		DC 24V 2A
ZS-I	-0.9	-0.01~0.018		≤220V
ZKF-II		-0.018		DC 24V 2A

外形尺寸

P1:高压腔
P2:低压腔

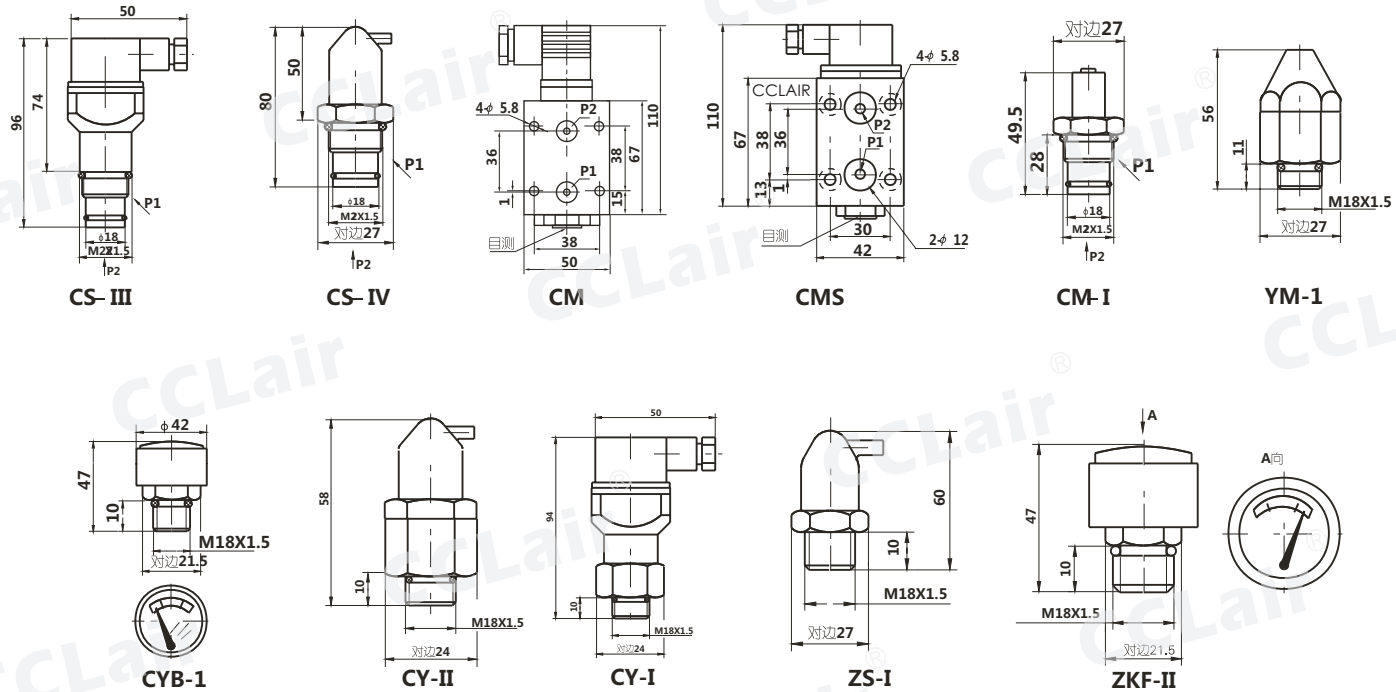

版权所有,侵权必究

TFC系列箱外自封式吸油过滤器

符号

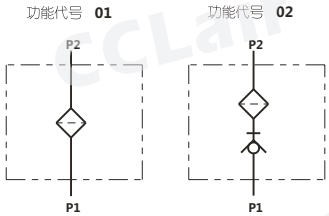

订购码

TFC	01	BH	–	45	×	10
系列名称	功能代号	介质		公称流量		过滤精度
吸油过滤器	功能代号01或02	BH:水-乙二醇 空白:一般液压油		见下表		见下表

技术参数

型号	公称流量	过滤精度	接口尺寸	原始压力损失	滤芯型号
TFC□-45×*	45	10 20 30 80	G1 1/4	<0.01	TFCX-45×*
TFC□-70×*	70				TFCX-70×*

外形尺寸

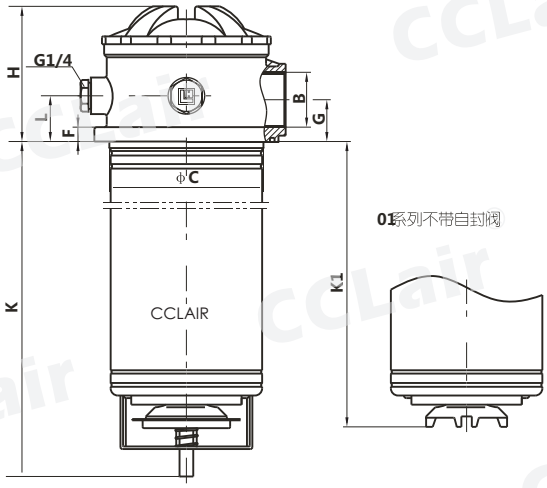

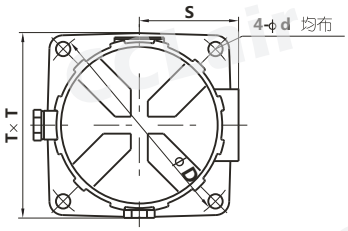

用户法兰加工尺寸

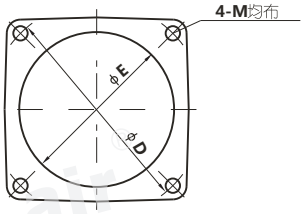

型 号	B	C	D	d	min. E max.	F	G	H	K	K1	L	M	S	T
TFC□-45	G11/4	110	165	11	111/121	11	32	104	257	219	35	M10	76	141
TFC□-70		118			119/121				357	319				

版权所有,侵权必究

专注、专业、创新，是我们的理念

Dedicated professional,innovation is our idea

全国加盟热线：400-6770-998

CCLair®

无锡市昌林自动化科技有限公司

Wuxi Chang Lin Automation Technology Co., Ltd.

生产基地Factory Add：象阳工业园区万里路

营销Add：无锡市兴源北路818号A座3001

销售Tel ：400-6770-998

传真Fax ：+86 510-82306771

企业QQ ：4006770998

网址Web: http://www.110055.net

E-mail ：4006770998@b.qq.com

邮编P.C ：214005