CCLair®

K 老阀系列

专注 专业 创新

全球自动化解决方案服务供应商

无锡市昌林自动化科技有限公司

Wuxi Chang Lin Automation Technology Co., Ltd.

目录

K22JD(K)系列截止阀(无锡型) K-03
K23JD(K)系列截止阀(无锡型) K-04
K25JD(K)系列截止阀(无锡型) K-05
Df3正联锁型电磁阀 K-06
Df4反联锁型电磁阀 K-07
Pc系列直动式电磁阀 K-08
K23JSD系列安全双联阀 K-09
K25D(K)2系列滑柱式换向阀(二位五通) K-10
K25D(K)系列滑柱式换向阀(二位五通) K-11
K35D2系列滑柱式换向阀(三位五通) K-12
Q24DH系列滑柱式换向阀 K-13
Q24D2H系列滑柱式换向阀 K-14
K23JD(Q)系列截止阀(联合设计型) K-15
K25JD(2)系列截止阀(联合设计型) K-16
K23JK系列截止阀(联合设计型) K-17
K25JK系列截止阀(联合设计型) K-18
263系列二位五通电磁阀 K-19
2630系列二位四通电磁阀 K-20
8020系列二位三通电磁阀 K-21
Q23JD(2)系列二位三通电磁阀 K-22
Q24JD(2)系列二位四通电磁阀 K-23
K23D系列二位三通微型电磁阀 K-24
Q22(3)XD系列微型电磁阀 K-25
Qf1系列电磁阀 K-26
K25D(K)2H系列滑柱式换向阀(二位五通) K-27
K25D(K)H系列滑柱式换向阀(二位五通) K-28
K25D(Q)2系列滑柱式换向阀(二位五通) K-29
K25D(Q)系列滑柱式换向阀(二位五通) K-30
K23JD(K)系列截止阀(联合设计型) K-31
K23JQ系列截止阀(联合设计型) K-32
K25JQ系列截止阀(联合设计型) K-32

K22JD(K)系列截止阀(无锡型)

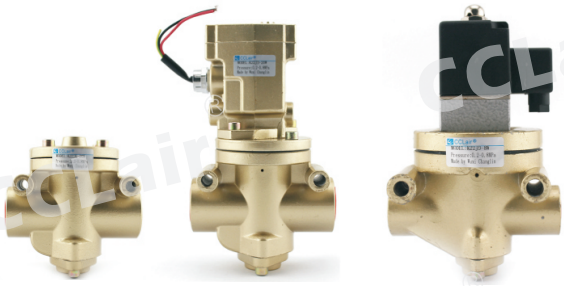

气控型　老款型　新款型

符号

订购码

K22J	D	—	15	W	L	M
系列代码	动作方式		接管口径	无锡型	老款	公制
K系列二位二通截止式换向阀	D:单电控 K:单气控		8:G1/4 10:G3/8 15:G1/2 20:G3/4 25:G1 32:G1 1/4 40:G1 1/2 50:G2		L:老款 空白:新款	M12x1.25 M16x1.5 M20**x1.5** **M27x2** **M33x2** **M42x2** **M48x2** **M60x2**

技术参数

型号	K22JD-8W K22JK-8W	K22JD-10W K22JK-10W	K22JD-15W K22JK-15W	K22JD-20W K22JK-20W	K22JD-25W K22JK-25W	K22JD-32W K22JK-32W	K22JD-40W K22JK-40W
公称通径（mm）	8	10	15	20	25	32	40
S 值（mm²）	20	35	60	120	190	300	400
工作压力(Mpa)	0.2~0.8						
换向时间(ms)	≤0.04	≤0.06		≤0.10		≤0.15	
切换频率(Hz)	≥10	≥8		≥4		≥3	
泄漏量(Nml/min)	≤50	≤100		≤200		≤300	
电压(V)	AC:380, 220, 110, 36;DC:220, 110, 24,						
环境温度(°C)	-5~50						

外形尺寸

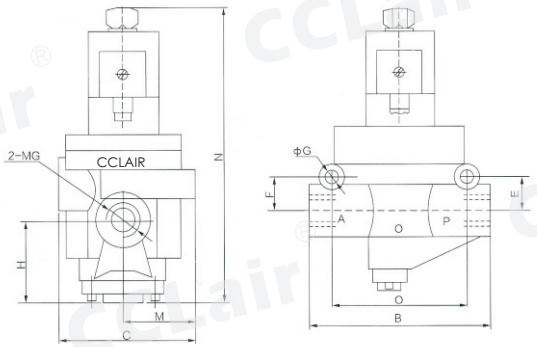

型号	A	B	C	D	E	F	G	L	MG 英制	MG 公制
K22JD-8W,K22JK-8W	163	96	78	73	38	55	9	84	G1/4″	M12×1.5
K22JD-10W,K22JK-10W									G3/8″	M16×1.5
K22JD-15W,K22JK-15W									G1/2″	M20×1.5
K22JD-20W,K22JK-20W	175	113	78	82	52	80	9	96	G3/4″	M27×2
K22JD-25W,K22JK-25W									G1″	M33×2
K22JD-32W,K22JK-32W	240	165	91	118	75	112	13	152	G1 1/4″	M42×2
K22JD-40W,K22JK-40W									G1 1/2″	M48×2

版权所有,侵权必究

K23JD(K)系列截止阀(无锡型)

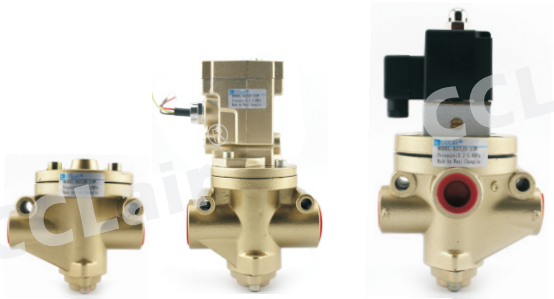

气控型　老款型　新款型

符号

订购码

K23J	D	—	15	T	W	L	M
系列代码	动作方式		接管口径	原始状态	无锡型	老款	公制
K 系列二位三通截止式气控换向阀	D:单电控 K:单气控		8:G1/4 10:G3/8 15:G1/2 20:G3/4 25:G1 32:G1 1/4 40:G1 1/2 50:G2	空白:常闭 T:常通		L:老款 空白:新款	M12x1.25 M16x1.5 M20x1.5 M27x2 M33x2 M42x2 M48x2 M60x2

技术参数

型号	K23JD-8W K23JK-8W K23JD-8TW K23JK-8TW	K23JD-10W K23JK-10W K23JD-10TW K23JK-10TW	K23JD-15W K23JK-15W K23JD-15TW K23JK-15TW	K23JD-20W K23JK-20W K23JD-20TW K23JK-20TW	K23JD-25W K23JK-25W K23JD-25TW K23JK-25TW	K23JD-32W K23JK-32W K23JD-32TW K23JK-32TW	K23JD-40W K23JK-40W K23JD-40TW K23JK-40TW
公称通径 mm	8	10	15	20	25	32	40
环境温度	-5～50						
工作压力(MPa)	0.2-0.8						
泄漏量(mL/min)	≤50	≤100		≤200		≤300	
换向时间(sec)	≤0.04	≤0.06		≤0.10		≤0.15	
切换频率(Hz)	≥10	≥8		≥4		≥3	
有效截面积 S 值(mm2)	20	35	60	120	190	300	400
工作电压(V)	AC:380, 220, 110, 36; DC:220, 110, 24						

外形尺寸

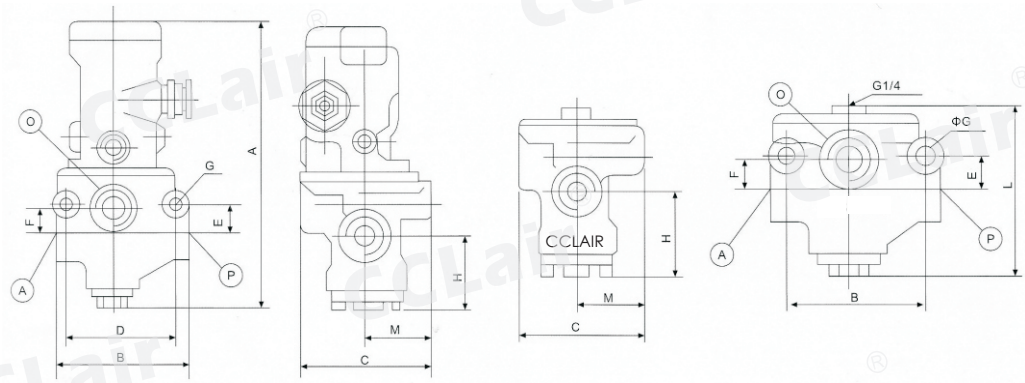

型号	A	B	C	D	E	F	G	H	M	L	O	接管螺纹	公称通径
K23JD-8W,K23JK-8W,K23JD-8TW,K23JK-8TW	180	96	78	73	17	16.5	9	45	39	85	G1/2	G1/4"	8
K23JD-10W,K23JK-10W,K23JD-10TW,K23JK-10TW												G3/8"	10
K23JD-15W,K23JK-15W,K23JD-15TW,K23JK-15TW												G1/2"	15
K23JD-20W,K23JK-20W,K23JD-20TW,K23JK-20TW	195	113	89	82	24	21	9	52	38	105	G1	G3/4"	20
K23JD-25W,K23JK-25W,K23JD-25TW,K23JK-25TW												G1"	25
K23JD-32W,K23JK-32W,K23JD-32TW,K23JK-32TW	240	165	121	118	37	46	13	75	46	170	G1	G1 1/4"	32
K23JD-40W,K23JK-40W,K23JD-40TW,K23JK-40TW											1/2	G1 1/2"	40

版权所有,侵权必究

K25JD(K)系列截止阀(无锡型)

气控型　老款型　新款型

符号

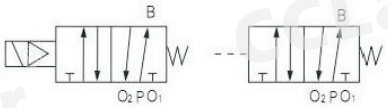

订购码

K25J	D	—	15	T	W	L	M
系列代码	动作方式		接管口径	原始状态	无锡型	老款	公制
K 系列二位五通截止式气控换向阀	D:单电控 K:单气控		8:G1/4 10:G3/8 15:G1/2 20:G3/4 25:G1 32:G1 1/4 40:G1 1/2	空白:常闭 T:常通		L:老款 空白:新款	M12x1.25 M16x1.5 M20x1.5 M27x2 M33x2 M42x2 M48x2

技术参数

型号	K25JD-8W K25JK-8W K25JD-8TW K25JK-8TW	K25JD-10W K25JK-10W K25JD-10TW K25JK-10TW	K25JD -15W K25JK -15W K25JD -15TW K25JK-15TW	K25JD-20W K25JK-20W K25JD-20TW K25JK-20TW	K25JD-25W K25JK-25W K25JD-25TW K25JK-25TW	K25JD-32W K25JK-32W K25JD-32TW K25JK-32TW	K25JD-40W K25JK-40W K25JD-40TW K25JK-40TW
公称通径 mm	8	10	15	20	25	32	40
环境温度	-5～50						
最高使用压力(MPa)	1						
最低控制压力(MPa)	0.3						
最低工作压力(MPa)	0.2						
泄漏量(mL/min)	≤50	≤100		≤200		≤300	
换向时间(sec)	≤0.04	≤0.06		≤0.10		≤0.15	
切换频率(Hz)	≥10	≥8		≥4		≥3	
有效截面积 S 值 (mm2)	20	35	60	120	190	300	400
工作电压(V)	AC:380, 220, 110, 36; DC:220, 110, 24						
耐久性万次	≥150						≥50

外形尺寸

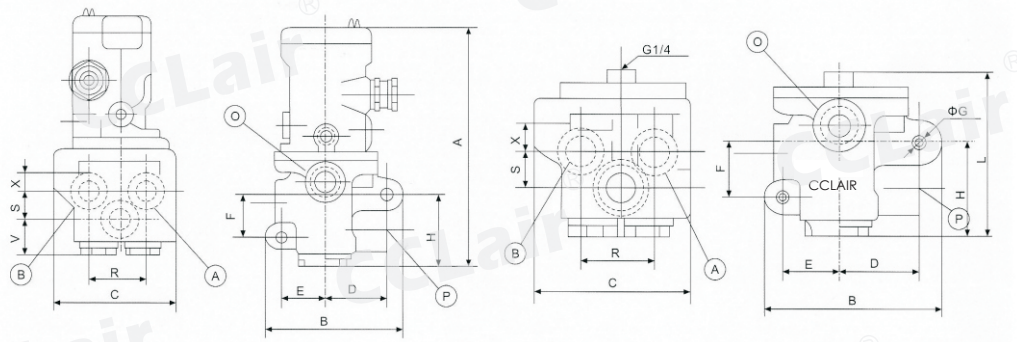

型号	A	B	C	D	E	F	G	H	R	S	X	V	L	O	接管螺纹	公称通径
K25JD-8W,K25JK-8W,K25JD-8TW,K25JK-8TW	180	99	94	45	32	31	10	55	44	19	16	28	90	G1/2	G1/4"	8
K25JD-10W,K25JK-10W,K25JD-10TW,K25JK-10TW															G3/8"	10
K25JD-15W,K25JK-15W,K25JD-15TW,K25JK-15TW															G1/2"	15
K25JD-20W,K25JK-20W,K25JD-20TW,K25JK-20TW	222	127	142	52	47	52	10	78	58	21	19	42	132	G1	G3/4"	20
K25JD-25W,K25JK-25W,K25JD-25TW,K25JK-25TW															G1"	25
K25JD-32W,K25JK-32W,K25JD-32TW,K25JK-32TW	285	155	220	69	55	117	10	140	80	36	35	52	187	G2	G1 1/4"	32
K25JD-40W,K25JK-40W,K25JD-40TW,K25JK-40TW															G1 1/2"	40

版权所有,侵权必究

DF3正联锁型电磁阀

符号

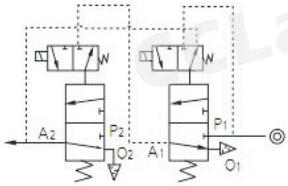

订购码

DF3	-	20	W
正联锁电磁阀		公称通径 20:G3/4 25:G1 35:G1 1/4 40:G1 1/2 50:G2	无锡型

技术参数

流量（m³/h)	30
有效截面积S值(mm²)	190
联锁阀额定工作压力(MPa)	0. 2-0. 6
电磁阀工作电压(V)	AC:220, 110, 36, DC:110, 24
电磁铁工作电压为额定电压的85-105%时可靠工作。	
联锁阀延时性能（秒）	≥0. 02
工作温度（℃）	5-50
工作介质	经净化并含有油雾的气体
联锁阀工作寿命（万次）	150

外形尺寸

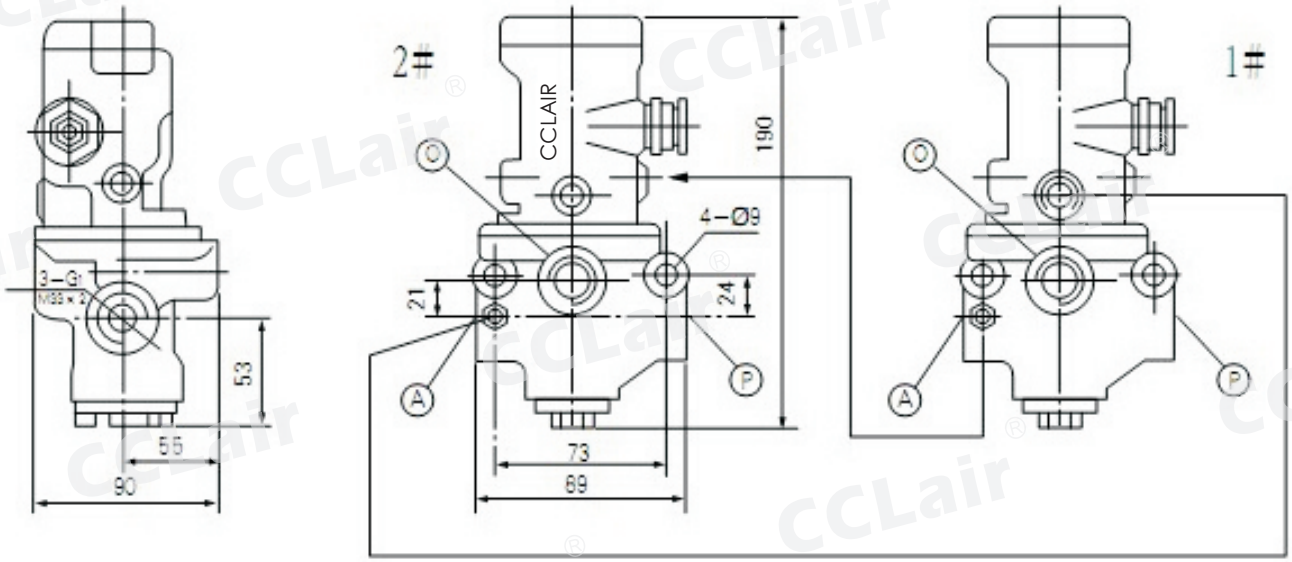

版权所有,侵权必究

DF4反联锁型电磁阀

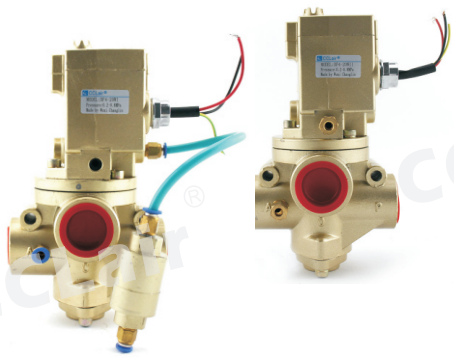

符号

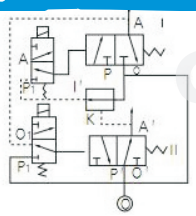

订购码

DF4	-	20	W
反联锁电磁阀		公称通径 20:G3/4 25:G1 35:G1 1/4 40:G1 1/2 50:G2	无锡型

技术参数

流量（m³/h)	30
有效截面积S值(mm²)	120(190)
联锁阀额定工作压力(MPa)	0. 2-0. 6
电磁阀工作电压(V)	AC:220, 110, 36, DC:110, 24
电磁铁工作电压为额定电压的85-105%时可靠工作。	
联锁阀延时性能（秒）	≥0. 02
工作温度（℃）	5-50
工作介质	经净化并含有油雾的气体
联锁阀工作寿命（万次）	150

外形尺寸

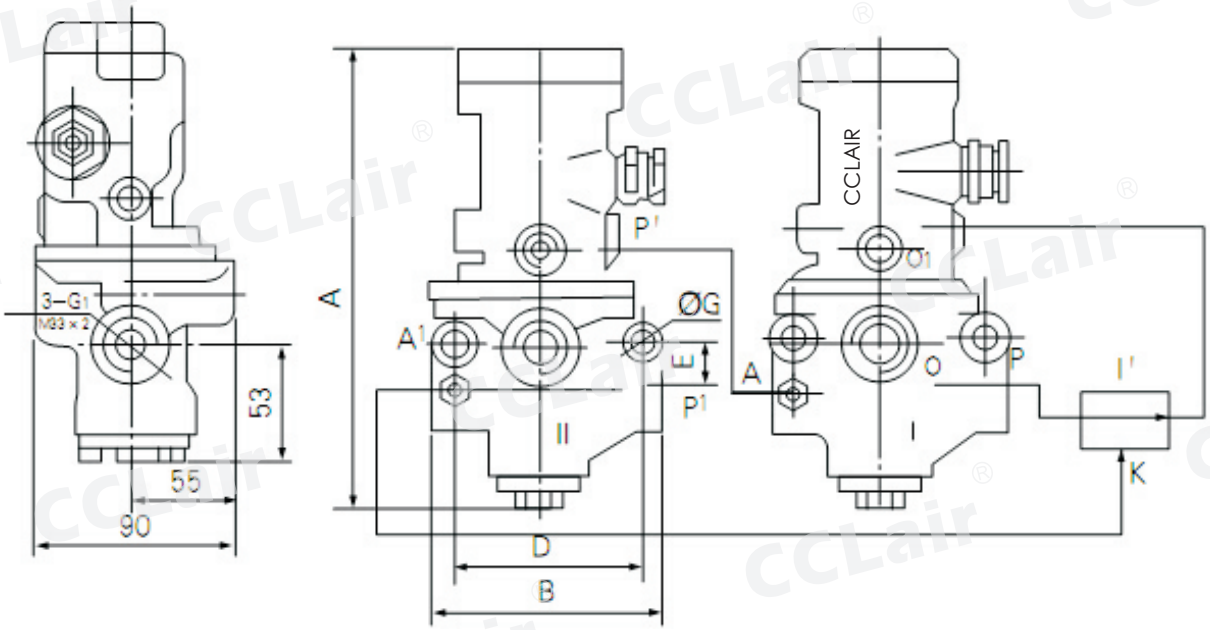

A	B	C	D	E	F	G
190	113	90	82	24	51	9

版权所有,侵权必究

PC系列直动式电磁阀

PC23-1/2

PC24-1/2

符号

订购码

PC	23	-	1 / 2	T
直动式电磁阀	23:二位三通 24:二位四通		公称通径(英寸)	T:常通型 空白:常闭型

技术参数

型号	PC23-1/2(T)	PC23-1/2	PC24-1/2
公称通径(mm)	15		
工作介质	洁净的压缩空气		
工作压力(MPa)	0-0.8		
最高切换频率(Hz)	≥4		
允许泄漏量(mL/min)	≤100		
耐久性(万次)	>50		
接管螺纹	G1/2		
工作电压(V)	AC:380, 220, 127, 110		
有效截面积S值(mm²)	60		

外形尺寸

PC23-1/2

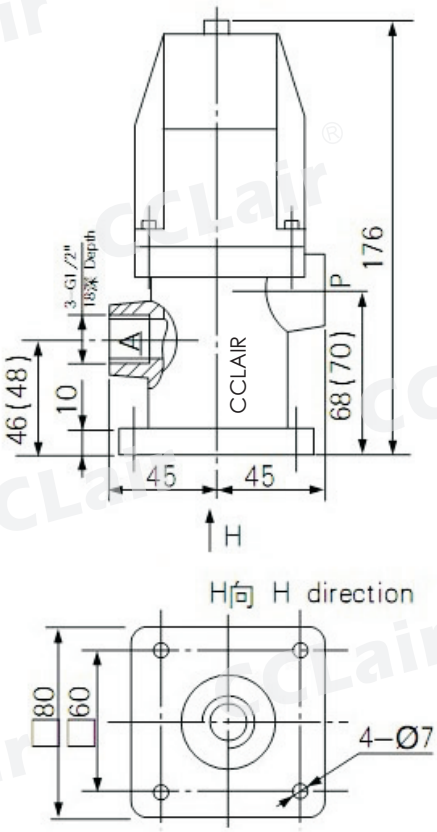

PC24-1/2

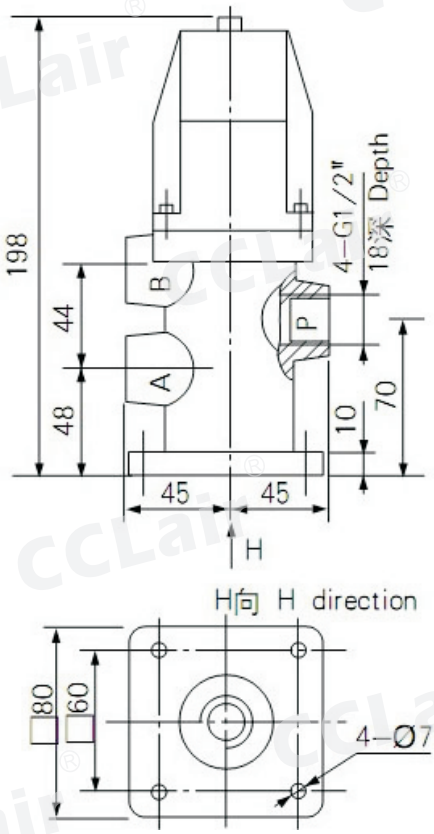

版权所有,侵权必究

K23JSD系列安全双联阀

符号

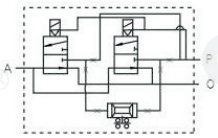

订购码

K 23 J	S	D	—	L	15	M
系列代码	双联阀	动作方式		管接式	接管口径	公制
K系列二位二通截止式气控换向阀		D:单电控			15:G1/2 20:G3/4 25:G1 32:G1 1/4 40:G1 1/2	M20x1.5 M27x2 M33x2 M42x2 M48x2

技术参数

参数\型号		K23JSD-L15		K23JSD-L25	
公称通径 mm		15		25	
接管螺纹	P	M20×1.5	G1/2	M33×2	G1
	A	M20×1.5	G1/2	M33×2	G1
	O	M27×2	G1/2	M42×2	G1 1/2
工作压力范围（MPa）		0.3-0.8			
介质温度（℃）		0-50			
环境温度（℃）		-5-50			
换向时间(sesc)		≤0.05		≤0.07	
有效截面积 S 值(mm²)	P-A	≥30		≥90	
	A-O	≥120		≥360	

外形尺寸

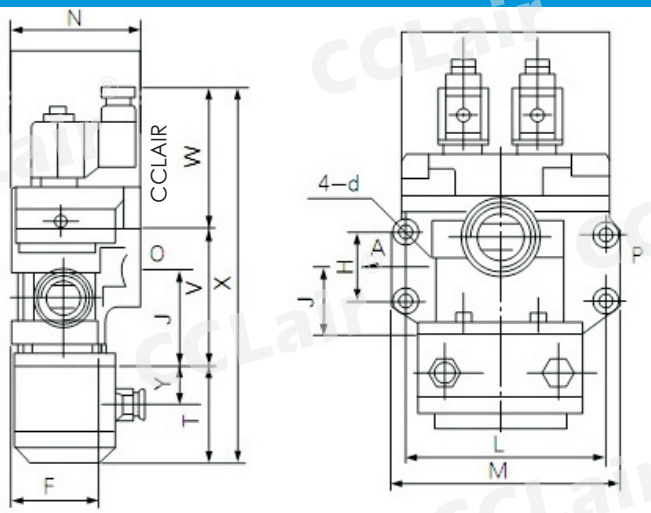

型号	P	A	O	d	E	F	H	J	L	M	N	T	U	V	W	X
K23JSD-L15	M20×1.5 G1/2	M20×1.5 G1/2	M27×2 G3/4	7	155	60	41	41	135	155	90	72	58.5	82	110	265
K23JSD-L25	M33×2 G1	M33×2 G1	M42×2 G1 1/4	9	155	68	52	51	149	169	100	72	72.5	101	110	284

版权所有,侵权必究

K25D(K)2H系列滑柱式换向阀(二位五通)

气控型

防爆型

电控型(圆头)

电控型(方头)

符号

K25D2H-□

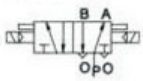

K25K2H-□

订购码

K25	D2H	—	8	M	GB	Q
系列代码	动作方式		接管口径	公制	防爆	圆头
K系列二位五通 滑柱式气控换向阀	D2H:双电控 K2H:双气控		6 (G1/8") 8(G1/4") 10(G3/8") 15(G1/2") 20(G3/4") 25(G1") 32(G1 1/4") 40(G1 1/2") 50(G2")	M10x1 M12x1.25 M16x1.5 M20x1.5 M27x2 M33x2 M42x2 M48x2 M60x2	GB:防爆 空白:普通	Q:圆头 空白:方头

技术参数

型号	K25D2H-6 K25K2H-6	K25D2H-8 K25K2H-8	K25D2H-10 K25K2H-10	K25D2H-15 K25K2H-15	K25D2H-20 K25K2H-20	K25D2H-25 K25K2H-25
公称通径 mm	6	8	10	15	20	25
工作压力 Mpa	0.15~0.8					
泄漏量 Nul/min	≤10		≤25		≤50	
换向时间 ms	≤0.04		≤0.06		≤0.1	
切换频率 Hz	≥10		≥8		≥5	
工作温度℃	-10~55					
工作介质	经净化、含有润滑油的压缩空气					
介质温度℃	-5~50					
S 值 mm²	10	20	40	60	120	190
电压 v	AC:220,110,36; DC:24,12(电压波动允许为额定电压的+10%~-15%)气控:无本项参数					
寿命万次	≥150					

外形尺寸

K25D2H-□

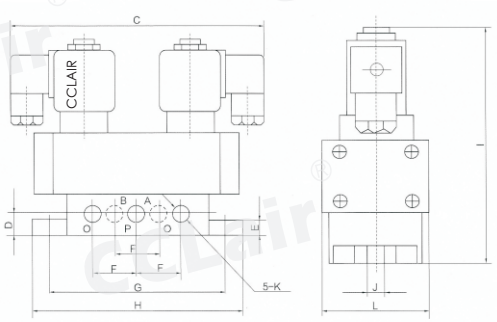

型号	接管螺纹 K	C	D	E	F	G	H	I	J	L
K25D2H-6 K25K 2H-6	6:G1/8(M10*1)	160	14	10	28	112	130	130	9	56
K25D2H-8 K25K2H-8	8:G1/4(M12*1.25)									
K25D2H-10 K25K2H-10	10:G3/8(M16*1.5)	171	19	14	38	146	164	165	9	74
K25D2H-15 K25K2H-15	15:G1/2(M20*1.5)									
K25D2H-20 K25K2H-20	20:G3/4(M27*2)	230	25	15	60	202	234	210	11	112
K25D2H-25 K25K2H-25	25:G1(M33*2)									
K25D2H-32 K25K2H-32	32:G11/4(M42*2)	360	46	18	96	303	340	260	13	166
K25D2H-40 K25K2H-40	40:G11/2(M48*2)									
K25D2H-50 K25K2H-50	50:G2(M60*2)									

版权所有,侵权必究

K25D(K)H系列滑柱式换向阀(二位五通)

气控型

防爆型

电控型(圆头)

电控型(方头)

符号

K25DH-

K25KH-

订购码

K25	DH	—	8	M	GB	Q
系列代码	动作方式		接管口径	公制	防爆	圆头
K 系列二位五通滑柱式气控换向阀	DH:单电控 KH:单气控		6 (G1/8") 8(G1/4") 10(G3/8") 15(G1/2") 20(G3/4") 25(G1") 32(G1 1/4") 40(G1 1/2") 50(G2")	M10x1 M12x1.25 M16x1.5 M20x1.5 M27x2 M33x2 M42x2 M48x2 M60x2	GB:防爆 空白:普通	Q:圆头 空白:方头

技术参数

型号	K25DH-6 K25KH-6	K25DH-8 K25KH-8	K25DH-10 K25KH-10	K25DH-15 K25KH-15	K25DH-20 K25KH-20	K25DH-25 K25KH-25
公称通径 mm	6	8	10	15	20	25
工作压力 Mpa	0.15~0.8					
泄漏量 Nul/min	≤10		≤25		≤50	
换向时间 ms	≤0.04		≤0.06		≤0.1	
切换频率 Hz	≥10		≥8		≥5	
工作温度℃	-10~55					
工作介质	经净化、含有润滑油的压缩空气					
介质温度℃	-5~50					
S 值 mm²	10	20	40	60	120	190
电压 v	AC:220,110,36; DC:24、12(电压波动允许为额定电压的+10%~-15%)气控:无本项参数					
寿命万次	≥150					

外形尺寸

K25DH-□

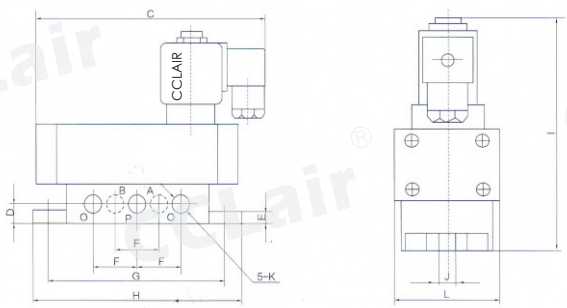

型号	接管螺纹 K	C	D	E	F	G	H	I	J	L
K25DH-6 K25KH-6	6:G1/8(M10*1)	145	14	10	28	112	130	130	9	56
K25DH-8 K25KH-8	8:G1/4(M12*1.25)									
K25DH-10 K25KH-10	10:G3/8(M16*1.5)	163	19	14	38	146	164	165	9	74
K25DH-15 K25KH-15	15:G1/2(M20*1.5)									
K25DH-20 K25KH-20	20:G3/4(M27*2)	241	25	15	60	202	234	210	11	112
K25DH-25 K25KH-25	25:G1(M33*2)									
K25DH-32 K25KH-32	32:G11/4(M42*2)	360	46	18	96	303	340	260	13	166
K25DH-40 K25KH-40	40:G11/2(M48*2)									
K25DH-50 K25KH-50	50:G2(M60*2)									

版权所有,侵权必究

K35D2系列滑柱式换向阀(三位五通)

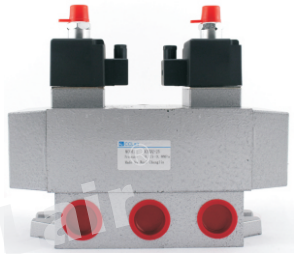

符号

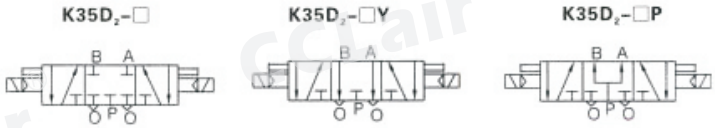

订购码

K35	D2	—	8	M	Y
系列代码	动作方式		接管口径	公制	中间状态
K系列三位五通 滑柱式气控换向阀	D2:双电控		6:G1/8" 8:G1/4" 10:G3/8" 15:G1/2" 20:G3/4" 25:G1"	M10x1 M12x1.25 M16x1.5 M20x1.5 M27x2 M33x2	空白:中封式 Y:中泄式 P:中压式

技术参数

型号	K35D2-6 K35D2-6Y K35D2-6P	K35D2-8 K35D2-8Y K35D2-8P	K35D2-10 K35D2-10Y K35D2-10P	K35D2-15 K35D2-15Y K35D2-15P	K35D2-20 K35D2-20Y K35D2-20P	K35D2-25 K35D2-25Y K35D2-25P
公称通径 mm	6	8	10	15	20	25
工作压力 Mpa	0.2-0.8					
泄漏量 Nul/min	50		120		250	
换向时间 ms	≤0.06		≤0.08		≤0.12	
切换频率 Hz	≥8		≥6		≥4	
工作温度℃	-5-50					
介质温度℃	-5-50					
S值 mm²	10	20	40	60	120	190
电压 v	AC:220, 110, 36; DC:24, 12(电压波动允许为额定电压的+10%~-15%)气控:无本项参数					
控制压力 Mpa	≥150					
电磁先导阀公称通径	1.2		2		3	

外形尺寸

K35D2-□

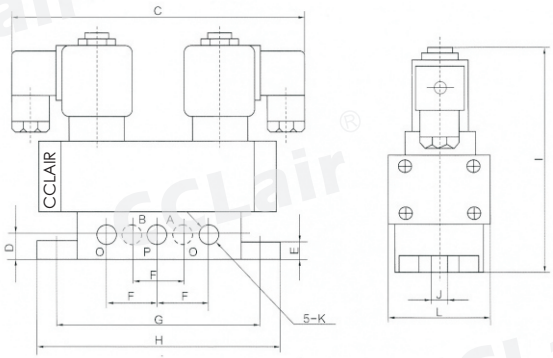

型号	接管螺纹 K	C	D	E	F	G	H	I	J	L
K35D2-6	6:G1/8(M10*1)	153	14	10	28	112	130	130	9	56
K35D2-8	8:G1/4(M12*1.25)									
K35D2-10	10:G3/8(M16*1.5)	184	19	14	38	143	164	159	9	74
K35D2-15	15:G1/2(M20*1.5)									
K35D2-20	20:G3/4(M27*2)	254	25	15	60	202	234	229	11	112
K35D2-25	25:G1(M33*2)									

版权所有,侵权必究

Q24DH系列滑柱式换向阀

圆头型

方头型

符号

订购码

Q24	DH	—	8	M	Q
系列代码	控制方式		接管口径	公制	圆头
Q系列二位四通滑柱式气控换向阀	DH:单电控		6:G1/8" 8:G1/4" 10:G3/8" 15:G1/2	M10x1 M12x1.25 M16x1.5 M20x1.5	Q:圆头 空白:方头

技术参数

型号	Q24DH-6 Q24DH-6Q	Q24DH-8 Q24DH-8Q	Q24DH-10 Q24DH-10Q	Q24DH-15 Q24DH-15Q
公称通径 mm	6	8	10	15
工作压力 Mpa	0.2~0.8			
换向时间 ms	0.1			
环境温度℃	-10~55			
介质温度℃	0~55			
电压 v	AC:220,110,36; DC:24,12(电压波动允许为额定电压的+10%~ -15%)气控:无本项参数			
寿命万次	≥150			

外形尺寸

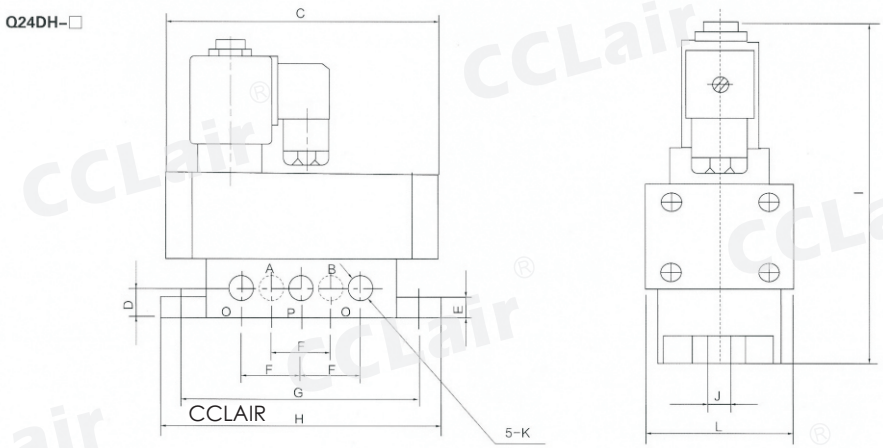

型号	接管螺纹 K	C	D	E	F	G	H	I	J	L
Q24DH-6	G1/8	129	12	10	24	94	115	126	9	50
Q24DH-8	G1/4									
Q24DH-10	G3/8	164	17	12	36	132	156	160	9	60
Q24DH-15	G1/2									
Q24DH-6Q	G1/8	133	12	10	24	94	115	131	9	50
Q24DH-8Q	G1/4									
Q24DH-10Q	G3/8	176	17	12	36	132	156	153	9	60
Q24DH-15Q	G1/2									

版权所有,侵权必究

Q24D2H系列滑柱式换向阀

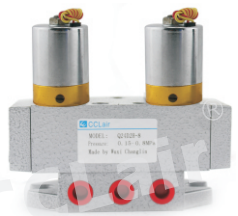

圆头型

方头型

符号

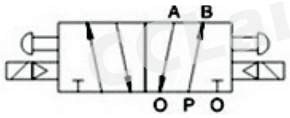

订购码

Q24	D2H	—	8	M	Q
系列代码	控制方式		接管口径	公制	圆头
Q系列二位四通滑柱式气控换向阀	D2H:双电控		6 :G1/8" 8:1/4" 10:G3/8" 15:G1/2"	M10x1 M12x1.25 M16x1.5 M20x1.5	Q:圆头 空白:方头

技术参数

型号	Q24D2H-6 Q24D2H-6Q	Q24D2H-8 Q24D2H-8Q	Q24D2H-10 Q24D2H-10Q	Q24D2H-15 Q24D2H-15Q
公称通径 mm	6	8	10	15
工作压力 Mpa	0.2~0.8			
换向时间 ms	0.1			
环境温度℃	-10~55			
介质温度℃	0~55			
电压 v	AC:220,110,36; DC:24,12(电压波动允许为额定电压的+10%~ -15%)气控:无本项参数			
寿命万次	≥150			

外形尺寸

Q24D2H-□

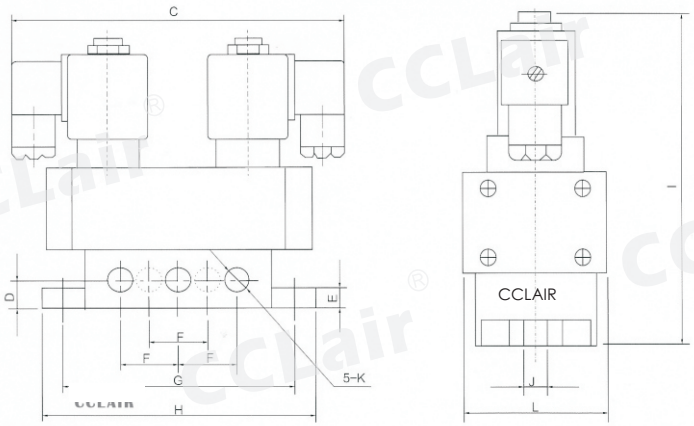

型号	接管螺纹K	C	D	E	F	G	H	I	J	L
Q24D2H-6	G1/8	161	12	10	24	94	115	126	9	50
Q24D2H-8	G1/4									
Q24D2H-10	G3/8	170	17	12	36	132	156	160	9	60
Q24D2H-15	G1/2									
Q24D2H-6Q	G1/8	133	12	10	24	94	115	131	9	50
Q24D2H-8Q	G1/4									
Q24D2H-10Q	G3/8	176	17	12	36	132	156	153	9	60
Q24D2H-15Q	G1/2									

版权所有,侵权必究

K23JD(Q)系列截止阀(联合设计型)

气控型　　电控型(圆头)　　电控型(方头)

符号

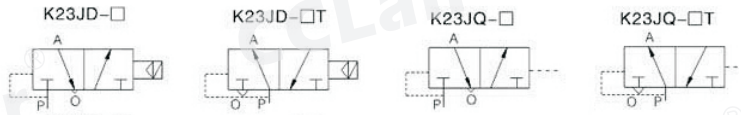

订购码

K23J	D	—	F	—	8	M	T	Q
系列代码	控制方式		连接方式		接管口径	公制	原始状态	圆头
K 系列二位三通截止式气控换向阀	D:单电控 Q:单气控		F:法兰式 空白:板接式		6:G1/8" 8:G1/4" 10:G3/8" 15:G1/2" 20:G3/4" 25:G1" 32:G1 1/4" 40:G1 1/2" 50:G2"	M10*1 M12*1.25 M16*1.5 M20*1.5 M27*2 M33*2 M42*2 M48*2 M60*2	空白:常闭 T:常通	Q:圆头 空白:方头

技术参数

型号	K23JD-6(T) K23JQ-6(T)	K23JD-8(T) K23JQ-8(T)	K23JD-10(T) K23JQ-10(T)	K23JD-15(T) K23JQ-15(T)	K23JD-20(T) K23JQ-20(T)	K23JD-25(T) K23JQ-25(T)	K23JD-F32(T) K23JQ-F32(T)	K23JD-F40(T) K23JQ-F40(T)	K23JD-F50(T) K23JQ-F50(T)
公称通径 mm	6	8	10	15	20	25	32	40	50
工作压力范围 MPa	0.15～0.8								
泄漏量 Nml/min	≤10	≤10	≤25	≤25	≤50	≤50	≤70	≤70	≤70
换向时间 S	≤0.04	≤0.04	≤0.06	≤0.06	≤0.1	≤0.1	≤0.15	≤0.15	≤0.2
切换频率 Hz	≥10	≥10	≥8	≥8	≥4	≥4	≥3	≥3	≥2
工作温度℃	—10～55								
介质温度℃	—5～50								
S 值 mm²	≥10	≥20	≥40	≥60	≥120	≥190	≥300	≥400	≥500
电压 V	AC：220，110，36；DC：24,12(电压波动允许为额定电压的+10%～—15%)气控：无本项参数								
寿命万次	≥150								

外形尺寸

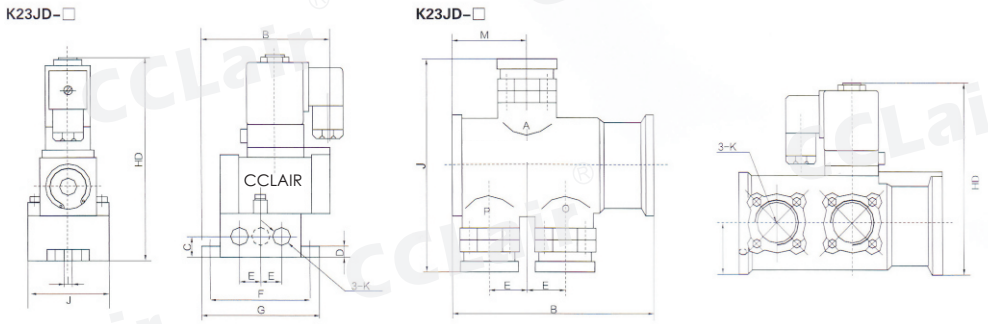

型号	接管螺纹 K	B	C	D	E	F	G	HD	HQ	I	J	M	L
K23JD-6(T),K23JQ-6(T)	G1/8(M10×1)	90	14	7	14	68	80	134	91	7	56	~	G1/8
K23JD-8(T),K23JQ-8(T)	G1/4(M12×1.25)												
K23JD-10(T),K23JQ-10(T)	G3/8(M16×1.5)	125	19	10	19	86	100	155	111	7	64	~	
K23JD-15(T),K23JQ-15(T)	G1/2(M20×1.5)												
K23JD-20(T),K23JQ-20(T)	G3/4(M27×2)	180	30	12	30	130	162	218	149	11	100	~	
K23JD-25(T),K23JQ-25(T)	G1(M33×2)												
K23JD-F32(T),K23JQ-F32(T)	G1/4(M42×2)	215	52.5	~	40	~	~	197	130.5	~	218	80	
K23JD-F40(T),K23JQ-F40(T)	G1/2(M48×2)												
K23JD-F50(T),K23JQ-F50(T)	G2(M60×2)	265	56	~	45	~	~	222	155	~	258	101	

版权所有,侵权必究

K25JD(2)系列截止阀(联合设计型)

圆头型

方头型

符号

订购码

K25J	D	—	8	M	Q
系列代码	控制方式		接管口径	公制	圆头
K 系列二位五通截止式气控换向阀	D:单电控 D2:双电控		6:G1/8" 8:G1/4" 10:G3/8" 15:G1/2" 20:G3/4" 25:G1"	M10x1 M12x1.25 M16x1.5 M20x1.5 M27x2 M33x2	Q:圆头 空白:方头

技术参数

型号	K25JD-6 K25JD2-6	K25JD-8 K25JD2-8	K25JD-10 K25JD2-10	K25JD-15 K25JD2-15	K25JD-20 K25JD2-20	K25JD-25 K25JD2-25
公称通径 mm	6mm	8mm	10mm	15mm	20mm	25mm
工作压力范围 MPa	0.2 ~ 0.8					
泄漏量 Nml/min	≤10		≤25		≤50	
换向时间 ms	≤0.04		≤0.06		≤0.10	
切换频率 Hz	≥10		≥8		≥4	
工作温度 ℃	-5 ~ 55					
介质温度℃	-5 ~ 50					
S 值 mm^2	≥ 10	≥ 20	≥ 40	≥ 60	≥ 120	≥ 190
电压 V	AC：380，220，110,36V ；DC：220,110,24					
寿命万次	≥ 150					

外形尺寸

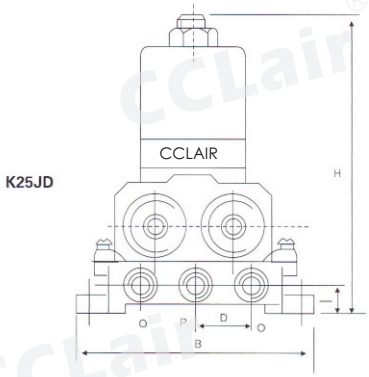

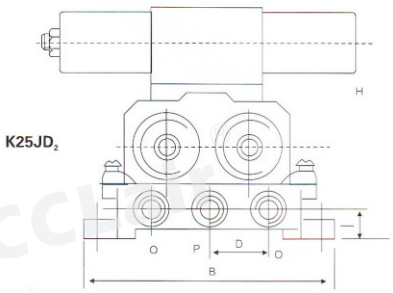

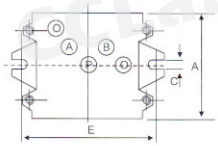

型号	接管螺纹 K	H	A	B	C	D	E	I
K25JD-6,K25JD2-6	G1/8(M10×1)	<141	75	102	7	28	90	14
K25JD-8,K25JD2-8	G1/4(M12×1.25)							
K25JD-10,K25JD2-10	G1/8(M16×1.5)	<155	108	138	10	38	120	20
K25JD-15,K25JD2-15	G1/2(M20×1.5)							
K25JD2-20,K25JD2-20	G3/4(M27×2)	<207	160	208	13	60	180	30
K25JD2-25,K25JD2-25	G1(M33×2)							

版权所有,侵权必究

K23JK系列截止阀(联合设计型)

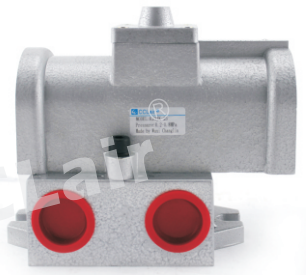

符号

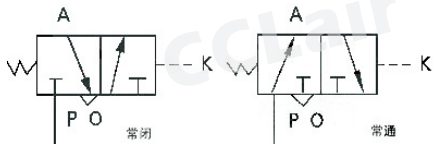

订购码

K23J	K	—	F	—	8	M	T
系列代码	控制方式		连接方式		接管口径	公制	原始状态
K 系列二位三通截止式气控换向阀	K:气控		F:法兰式 空白:板接式		6:G1/8") 8:G1/4" 10:G3/8" 15:G1/2" 20:G3/4" 25:G1" 32:G1 1/4" 40:G1 1/2" 50:G2"	M10x1 M12x1.25 M16x1.5 M20x1.5 M27x2 M33x2 M42x2 M48x2 M60x2	空白:常闭 T:常通

技术参数

型号	K23JK-6(T)	K23JK-8(T)	K23JK-10(T)	K23JK-15(T)	K23JK-20(T)	K23JK-25(T)	K23JK-F32(T)	K23JK-F40(T)	K23JK-F50(T)
公称通径 mm	6	8	10	15	20	25	32	40	50
工作压力范围 MPa	0.15~0.8								
泄漏量 Nml/min	≤10	≤10	≤25	≤25C	≤50	≤5 0	≤70	≤70C	≤70C
换向时间 ms	≤0.04	≤0.04	≤0.06	≤0.06	≤0.1	≤0.1	≤0.15	≤0.15	≤0.2
切换频率 Hz	≥10	≥10	≥8	≥8	≥4	≥4	≥3	≥3	≥2
工作温度℃	-10~55								
介质温度℃	-5~50								
S值mm^2	≥ 10	≥ 20	≥ 40	≥ 60	≥ 120	≥ 190	≥ 300	≥ 400	≥ 500mm²
电压 V	AC: 220 , 110 , 36 ; DC: 24,12(电压波动允许为额定电压的+10%~—15%) 气控 : 无本项参数								
寿命万次	≥ 150								

外形尺寸

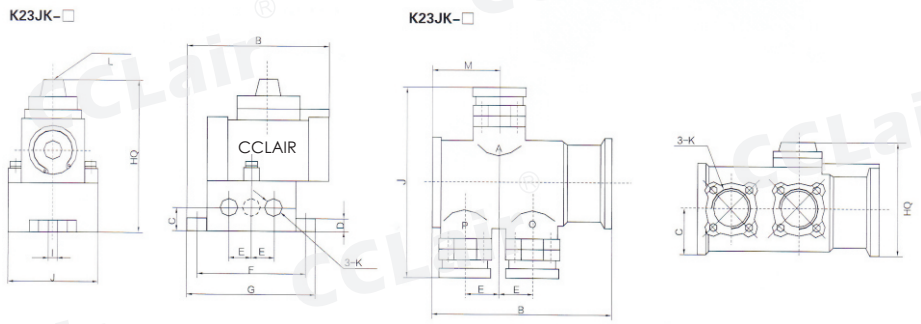

注：常通P0腔互换。

型号	接管螺纹 K	B	C	D	E	F	G	HD	HQ	I	J	M	L
K23JK-6(T)	G1/8(M10×1)	90	14	7	14	68	80	134	91	7	56	-	G1/8
K23JK-8(T)	G1/4(M12×1.25)												
K23JK-10(T)	G3/8(M16×1.5)	125	19	10	19	86	100	155	111	7	64	-	
K23JK-15(T)	G1/2(M20×1.5)												
K23JK-20(T)	G3/4(M27×2)	180	30	12	30	130	162	218	149	11	100	-	
K23JK-25(T)	G1(M33×2)												
K23JK-F32(T)	G1/4(M42×2)	215	52.5	-	40	-	-	197	130.5	-	218	80	
K23JK-F40(T)	G1/2(M48×2)												
K23JK-F50(T)	G2(M60×2)	265	56	-	45	-	-	222	155	-	258	101	

版权所有,侵权必究

K25JK系列截止阀(联合设计型)

单气控

双气控

符号

订购码

K25J	K	—	8
系列代码	控制方式		接管口径
K 系列二位五通截止式气动换向阀	K:单气控 K2:双气控		6:G1/8 8:G1/4 10:G3/8 15:G1/2 20:G3/4 25:G1

技术参数

型号	K25JK-6 K25JK2-6	K25JK-8 K25JK2-8	K25JK-10 K25JK2-10	K25JK-15 K25JK2-15	K25JK-20 K25JK2-20	K25JK-25 K25JK2-25
公称通径 mm	6	8	10	15	20	25
工作压力范围 MPa	0.2～0.8					
泄漏量 Nml/min	50≤0.06		100		200	
换向时间 ms	≥0.04		≤0.06		≤0.10	
切换频率 Hz	≥10		≥8		≥4	
工作温度℃	—10～55					
介质温度℃	—5～50					
S 值 mm²	≥10	≥20	≥35	≥60	≥120	≥190
电压 V	AC：380，220，110,36V；DC：220,110,24					
寿命万次	≥150					

外形尺寸

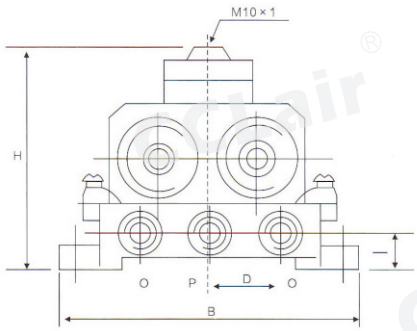

K25JK

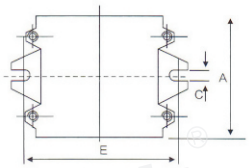

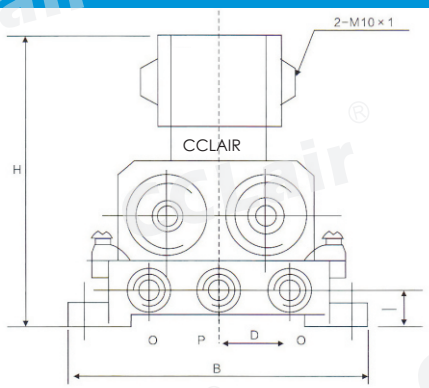

K25JK2

型号	接管螺纹 K	H	A	B	C	D	E	I
K25JK-6 K25JK2-6	G1/8(M10×1)	<141	75	102	7	28	90	14
K25JK-8 K25JK2-8	G1/4(M12×1.25)							
K25JK-10 K25JK2-10	G1/8(M16×1.5)	<155	108	138	10	38	120	20
K25JK-15 K25JK2-15	G1/2(M20×1.5)							
K25JK-20 K25JK2-20	G3/4(M27×2)	<207	160	208	13	60	180	30
K25JK-25 K25JK2-25	G1(M33×2)							

版权所有,侵权必究

263系列二位五通电磁阀

符号

单电控　　双电控

订购码

263	6	—	000	GB
系列代码	通径		控制方式	隔爆
二位五通 滑柱式电磁阀	6:6mm 7:12mm		000:单电　200:双电 050:单电　250:双电	GB:隔爆 空白:普通

技术参数

	2636000	2636200	2637050	2637250
控制方式	单电控	双电控	单电控	双电控
通径（mm）	6	6	12	12
接管	G1/4”	G1/4”	G1/2”	G1/2”
配用电磁线圈	0200，0201，0270，2071			
工作压力（ MPA ）	0. 20-1. 00			
Kv 值（m^3/h）	G1/4 ”		G1/2 ”	
工作电压	DC24V, DC110V, AC36V, AC110V, AC220 V			

外形尺寸

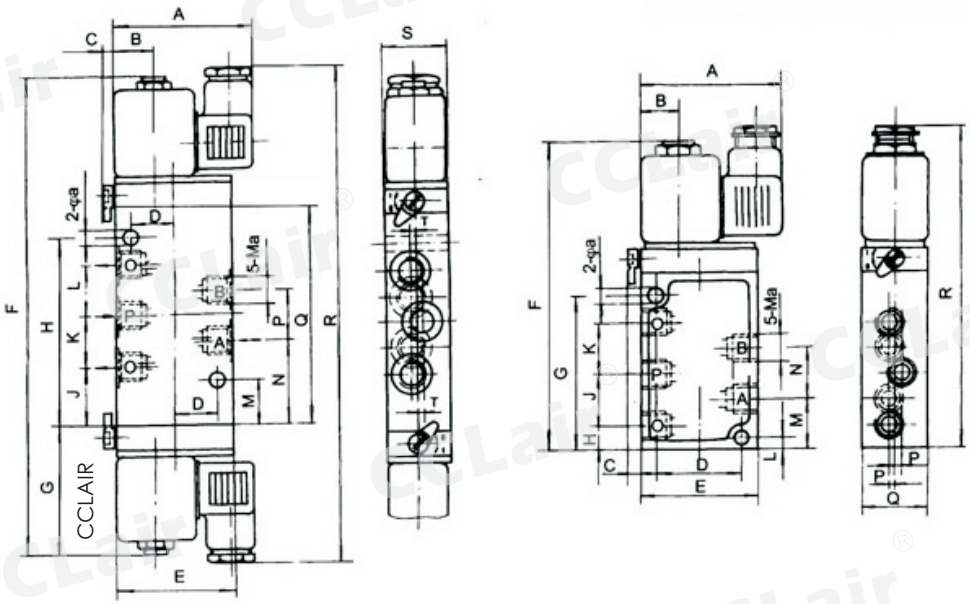

双电控　　单电控

型号	Ma	Φa	A	B	C	D	E	F	G	H	J	K	L	M	N	P	Q	R
2636000	G1/4 ”	7	68	18	5	40	55	145	72	11	24	24	5	23	24	2. 5	30	15
2637050	G1/2 ”					46	65	177	76	26. 5	33	33	30	46. 5	33	-	35	17
2636200	G1/4 ”					20	55	224	61	88	27	24	24	21	39	24	102	23
2637250	G1/2 ”					23	65	236		72	22. 5	33	30	26	42. 5	33	111	24

版权所有,侵权必究

2630系列二位四通电磁阀

单电型　　双电型

符号

单电控　　双电控

订购码

2630	60	0
系列代码	控制方式	排气式
二位四通 滑柱式电磁阀	60:单电 70:双电	0:直接排气式 1:底板引出排气式

技术参数

型号	型号	排气口结构	通径（mm）	接管	配用电磁线圈	工作压力（MPA）	Kv 值（m^3/h）
2630600	单电控	带消声	4	G1/8”	0110	0. 20-1. 00	≥ 0.4
2630700	双 电控	带消声			0111		

1. 排气口不可接节流阀
2. 工作电压:DC24V, DC110V, AC36V, AC110V, AC220V,更多详情请致电昌林销售部。

外形尺寸

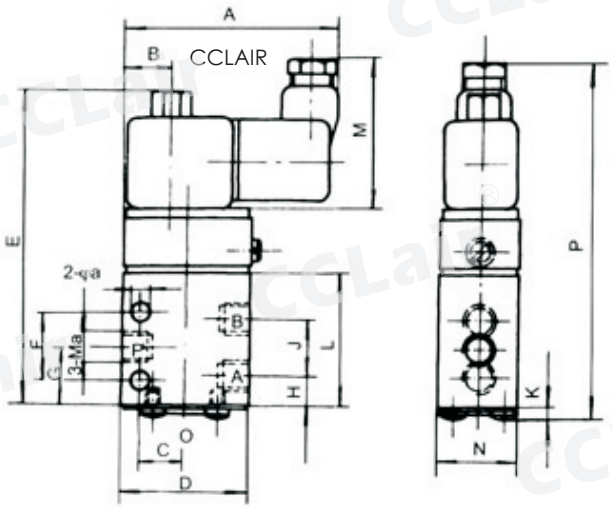

2030600 单电控

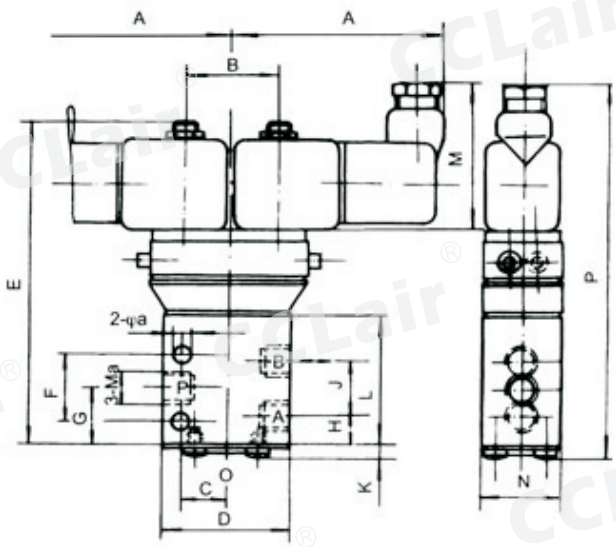

2030600 双电控

型号	Ma	φa	A	B	C	D	E	F	G	H	J	K	L	M	N	P
2630600	G1/8”	5. 5	66. 5	14	14	40	105	22	19	10	18	4. 2	43	48	25	116
2630700				29			104									122

版权所有,侵权必究

8020系列二位三通电磁阀

符号

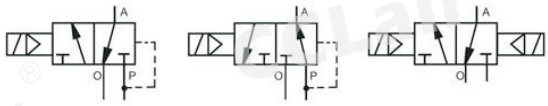

单电控　常断型　　单电控　常通型　　双电控

订购码

802	0	750
系列代码	控制方式	通径
二位三通 滑柱式电磁阀	0:单电 1:双电 2:常通	750:6mm 850:12mm 950:12mm

技术参数

	8020750	8020850	8022750	8022850	8021750	8021950
控制方式	单控常断式		单控常通式		双控式	
通径（mm）	6	12	6	12	6	12
接管	G1/4″	G1/2″	G1/4″	G1/2″	G1/4″	G1/2″
配用电磁线圈	0200，0201，0270，2071					
工作压力（Mpa）	0.20-1.00					
Kv 值（m^2/h）	≥1.2	≥3.0	≥1.2	≥3.0	≥1.2	≥3.0
工作电压	DC24V, DC110V, AC36V, AC110V, AC220V					

外形尺寸

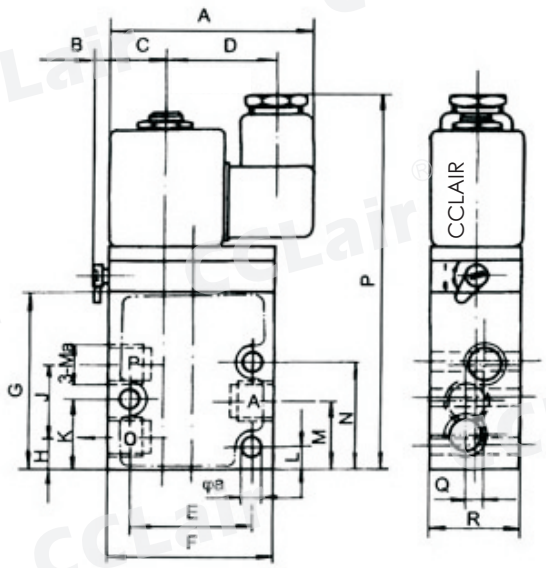

单电控

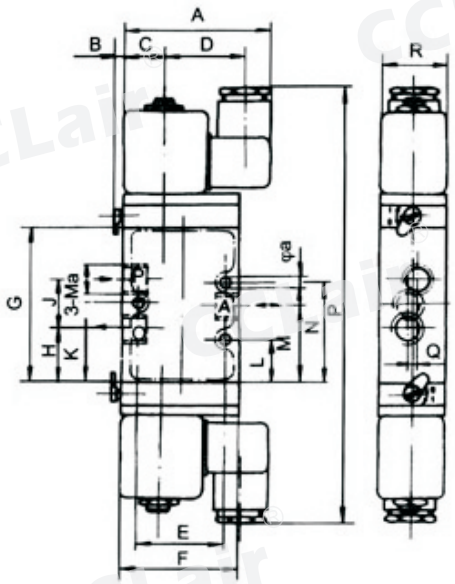

双电控

型号		Ma	φa	A	B	C	D	E	F	G	H	J	K	L	M	N	P	Q	R
8020750	8022750	G1/4″	3-5.5	68	5	18.5	36	41	55	59	11	24	24.5	7.5	23	34.5	123	5	30
8020850	8022850	G1/2″	2-7			23.5		46	65	87	29	33	77.5	31.5	50	-	151	-	35
8020750		G1/4″	3-5.5			18.5		41	55	74	25	24	38.5	21.5	37	48.5	202	5	30
8021950		G1/2″	2-7			23.5		46	65	83		33	73.5	27.5	44	-	211	-	35

版权所有,侵权必究

Q24JD(2)系列二位四通电磁阀(截止型)

双电型

单电型

符号

订购码

Q24J	D	—	6
系列代码	控制方式		通径
二位四通截止式	D:单电 D2:双电控		6, 8, 10, 15, 20, 25

技术参数

型号		通径	板座接管	工作电压	工作压力
单控式	双控式	(mm)		(V)	(MPa)
Q24JD-6	Q24JD2-6	6	M10*1	DC:6, 12, 24 AC:36 220 (50Hz)	0.20~0.80
Q24JD-8	Q24JD2-8	8	M14*1		
Q24JD-10	Q24JD2-10	10	M16*1		
Q24JD-15	Q24JD2-15	15	G1/2		
Q24JD-20	Q24JD2-20	20	G3/4		
Q24JD-25	Q24JD2-25	25	G1		

外形尺寸

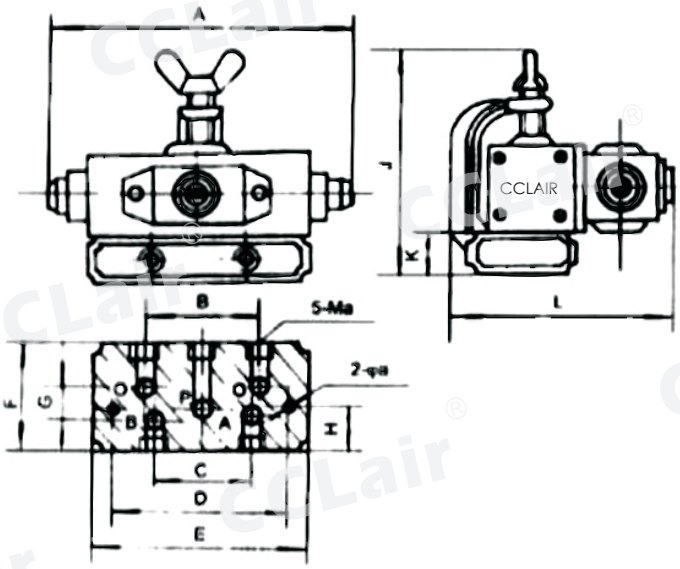

型号		Ma	φa	A	B	C	D	E	F	G	H	J	K	L
Q24JD-6	Q24JD2-6	M10*1	5	115 (单控) 112 (双控)	43	37	65	94	53	14	23	115	24	117
Q24JD-8	Q24JD2-8	M14*1												
Q24JD-10	Q24JD2-10	M16*1	6		61	47	88	114	56	15	22.5	130	30	117
Q24JD-15	Q24JD2-15	G1/2"			71	51	105	138	76	20	30	159	40	146
Q24JD-20	Q24JD2-20	G3/4"	7		83	65	126	163	88	26	35	174	45	160
Q24JD-25	Q24JD2-25	G1"			111	79	170	204	98	28	40	189	50	171

版权所有,侵权必究

Q23JD(2)系列二位三通电磁阀(截止型)

双电型

单电型

符号

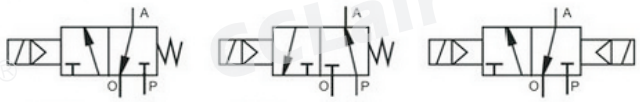

订购码

Q23J	D	—	6
系列代码	控制方式		通径
二位三通截止式	D:单电 D2:双电控		6, 8, 10, 15, 20, 25

技术参数

型号		通径	接管	工作电压	工作压力
常通常断式	双控式	(mm)		(V)	(MPa)
Q23JD-L6	Q23JD2-L6	6	M10*1	DC:6 ,12 ,24 AC:36, 220 (50HZ)	0.20 ~0.80
Q23JD-L8	Q23JD2-L8	8	M14*1		
Q23JD-L10	Q23JD2-L10	10	M16*1		
Q23JD-L15	Q23JD2-L15	15	G1/2"		
Q23JD-L20	Q23JD2-L20	20	G3/4"		
Q23JD-L25	Q23JD2-L25	25	G1"		

外形尺寸

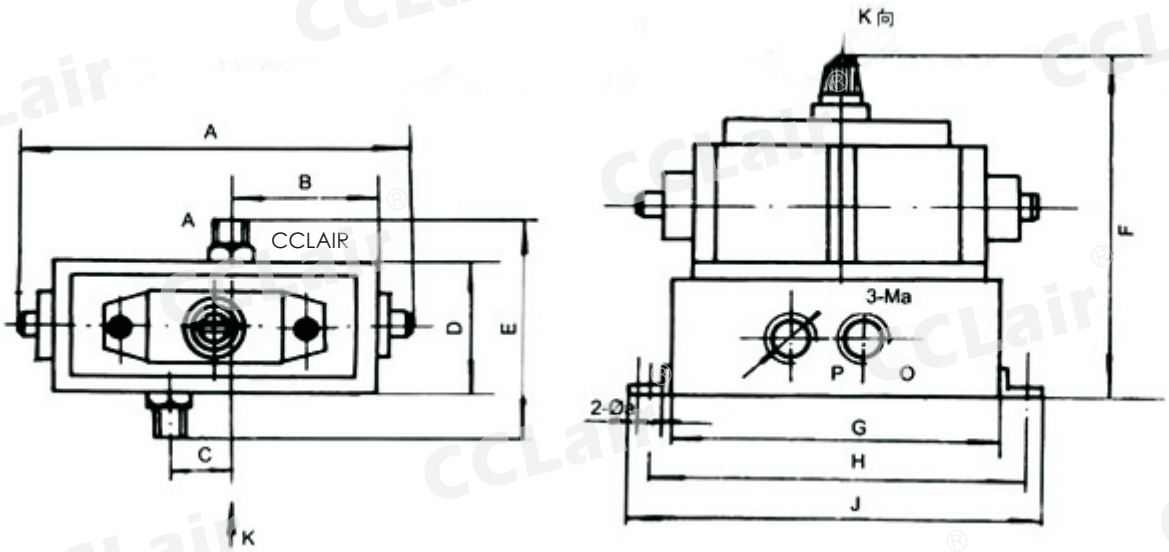

型号			Ma	Φa	A	B	C	D	E	F	G	H	J
Q23JD-L6	$Q_2$23JD-L6	Q23JD$_2$-L6	M10*1	5.5	115 (单控) 112 (双控)	36	19	40	94	140	85	105	115
Q23JD-L8	$Q_2$23JD-L8	Q23JD$_2$-L8	M14*1										
Q23JD-L10	$Q_2$23JD-L10	Q23JD$_2$-L10	M16*1			29	20.5	45	122	145	91	111	121
Q23JD-L15	$Q_2$23JD-L15	Q23JD$_2$-L15	G1/2"			26.5	27	60	115	160	103	123	133
Q23JD-L20	$Q_2$23JD-L20	Q23JD$_2$-L20	G3/4"	8.5		33	32.5	70	130	170	119	104	119
Q23JD-L25	$Q_2$23JD-L25	Q23JD$_2$-L25	G1"			37.5	41.5	80	152	180	148	136	148

版权所有,侵权必究

K23D系列二位三通微型电磁阀

板接式常闭型

板接式常通型

管接式常闭型

管接式常通型

符号

订购码

K	23	D	-	2	T	B
压缩空气阀	二位三通	电控		公称通径 见下表	T:常通 空白:常闭	B:板接式 L:管接式

技术参数

公称通径	1. 2	2	3
有效截面积S值(mm²)	0. 8	2	4
工作压力(MPa)	0-0. 8		
耐压(MPa)	1. 2		
换向时间	≤0. 03		
换向频率(HZ)	≥17		
泄漏量(mL/min)	≤10		
寿命(万次)	>500		
电压(V)	AC:380, 220, 110, 36, 24;DC220, 110, 48, 36, 24, 12		

外形尺寸

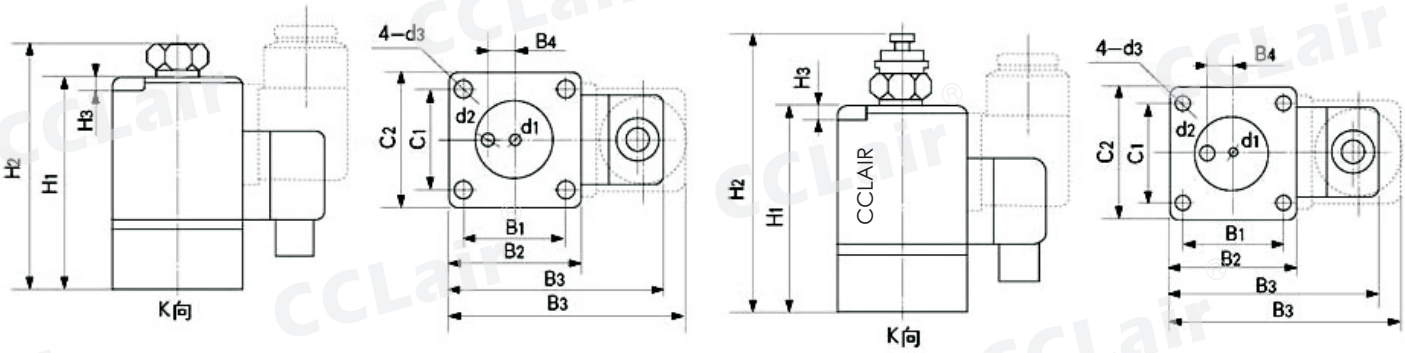

型号	H1	H1	H2	H2	H3	C1	C2	B1	B2	B3	B4	D1	D2	D3
K23D-1. 2-B	51	50	61. 5	70	4	24	32	24	32	55	5. 5	1. 2	1. 5	4
K23D-2-B	62	58	76	89	3. 2	30	40	30	40	64	8	2	2. 5	5
K23D-2-B	66	62	80	93		30	40	30	40	71	8	2	2. 5	5
K23D-3-B	73	65	86	99	5	38	50	38	50	72. 5	8	3	2. 5	5
K23D-1. 2-L	58	57	68. 5	77	4	24	32	24	32	55	接管螺纹	M8x1		4
K23D-2-L	70	69	84	100	3. 2	30	40	30	40	64		M10x1		
K23D-2-L	74	73	89	104		30	40	30	40	71				
K23D-3-L	79	73. 5	92	107	5	38	50	38	50	72. 5				

版权所有,侵权必究

Q22(3)XD系列微型电磁阀

符号

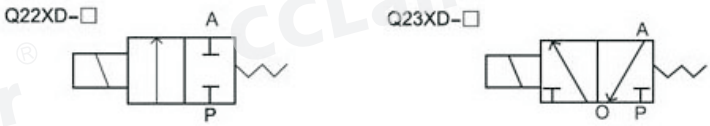

订购码

Q	22	X	D	-	L	2
气动元件	22:二位二通 23:二位三通	小型	电控		L:管接式 空白:板接式	通径 见下表

技术参数

型号	Q22XD-(L)1.2 Q23XD-(L)1.2	Q22XD-(L)2 Q23XD-(L)2	Q22XD-(L)3 Q23XD-(L)3
工作压力 Mpa	0-0.8		
环境温度 ℃	-10~55		
介质温度 ℃	-5~50		
换向时间 S	≤0.04		
寿命 万次	≥300		
电源电压 V	AC:220, 110, 36, 24　DC:110, 48, 36, 24, 12		

外形尺寸

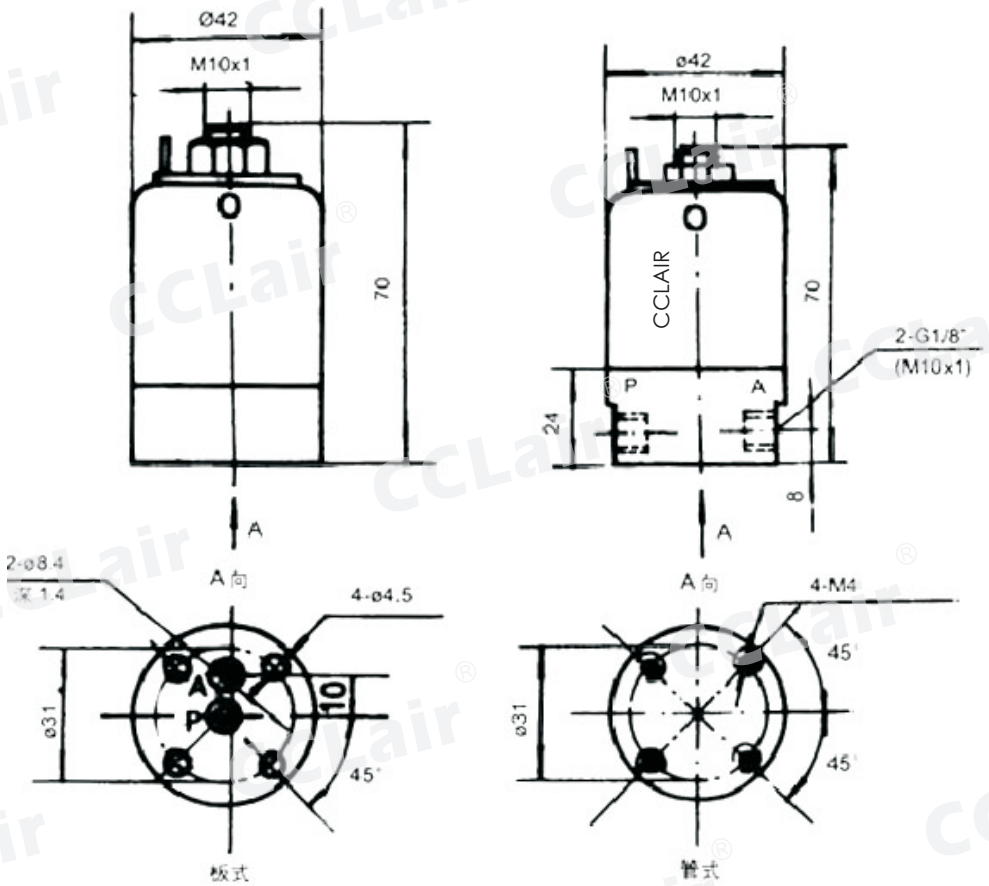

版权所有,侵权必究

QF1系列电控阀

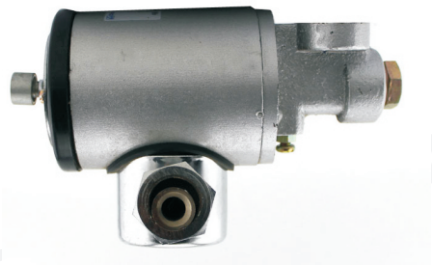

符号

订购码

QF1 - 22

电控阀

22:常闭
24:常开

技术参数

型号	QF1-22	QF1-24
通径	2	4
有效截面积S值	1.6	4
工作介质	洁净的压缩空气	
线圈封装形式	绝缘漆封灌	
额定电压	DC:220, 110, 50, 24	
工作压力	0.2-0.8	
连接方式	板接式	

技术参数

QF1-22

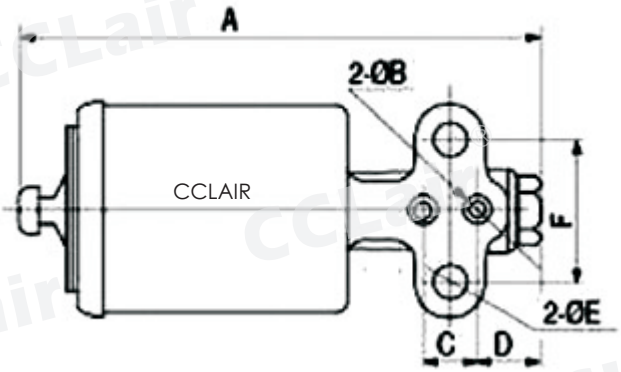

QF1-24

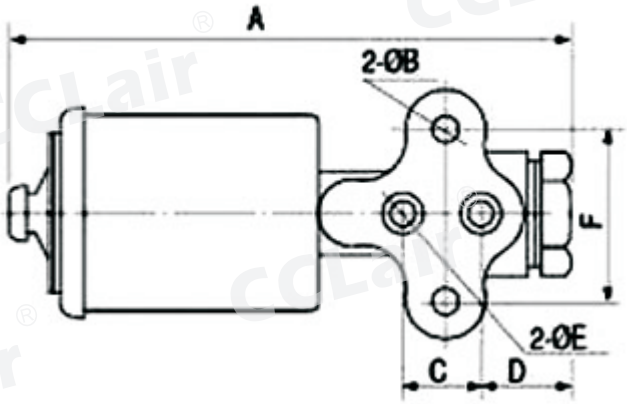

版权所有,侵权必究

K25D(K)2H系列滑柱式换向阀(二位五通)

气控型

防爆型

电控型(圆头)

电控型(方头)

符号

K25D2H-□

K25K2H-□

订购码

K25	D2H	—	8	M	GB	Q
系列代码	动作方式		接管口径	公制	防爆	圆头
K系列二位五通滑柱式气控换向阀	D2H:双电控 K2H:双气控		6 (G1/8") 8(G1/4") 10(G3/8") 15(G1/2") 20(G3/4") 25(G1") 32(G1 1/4") 40(G1 1/2") 50(G2")	M10x1 M12x1.25 M16x1.5 M20x1.5 M27x2 M33x2 M42x2 M48x2 M60x2	GB:防爆 空白:普通	Q:圆头 空白:方头

技术参数

型号	K25D2H-6 K25K2H-6	K25D2H-8 K25K2H-8	K25D2H-10 K25K2H-10	K25D2H-15 K25K2H-15	K25D2H-20 K25K2H-20	K25D2H-25 K25K2H-25
公称通径 mm	6	8	10	15	20	25
工作压力 Mpa	0.15~0.8					
泄漏量 Nul/min	≤10		≤25		≤50	
换向时间 ms	≤0.04		≤0.06		≤0.1	
切换频率 Hz	≥10		≥8		≥5	
工作温度℃	-10~55					
工作介质	经净化、含有润滑油的压缩空气					
介质温度℃	-5~50					
S 值 mm²	10	20	40	60	120	190
电压 v	AC:220,110,36; DC:24,12(电压波动允许为额定电压的+10%~-15%)气控:无本项参数					
寿命万次	≥150					

外形尺寸

K25D2H-□

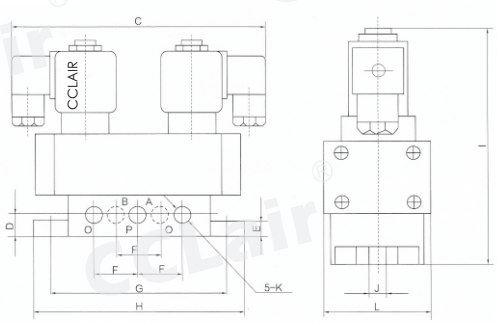

型号	接管螺纹 K	C	D	E	F	G	H	I	J	L
K25D2H-6 K25K 2H-6	6:G1/8(M10*1)	160	14	10	28	112	130	130	9	56
K25D2H-8 K25K2H-8	8:G1/4(M12*1.25)									
K25D2H-10 K25K2H-10	10:G3/8(M16*1.5)	171	19	14	38	146	164	165	9	74
K25D2H-15 K25K2H-15	15:G1/2(M20*1.5)									
K25D2H-20 K25K2H-20	20:G3/4(M27*2)	230	25	15	60	202	234	210	11	112
K25D2H-25 K25K2H-25	25:G1(M33*2)									
K25D2H-32 K25K2H-32	32:G11/4(M42*2)	360	46	18	96	303	340	260	13	166
K25D2H-40 K25K2H-40	40:G11/2(M48*2)									
K25D2H-50 K25K2H-50	50:G2(M60*2)									

版权所有,侵权必究

K25D(K)H系列滑柱式换向阀(二位五通)

气控型

防爆型

电控型(圆头)

电控型(方头)

符号

K25DH-

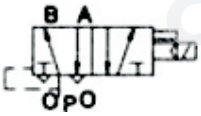

K25KH-

订购码

K25	DH	—	8	M	GB	Q
系列代码	动作方式		接管口径	公制	防爆	圆头
K 系列二位五通滑柱式气控换向阀	DH:单电控 KH:单气控		6 (G1/8") 8(G1/4") 10(G3/8") 15(G1/2") 20(G3/4") 25(G1") 32(G1 1/4") 40(G1 1/2") 50(G2")	M10x1 M12x1.25 M16x1.5 M20x1.5 M27x2 M33x2 M42x2 M48x2 M60x2	GB:防爆 空白:普通	Q:圆头 空白:方头

技术参数

型号	K25DH-6 K25KH-6	K25DH-8 K25KH-8	K25DH-10 K25KH-10	K25DH-15 K25KH-15	K25DH-20 K25KH-20	K25DH-25 K25KH-25
公称通径 mm	6	8	10	15	20	25
工作压力 Mpa	0.15~0.8					
泄漏量 Nul/min	≤10		≤25		≤50	
换向时间 ms	≤0.04		≤0.06		≤0.1	
切换频率 Hz	≥10		≥8		≥5	
工作温度℃	-10~55					
工作介质	经净化、含有润滑油的压缩空气					
介质温度℃	-5~50					
S 值 mm²	10	20	40	60	120	190
电压 v	AC:220,110,36; DC:24、12(电压波动允许为额定电压的+10%~-15%)气控:无本项参数					
寿命万次	≥150					

外形尺寸

K25DH-□

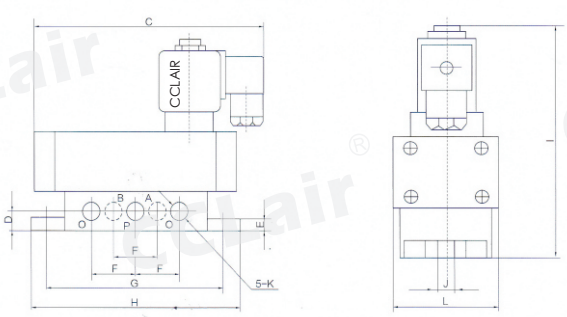

型号	接管螺纹 K	C	D	E	F	G	H	I	J	L
K25DH-6 K25KH-6	6:G1/8(M10*1)	145	14	10	28	112	130	130	9	56
K25DH-8 K25KH-8	8:G1/4(M12*1.25)									
K25DH-10 K25KH-10	10:G3/8(M16*1.5)	163	19	14	38	146	164	165	9	74
K25DH-15 K25KH-15	15:G1/2(M20*1.5)									
K25DH-20 K25KH-20	20:G3/4(M27*2)	241	25	15	60	202	234	210	11	112
K25DH-25 K25KH-25	25:G1(M33*2)									
K25DH-32 K25KH-32	32:G11/4(M42*2)	360	46	18	96	303	340	260	13	166
K25DH-40 K25KH-40	40:G11/2(M48*2)									
K25DH-50 K25KH-50	50:G2(M60*2)									

版权所有,侵权必究

K25D(Q)2系列滑柱式换向阀(二位五通)

气控型

防爆型

电控型(圆头)

电控型(方头)

符号

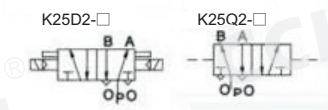

订购码

K25	D2	—	8	M	GB	Q
系列代码	动作方式		接管口径	公制	防爆	圆头
K系列二位五通滑柱式气控换向阀	D2:双电控 Q2:双气控		6 (G1/8") 8(G1/4") 10(G3/8") 15(G1/2") 20(G3/4") 25(G1") 32(G1 1/4") 40(G1 1/2") 50(G2")	M10x1 M12x1.25 M16x1.5 M20x1.5 M27x2 M33x2 M42x2 M48x2 M60x2	GB:防爆 空白:普通	Q:圆头 空白:方头

技术参数

型号	K25D2-6 K25Q2-6	K25D2-8 K25Q2-8	K25D2-10 K25Q2-10	K25D2-15 K25Q2-15	K25D2-20 K25Q2-20	K25D2-25 K25Q2-25
公称通径 mm	6	8	10	15	20	25
工作压力 Mpa	0.15~0.8					
泄漏量 Nul/min	≤10		≤25		≤50	
换向时间 ms	≤0.04		≤0.06		≤0.1	
切换频率 Hz	≥10		≥8		≥5	
工作温度℃	-10~55					
工作介质	经净化、含有润滑油的压缩空气					
介质温度℃	-5~50					
S 值 mm²	10	20	40	60	120	190
电压 v	AC:220,110,36; DC:24,12(电压波动允许为额定电压的+10%~-15%)气控:无本项参数					
寿命万次	≥150					

外形尺寸

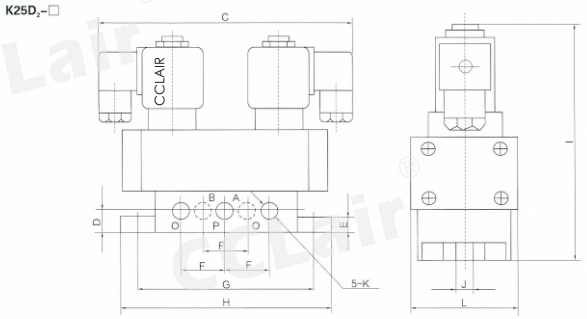

型号	接管螺纹 K	C	D	E	F	G	H	I	J	L
K25D2-6 K25Q2-6	6:G1/8(M10*1)	160	14	10	28	112	130	130	9	56
K25D2-8 K25Q2-8	8:G1/4(M12*1.25)									
K25D2-10 K25Q2-10	10:G3/8(M16*1.5)	171	19	14	38	146	164	165	9	74
K25D2-15 K25Q2-15	15:G1/2(M20*1.5)									
K25D2-20 K25Q2-20	20:G3/4(M27*2)	230	25	15	60	202	234	210	11	112
K25D2-25 K25Q2-25	25:G1(M33*2)									
K25D2-32 K25Q2-32	32:G11/4(M42*2)	360	46	18	96	303	340	260	13	166
K25D2-40 K25Q2-40	40:G11/2(M48*2)									
K25D2-50 K25Q2-50	50:G2(M60*2)									

版权所有,侵权必究

K25D(Q)系列滑柱式换向阀(二位五通)

气控型

防爆型

电控型(圆头)

电控型(方头)

符号

K25D-

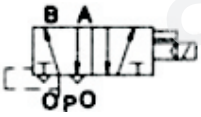

K25Q-

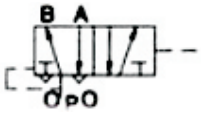

订购码

K25	D	—	8	M	GB	Q
系列代码	动作方式		接管口径	公制	防爆	圆头
K 系列二位五通滑柱式气控换向阀	D:单电控 Q:单气控		6 (G1/8") 8(G1/4") 10(G3/8") 15(G1/2") 20(G3/4") 25(G1") 32(G1 1/4") 40(G1 1/2") 50(G2")	M10x1 M12x1.25 M16x1.5 M20x1.5 M27x2 M33x2 M42x2 M48x2 M60x2	GB:防爆 空白:普通	Q:圆头 空白:方头

技术参数

型号	K25D-6 K25Q-6	K25D-8 K25Q-8	K25D-10 K25Q-10	K25D-15 K25Q-15	K25D-20 K25Q-20	K25D-25 K25Q-25
公称通径 mm	6	8	10	15	20	25
工作压力 Mpa	0.15~0.8					
泄漏量 Nul/min	≤10		≤25		≤50	
换向时间 ms	≤0.04		≤0.06		≤0.1	
切换频率 Hz	≥10		≥8		≥5	
工作温度℃	-10~55					
工作介质	经净化、含有润滑油的压缩空气					
介质温度℃	-5~50					
S 值 mm²	10	20	40	60	120	190
电压 v	AC:220,110,36; DC:24、12(电压波动允许为额定电压的+10%~-15%)气控:无本项参数					
寿命万次	≥150					

外形尺寸

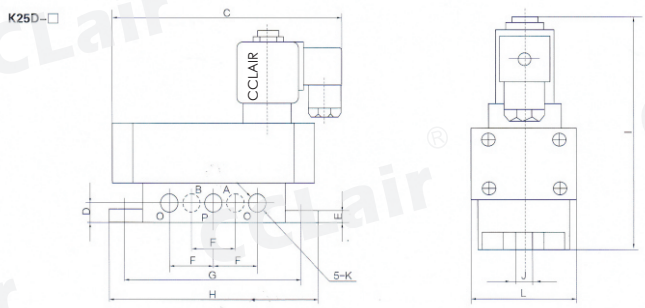

型号	接管螺纹 K	C	D	E	F	G	H	I	J	L
K25D-6 K25Q-6	6:G1/8(M10*1)	145	14	10	28	112	130	130	9	56
K25D-8 K25Q-8	8:G1/4(M12*1.25)									
K25D-10 K25Q-10	10:G3/8(M16*1.5)	163	19	14	38	146	164	165	9	74
K25D-15 K25Q-15	15:G1/2(M20*1.5)									
K25D-20 K25Q-20	20:G3/4(M27*2)	241	25	15	60	202	234	210	11	112
K25D-25 K25Q-25	25:G1(M33*2)									
K25D-32 K25Q-32	32:G11/4(M42*2)	360	46	18	96	303	340	260	13	166
K25D-40 K25Q-40	40:G11/2(M48*2)									
K25D-50 K25Q-50	50:G2(M60*2)									

版权所有,侵权必究

K23JD(K)系列截止阀(联合设计型)

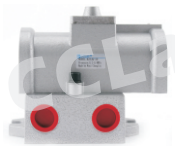
气控型

电控型(圆头)

电控型(方头)

符号

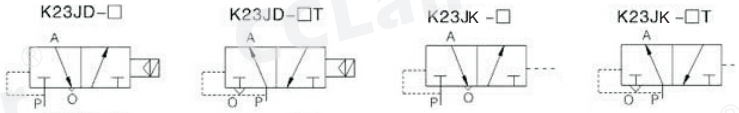

订购码

K23J — D — F — 8 — M — T — GB — Q

系列代码	控制方式	连接方式	接管口径	公制	原始状态	防爆	圆头
K 系列二位三通截止式气控换向阀	D:单电控 K:单气控	F:法兰式 空白:板接式	6:G1/8" 8:G1/4" 10:G3/8" 15:G1/2" 20:G3/4" 25:G1" 32:G1 1/4" 40:G1 1/2" 50:G2"	M10*1 M12*1.25 M16*1.5 M20*1.5 M27*2 M33*2 M42*2 M48*2 M60*2	空白:常闭 T:常通	GB:防爆 空白:普通	Q:圆头 空白:方头

技术参数

型号	K23JD-6(T) K23JK-6(T)	K23JD-8(T) K23JK-8(T)	K23JD-10(T) K23JK-10(T)	K23JD-15(T) K23JK-15(T)	K23JD-20(T) K23JK-20(T)	K23JD-25(T) K23JK-25(T)	K23JD-F32(T) K23JK-F32(T)	K23JD-F40(T) K23JK-F40(T)	K23JD-F50(T) K23JK-F50(T)
公称通径 mm	6	8	10	15	20	25	32	40	50
工作压力范围 MPa	0.15～0.8								
泄漏量 Nml/min	≤10	≤10	≤25	≤25	≤50	≤50	≤70	≤70	≤70
换向时间 S	≤0.04	≤0.04	≤0.06	≤0.06	≤0.1	≤0.1	≤0.15	≤0.15	≤0.2
切换频率 Hz	≥10	≥10	≥8	≥8	≥4	≥4	≥3	≥3	≥2
工作温度℃	—10～55								
介质温度℃	—5～50								
S 值 mm²	≥10	≥20	≥40	≥60	≥120	≥190	≥300	≥400	≥500
电压 V	AC：220，110，36；DC：24,12(电压波动允许为额定电压的+10%～—15%)气控：无本项参数								
寿命万次	≥150								

外形尺寸

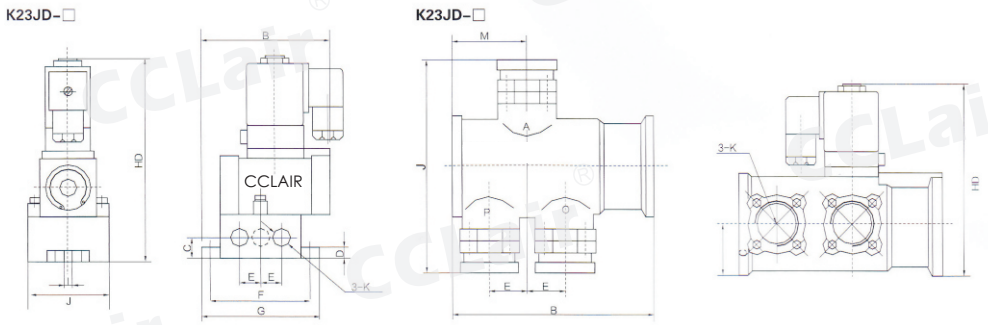

型号	接管螺纹 K	B	C	D	E	F	G	HD	HQ	I	J	M	L
K23JD-6(T),K23JK-6(T)	G1/8(M10×1)	90	14	7	14	68	80	134	91	7	56	~	G1/8
K23JD-8(T),K23JK-8(T)	G1/4(M12×1.25)												
K23JD-10(T),K23JK-10(T)	G3/8(M16×1.5)	125	19	10	19	86	100	155	111	7	64	~	
K23JD-15(T),K23JK-15(T)	G1/2(M20×1.5)												
K23JD-20(T),K23JK-20(T)	G3/4(M27×2)	180	30	12	30	130	162	218	149	11	100	~	
K23JD-25(T),K23JK-25(T)	G1(M33×2)												
K23JD-F32(T),K23JK-F32(T)	G1/4(M42×2)	215	52.5	~	40	~	~	197	130.5	~	218	80	
K23JD-F40(T),K23JK-F40(T)	G1/2(M48×2)												
K23JD-F50(T),K23JQ-F50(T)	G2(M60×2)	265	56	~	45	~	~	222	155	~	258	101	

版权所有,侵权必究

K23JQ系列截止阀(联合设计型)

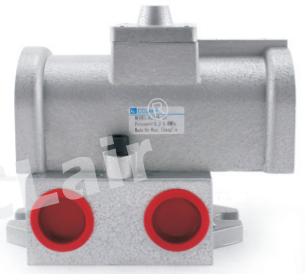

符号

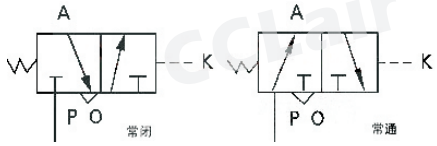

订购码

K23J	Q	—	F	—	8	M	T
系列代码	控制方式		连接方式		接管口径	公制	原始状态
K 系列二位三通截止式气控换向阀	Q:气控		F:法兰式 空白:板接式		6:G1/8") 8:G1/4" 10:G3/8" 15:G1/2" 20:G3/4" 25:G1" 32:G1 1/4" 40:G1 1/2" 50:G2"	M10x1 M12x1.25 M16x1.5 M20x1.5 M27x2 M33x2 M42x2 M48x2 M60x2	空白:常闭 T:常通

技术参数

型号	K23JQ-6(T)	K23JQ-8(T)	K23JQ-10(T)	K23JQ-15(T)	K23JQ-20(T)	K23JQ-25(T)	K23JQ-F32(T)	K23JQ-F40(T)	K23JQ-F50(T)
公称通径 mm	6	8	10	15	20	25	32	40	50
工作压力范围 MPa	0.15~0.8								
泄漏量 Nml/min	≤10	≤10	≤25	≤25C	≤50	≤5 0	≤70	≤70C	≤70C
换向时间 ms	≤0.04	≤0.04	≤0.06	≤0.06	≤0.1	≤0.1	≤0.15	≤0.15	≤0.2
切换频率 Hz	≥10	≥10	≥8	≥8	≥4	≥4	≥3	≥3	≥2
工作温度℃	-10~55								
介质温度℃	-5~50								
S值mm^2	≥ 10	≥ 20	≥ 40	≥ 60	≥ 120	≥ 190	≥ 300	≥ 400	≥ 500
电压 V	AC: 220 , 110 , 36 ; DC: 24,12(电压波动允许为额定电压的+10%~—15%) 气控 : 无本项参数								
寿命万次	≥ 150								

外形尺寸

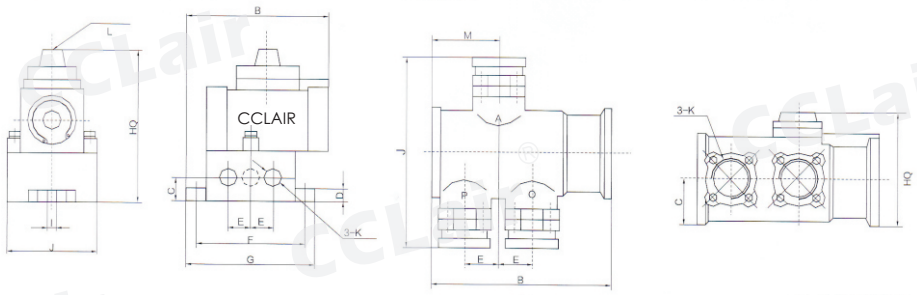

注：常通P0腔互换。

型号	接管螺纹 K	B	C	D	E	F	G	HD	HQ	I	J	M	L
K23JQ-6(T)	G1/8(M10×1)	90	14	7	14	68	80	134	91	7	56	-	G1/8
K23JQ-8(T)	G1/4(M12×1.25)												
K23JQ-10(T)	G3/8(M16×1.5)	125	19	10	19	86	100	155	111	7	64	-	
K23JQ-15(T)	G1/2(M20×1.5)												
K23JQ-20(T)	G3/4(M27×2)	180	30	12	30	130	162	218	149	11	100	-	
K23JQ-25(T)	G1(M33×2)												
K23JQ-F32(T)	G1/4(M42×2)	215	52.5	-	40	-	-	197	130.5	-	218	80	
K23JQ-F40(T)	G1/2(M48×2)												
K23JQ-F50(T)	G2(M60×2)	265	56	-	45	-	-	222	155	-	258	101	

版权所有,侵权必究

K25JQ系列截止阀(联合设计型)

符号

K25JQ-□　　K25JQ2-□

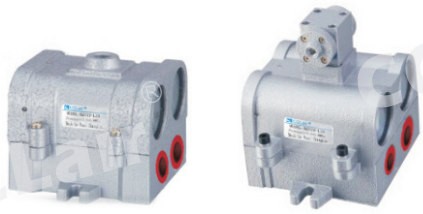

单气控　　双气控

订购码

K25J — Q — 8

- K25J：系列代码
  K 系列二位五通截止式气动换向阀
- Q：控制方式
  Q:单气控
  Q2:双气控
- 8：接管口径
  6:G1/8
  8:G1/4
  10:G3/8
  15:G1/2
  20:G3/4
  25:G1

技术参数

型号	K25JQ-6 K25JQ$_2$-6	K25JQ-8 K25JQ$_2$-8	K25JQ-10 K25JQ$_2$-10	K25JQ-15 K25JQ$_2$-15	K25JQ-20 K25JQ$_2$-20	K25JQ-25 K25JQ$_2$-25
公称通径 mm	6	8	10	15	20	25
工作压力范围 MPa	0.2～0.8					
泄漏量 Nml/min	50≤0.06		100		200	
换向时间 ms	≥0.04		≤0.06		≤0.10	
切换频率 Hz	≥10		≥8		≥4	
工作温度℃	—10～55					
介质温度℃	—5～50					
S 值 mm²	≥10	≥20	≥35	≥60	≥120	≥190
电压 V	AC：380，220，110,36V；DC：220,110,24					
寿命万次	≥150					

外形尺寸

K23JQ

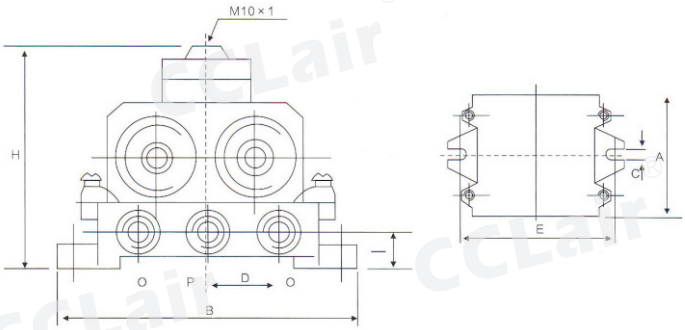

K23JQ2

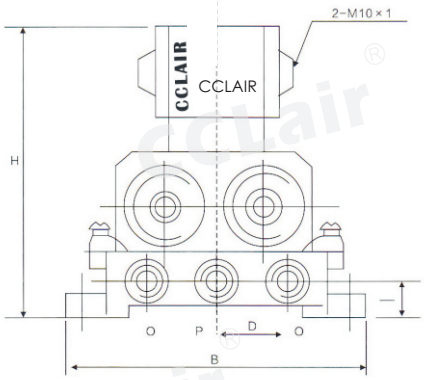

					C			I
K25JQ-6　K25JQ2-6	G1/8(M10×1)	<141	75	102	7	28	90	14
K25JQ-8　K25JQ2-8	G1/4(M12×1.25)							
K25JQ-10　K25JQ2-10	G1/8(M16×1.5)	<155	108	138	10	38	120	20
K25JQ-15　K25JQ2-15	G1/2(M20×1.5)							
K25JQ-20　K25JQ2-20	G3/4(M27×2)	<207	160	208	13	60	180	30
K25JQ-25　K25JQ2-25	G1(M33×2)							

版权所有,侵权必究

专注、专业、创新，是我们的理念

Dedicated professional,innovation is our idea

全国加盟热线：400-6770-998

CCLair®

无锡市昌林自动化科技有限公司

Wuxi Chang Lin Automation Technology Co., Ltd.

生产基地Factory Add：象阳工业园区万里路

营销Add：无锡市兴源北路818号A座3001

销售Tel ：400-6770-998

传真Fax ：+86 510-82306771

企业QQ ：4006770998

网址Web: http://www.110055.net

E-mail ：4006770998@b.qq.com

邮编P.C ：214005