Misensor Tech (Shanghai) Co., Ltd
Add:No.25 Hangming Road Hangtou Town,
Pudong new district, Shanghai
TEL:021- 60976200 FAX:021-60976212
Http://www.Misensor.cn
E-mail: Postmaster@misening.com

[外形尺寸] Outline Demension

[操作特征] Operating Characteristics

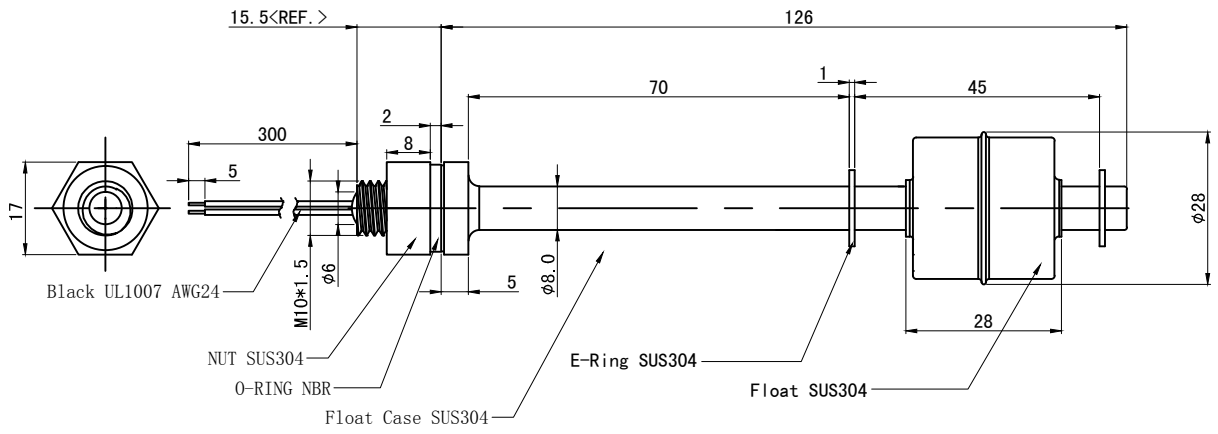

开关参数 Switch Characteristic

1.最大接点容量 Max Contact Rating	10W
2.最大开关电压 Max Switch Voltage	DC200V
3.最小击穿电压 Min Breakdown Voltage	DC250V
4.最大开关电流 Max Switch Current	0.35A
5.最大负载电流 Max Carry Current	0.56A

性能参数 Physical Characteristic

1.耐冲击性 Min Shock:	30G
2.耐振动性 Min Vibration:	30G(10~50Hz)
3.使用温度范围 Temp.Rating:	-30~100℃
4.热冲击性 Heat Shock:	-40~120℃

备注 Remark:	设计 Designed by	Gu Rui Nian	品名 TITLE	
RoHS	审查 Checked by	Xu Deng Kui	液位开关 Level Switch	
	批准 Approved by	Xu Tao	产品型号 P/N	版本 Version: V1.0
	日期 Date	2011.08.31	LS10-1A	页次 Page: 1/1