MOD. P530

Sensore elettromagnetico montaggio laterale
Electromagnetic level sensor lateral fixing

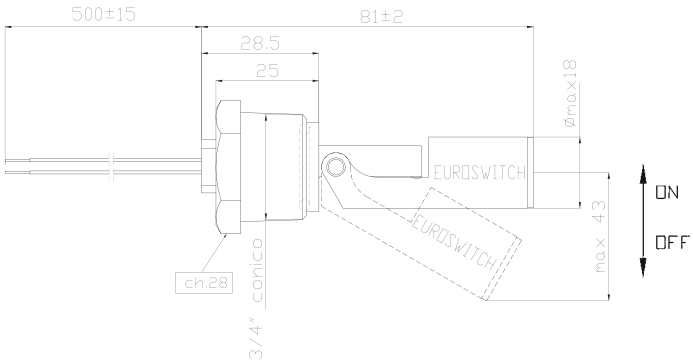

• Impiego	P530AH Acqua
	P530F8 Oli minerali - Gasolio - Benzina
• Fissaggio	3/4" Gas conico ottone
• Stelo	P530AH Polipropilene
	P530F8 Nylon
• Galleggiante	P530AH Polipropilene P530F8 Nylon
• Uscita cablaggio	500 mm PVC
• Tipo contatto	Reed N.A./N.C. (SPDT)
• Max pot. commut.	40 W (3 W SPDT)
• Max corrente commut.	1 A (0,25 A SPDT)
• Max tensione commut.	50 V*
• Tipo di azionamento	1B
• Situazione di polluzione	normale
• Peso specif. liquido	> 0,85
• Temp. di funzionamento	-10°C / +80°C
• Peso	~ gr 90

• Use	*P530AH Water*
	P530F8 Mineral Oils - Diesel fuel - Petrol
• Fixing	*3/4" Gas conical Brass*
• Stem	*P530AH Polypropilene*
	P530F8 Nylon
• Float	*P530AH Polypropilene P530F8 Nylon*
• Wiring output	*500 mm PVC*
• Type of contact	*Reed N.O./ N.C. (SPDT)*
• Max switch. capacity	*40 W (3 W SPDT)*
• Max switch. current	*1 A (0,25 A SPDT)*
• Max switch. voltage	*50 V**
• Action type	*1B*
• Pollution situation	*normal*
• Fluid specific weight	*> 0,85*
• Working temperature	*-10°C / +80°C*
• Weight	*~ gr 90*

Codice - *Part Number*

	NERO BLACK — NERO BLACK	ARANCIONE ORANGE — C — NC MARRONE/BROWN, NO BIANCO/WHITE
Polipropilene	P530AH - 100	P530AH - 500
Nylon	P530F8 - 100	P530F8 - 500
	Per passare da N.C. a N.A. è sufficiente capovolgere il sensore *The contact can be converted from N.C. to N.O.* *by rotating the sensor upside down*	Contatto SPDT *SPDT Contact*

Nel caso di connessioni non isolate, devono essere prese le adeguate precauzioni per garantire la distanza minima di sicurezza tra i diversi morsetti.
When using non-insulated connections, the necessary precautions must be taken to to ensure the minimum safety distance between the terminals

* Per versioni personalizzate (materiali, tipo di cablaggio, temperatura > 80°C, tensione > 50V, ecc.) contattare Euroswitch
For customized version (material, type of cable, temperature > 80°C, voltage > 50V, etc.) please contact Euroswitch

Per un corretto impiego vedere le note generali del catalogo sensori Euroswitch edizione 10/2010.
For a correct use please refer to "General Notes" in the Euroswitch sensors catalogue, edition 10/2010.

L'Azienda si riserva la facoltà di apportare modifiche tecniche ai prodotti o di cessarne la produzione senza obbligo di preavviso. *The Company reserves the right to modify the technical features of the products or halt production at any time without notice.*