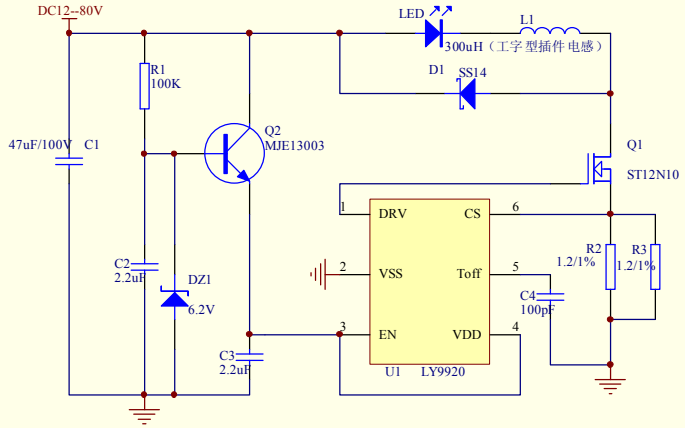

Title		
Size A4	Number	Revision
Date: 6-Feb-2012	Sheet of	
File:		

PDF 文件使用 "pdfFactory Pro" 试用版本创建 www.fineprint.cn