VTH-80RKBG 可程式恒温恒湿试验机规格书

一、性能、参数

温度范围： -20℃～150℃

湿度范围： 20%～98%RH

升温时间：-20℃～+100℃ within 45min（空载时）

降温时间：+20℃～-20℃ within 30min（空载时）

控制稳定度：温度 ±0.5℃；湿度 ±1.0%RH

控制均匀度：温度 ±2.0℃，湿度 ±3%RH

温、湿度范围图

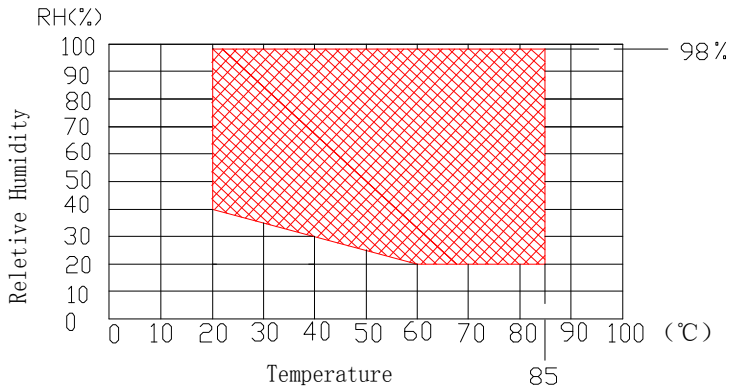

升降温性能曲线

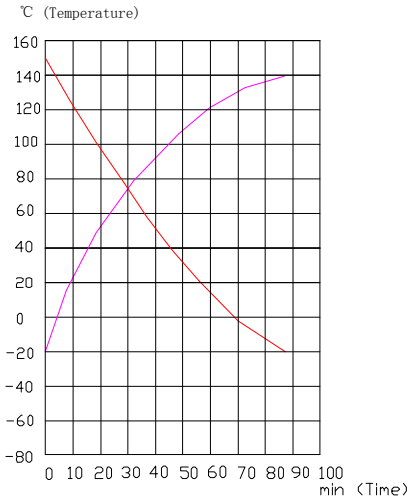

二、结构

1. 尺寸:a. 内部尺寸:W40×H50×D40cm.
   b. 外部尺寸:W90×H165×D85cm
   c. 空间要求:W170×H200×D135cm

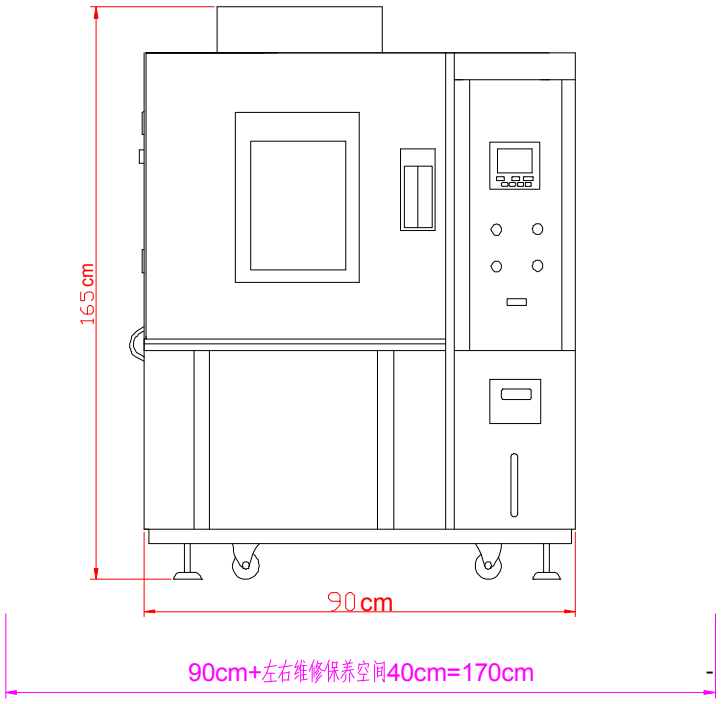

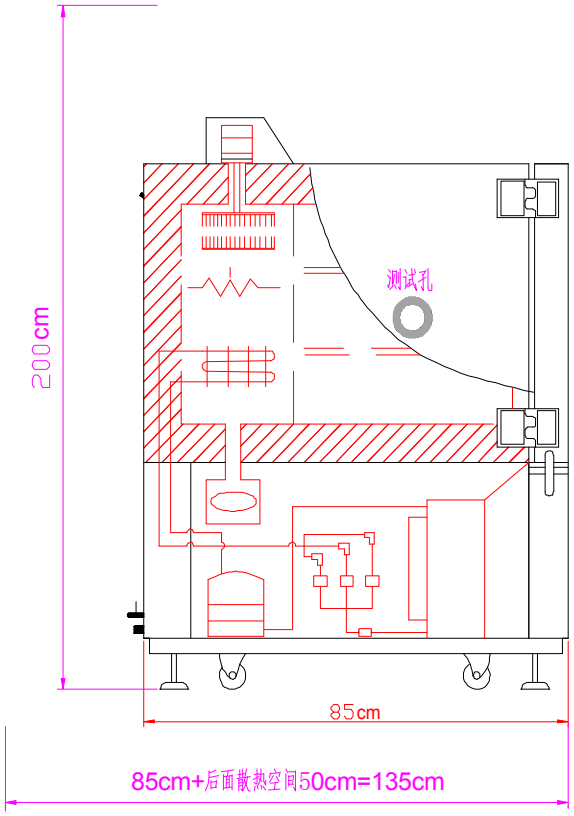

2. 材质:a.内箱材质:镜面不锈钢板（SUS#304）.
   b.外箱材质:一级不锈钢板（SUS#304）.
   c.底座材质:国标角铁.
   d.保温材质:硬质 Polurethane 发泡＋玻璃棉.
3. 送风循环系统: a.60W 马达 1 只
   b.加长轴心.
   c.多翼式风轮.
   d. 特殊可调百页送风循环系统.
4. 箱门:单开门,左开,把手在右手边.
   a. 窗口：三层真空层.
   b. 门扣：嵌入式无反作用平面把手.
   c. 后钮: SUS#304.
   d. 视窗灯:13W.
5. 测试孔:机体左侧 50mm 孔 1 只,附不锈钢孔盖 1 只,硅胶塞头 1 只。

三、系统:

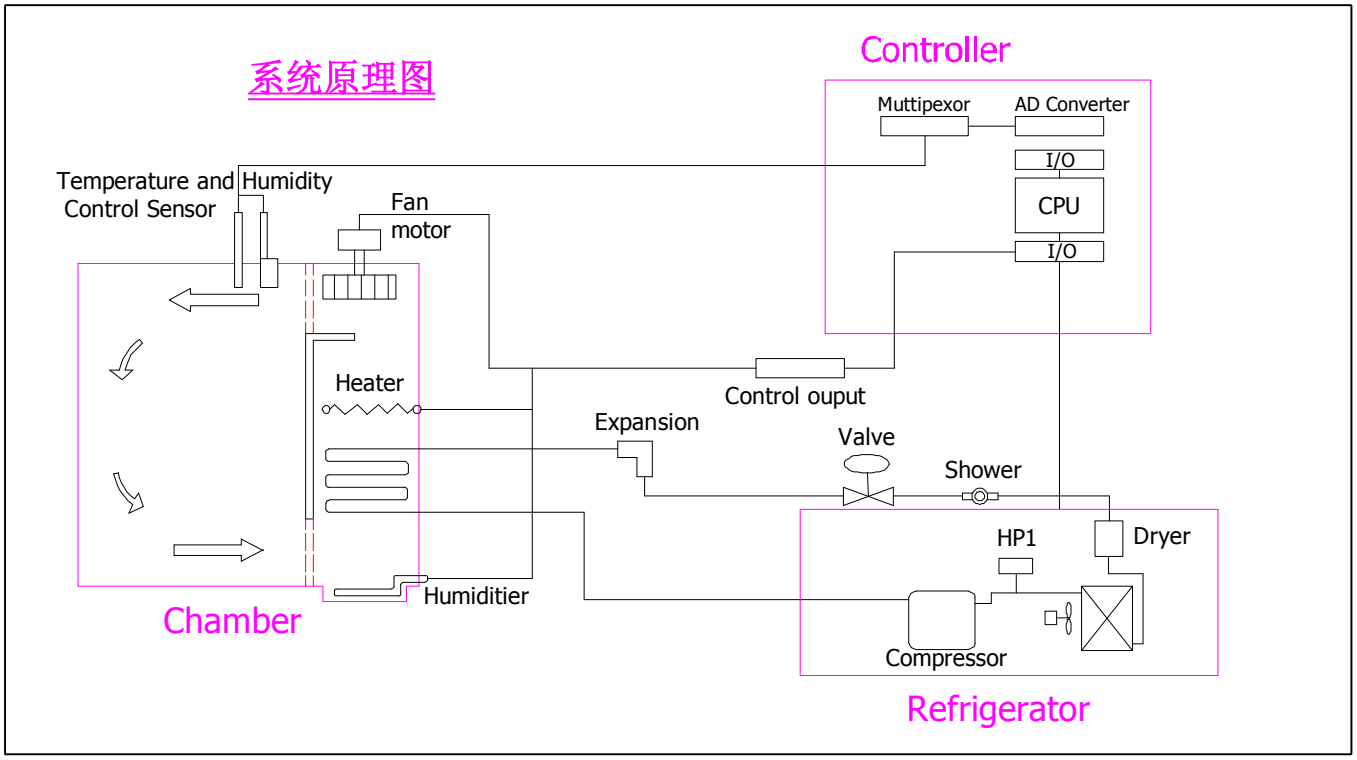

1. 制冷系统:

   a. 压缩机:法国泰康全密闭式压缩机.
   b. 冷媒:环保冷媒 R-404A.
   c. 冷凝器: 风冷式冷凝器.
   d. 蒸发器:鳍片式蒸发器.
   e. 其它原件:干燥剂(ACLO),电磁阀（日本路营）;
      油份离器（欧美 ALCO）等制冷配件均采用进口件.

控制器图片

2. 控制系统:

a. 控制器：采用韩国进口 TEMI 300 温、湿度控制器(见上图).

(1). 控制器规格：

- 控制器尺寸:96×96mm.
- 精度:温度±0.1℃＋1digit; 相对湿度±0.1%＋1digit .
- 斜率:温度 0.1～9.9℃可设定;.
- 具有上下限待机及警报功能.
- 6 组 P.I.D 控制参数设定,P.I.D 自动演算.
- 具有断电程序记忆,复电后自动启动并接续执行程序功能.
- 具有预约启动功能；日期,时间调整功能.
- 具有通讯接口控制功能(软件可配送).

电脑监控画面

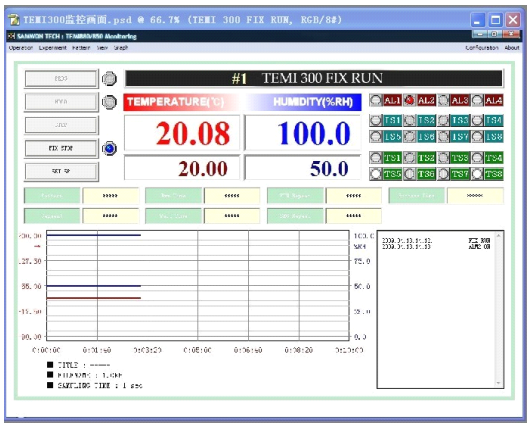

运行监控画面

历史曲线画面

(2). 画面显示功能：

- 英文按键操作.
- 可显示目前执行程序号码,段次,剩余时间及循环次数.
- 运转累计时间功能.
- 温、湿度程序设定值以图形曲线显示,具实时显示程序曲线执行功能.
- 故障提示画面显示.
- 按键锁定功能.

(3). 程式容量及控制功能：

- 程式容量:最多 10 程式组,100 程式段,每段可设定时间 0～99Hour59Min.
- 程式循环:每一个程式组可循环 999 次,也可以进行部分循环和程式链接.
- 程式编辑:具有编辑、清除、插入等功能， 每页可输入 4 个段次温度及时间.

b. 主要电器组件及产地：

- 加热器:鳍片式散热管形不锈钢电热器
- 加湿器:外置式不锈钢电湿器
- 交流接触器:LG
- 热继电器:LG
- 中间继电器:OMRON,
- 时间继电器:CKC
- 超温保护器:台湾
- 电源总开关： 三菱
- 固态继电器： 台湾,
- 干烧保护器:意大利

c. 安全保护装置:

(1) . 空焚防止开关 1 组
(2) . 压缩机过热保护开关 1 组
(3) . 压缩机过电流保护开关 1 组
(4) . 无熔丝过载保护开关 1 组
(5) . 高压保护开关
(6) . 线路保险丝及全护套式端子

四、 标准配置:

- 不锈钢 SUS#304 格栅试料放置架 2 片, 试料每层不大于 10 公斤.
- 备用保险丝 1 份.
- 备用专用湿布 1 份.

五、 提供的档案:

1. 售后服务承诺书 交货时提供一份
2. 操作使用说明书 交货时提供一份

六、安装调试及验收:

1. 需方负责根据供方的要求提供设备安装所需的所有外部条件，并负责将设备就位，相应其它部件、附件处于可安装状态。
2. 供方负责在需方所在地进行现场安装调试，并提供安装调试记录，安装调试完成后，由供需双方人员在调试验收报告上签字认可。

七、 要求周围环境:

1、本机器使用电源要求： a. 电源:AC、单相、50/60HZ、220V、3.5KW.
※电压变动充许值：定格电压的±10%
b. 最大负荷容量：3.5KVA
c. 最大电流:16A

2、使用环境温度要求：0℃～33℃

3、性能保证温度环境要求：5℃～28℃

4、使用环境相对湿度要求：≤85%R.H

5、使用环境大气压：86～106K

6、试验箱应水平放置于通风良好的试验室内，周围无强烈振动,无强烈电磁场影响,无高浓度粉尘及易燃、易爆、可挥发性、腐蚀性的物质，无阳光直射或其他热源直接辐射（相当重要）